WACKER NEUSON

all it takes!

Operator's Manual

Manual del operador

Manuel d'utilisation

Portable Generator

Generador Portátil

Générateur Portatif

GP2500A, GP3800A
GP5600A, GP6600A

Type	GP2500A, GP3800A, GP5600A, GP6600A
Document	5100042314
Date	0419
Revision	08
Language	EN-FR-ES

5 1 0 0 0 4 2 3 1 4

Copyright notice

© Copyright 2019 by Wacker Neuson Production Americas LLC

All rights, including copying and distribution rights, are reserved.

This publication may be photocopied by the original purchaser of the machine. Any other type of reproduction is prohibited without express written permission from Wacker Neuson Production Americas LLC.

Any type of reproduction or distribution not authorized by Wacker Neuson Production Americas LLC represents an infringement of valid copyrights. Violators will be prosecuted.

Trademarks

All trademarks referenced in this manual are the property of their respective owners.

Manufacturer

Wacker Neuson Production Americas LLC

N92W15000 Anthony Avenue

Menomonee Falls, WI 53051 U.S.A.

Tel: (262) 255-0500 · Fax: (262) 255-0550 · Tel: (800) 770-0957

www.wackerneuson.com

Original instructions

This Operator's Manual presents the original instructions. The original language of this Operator's Manual is American English.

CALIFORNIA Proposition 65 Warning

WARNING
The engine exhaust from this product contains chemicals known to the State of California to cause cancer, birth defects, or other reproductive harm.

WARNING
Diesel engine exhaust and some of its constituents are known to the State of California to cause cancer, birth defects, and other reproductive harm.

WARNING
Cancer and Reproductive Harm -
www.P65Warnings.ca.gov.

WARNING
Batteries, battery posts, terminals and related accessories contain lead and lead compounds, and other chemicals known to the State of California to cause cancer and birth defects or other reproductive harm. WASH HANDS AFTER HANDLING.

This page is intentionally left blank.

Foreword

SAVE THESE INSTRUCTIONS—This manual contains important instructions for the machine models listed below. These instructions must be followed during installation and maintenance of the generator (and battery, if equipped).

Machines covered in this manual

Machine	Item Number
GP2500A	5100041977
GP3800A	5100041978
GP5600A	5100041979
GP6600A	5100042220

DANGER

Carbon monoxide. Using a generator indoors CAN KILL YOU IN MINUTES. Generator exhaust contains carbon monoxide (CO). This is a poison you cannot see or smell. If you can smell the generator exhaust, you are breathing CO. But even if you cannot smell the exhaust, you could be breathing CO.

- ► NEVER use a generator inside homes, buildings, garages, crawlspaces, or other partly enclosed areas. Deadly levels of carbon monoxide can build up in these areas. Using a fan or opening windows and doors does NOT supply enough fresh air.
- ► ONLY use a generator outside, and far away from homes, buildings, windows, doors, and vents. Windows, doors, and vents can pull in generator exhaust.
- ► Point the engine exhaust away from homes, buildings, windows, doors, and vents. Also, point the engine exhaust away from combustible materials.
- ► Even when you use a generator correctly, CO may leak into the home or building. ALWAYS use a battery-powered or battery-backup CO alarm in the home or building.
- ► If you start to feel sick, dizzy, or weak after the generator has been running, move to fresh air RIGHT AWAY. See a doctor. You could have carbon monoxide poisoning.

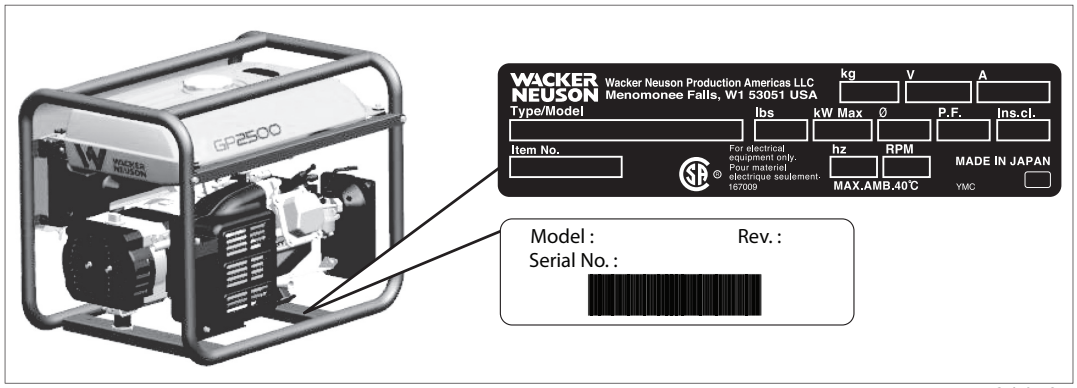

wc_gr014737

Machine identification

A nameplate listing the model number, item number, revision number, and serial number is attached to this machine. The location of the nameplate is shown above.

Serial number (S/N)

For future reference, record the serial number in the space provided below. You will need the serial number when requesting parts or service for this machine.

Serial Number:

Machine documentation

- From this point forward in this documentation, Wacker Neuson Production Americas LLC will be referred to as Wacker Neuson.
- Keep a copy of the Operator's Manual with the machine at all times.
- For spare parts information, please see your Wacker Neuson Dealer, or visit the Wacker Neuson website at http://www.wackerneuson.com/.
- When ordering parts or requesting service information, be prepared to provide the machine model number, item number, revision number, and serial number.

Expectations for information in this manual

- This manual provides information and procedures to safely operate and maintain the above Wacker Neuson model(s). For your own safety and to reduce the risk of injury, carefully read, understand, and observe all instructions described in this manual.
- Wacker Neuson expressly reserves the right to make technical modifications, even without notice, which improve the performance or safety standards of its machines.
- The information contained in this manual is based on machines manufactured up until the time of publication. Wacker Neuson reserves the right to change any portion of this information without notice.
- The illustrations, parts, and procedures in this manual refer to Wacker Neuson factory-installed components. Your machine may vary depending on the requirements of your specific region.

CALIFORNIA Proposition 65 Warning

Combustion exhaust, some of its constituents, and certain vehicle components contain or emit chemicals known to the State of California to cause cancer and birth defects or other reproductive harm.

Laws pertaining to spark arresters

NOTICE: State Health Safety Codes and Public Resources Codes specify that in certain locations spark arresters be used on internal combustion engines that use hydrocarbon fuels. A spark arrester is a device designed to prevent accidental discharge of sparks or flames from the engine exhaust. Spark arresters are qualified and rated by the United States Forest Service for this purpose. In order to comply with local laws regarding spark arresters, consult the engine distributor or the local Health and Safety Administrator.

Manufacturer's approval

This manual contains references to *approved* parts, attachments, and modifications. The following definitions apply:

- **Approved parts or attachments** are those either manufactured or provided by Wacker Neuson.
- **Approved modifications** are those performed by an authorized Wacker Neuson service center according to written instructions published by Wacker Neuson.
- **Unapproved parts, attachments, and modifications** are those that do not meet the approved criteria.

Unapproved parts, attachments, or modifications may have the following consequences:

- Serious injury hazards to the operator and persons in the work area
- Permanent damage to the machine which will not be covered under warranty

Contact your Wacker Neuson dealer immediately if you have questions about approved or unapproved parts, attachments, or modifications.

This page is intentionally left blank.

CALIFORNIA Proposition 65 Warning 3

Foreword 5

1 Safety Information 13

1.1 Signal Words Used in this Manual 13
1.2 Machine Description and Intended Use 13
1.3 Operating Safety 15
1.4 Operator Safety while Using Internal Combustion Engines 18
1.5 Service Safety 19

2 Labels 21

2.1 Label Locations 21
2.2 Label Meanings 23

3 Lifting and Transporting 27

4 Operation 28

4.1 Spark Arrester 28
4.2 Preparing the Machine for First Use 28
4.3 Refueling the Machine 29
4.4 Recommended Fuel 29
4.5 Determining Power Requirements 30
4.6 Installation 30
4.7 Positioning the Generator for Operation 31
4.8 Generator Derating 32
4.9 Grounding the Generator 33
4.10 Operating Heavy Loads 33
4.11 Use of Extension Cords 34
4.12 Control Panel—GP2500A 35
4.13 Control Panel—GP3800A 35
4.14 Control Panel—GP5600A 36
4.15 Control Panel—GP6600A 37
4.16 Ground Fault Circuit Interrupt (GFCI) 37
4.17 Circuit Breaker 38
4.18 Twist-Lock Receptacles 38
4.19 Engine Auto Idle 39
4.20 Engine Speed 39

4.21 Voltage Selector—GP3800A, GP5600A, GP6600A 39
4.22 Before Starting 40
4.23 Starting—GP2500A 41
4.24 Stopping—GP2500A 41
4.25 Starting—GP3800A, GP5600A, GP6600A 42
4.26 Stopping—GP3800A, GP5600A, GP6600A 42
4.27 Emergency Shutdown Procedure 43

5 Maintenance 44

5.1 Maintaining the Emission Control System 44
5.2 Periodic Maintenance Schedule 44
5.3 Changing the Engine Oil 45
5.4 Servicing the Air Cleaner 46
5.5 Cleaning and Checking the Spark Plug 47
5.6 Cleaning the Sediment Cup 48
5.7 Adjusting the Carburetor 48
5.8 Engine Speed 49
5.9 Storage 49

6 Troubleshooting 50

7 Technical Data 51

7.1 Generator—GP2500A and GP3800A 51
7.2 Generator—GP5600A and GP6600A 52
7.3 Engine—GP2500A and GP3800A 53
7.4 Engine—GP5600A and GP6600A 54

8 Assembly Instructions—Wheel Kit 1

9 Emission Control Systems Information and Warranty—Gasoline 6

9.1 Emission Control System Background Information 6
9.2 Limited Defect Warranty for Exhaust Emission Control System 7
9.3 Limited Defect Warranty for Wacker Neuson Evaporative Emission Control Systems 7
9.4 California Evaporative Emission Control Warranty Statement 9
9.5 Limited Defect Warranty for Exhaust Emission Control System 11

10 Schematics 12

10.1 Schematics—GP2500A 12
10.2 Electrical Schematic Components 13
10.3 Schematics—GP3800A 14
10.4 Electrical Schematic Components 15
10.5 Schematics—GP5600A 16
10.6 Electrical Schematic Components 17
10.7 Schematics—GP6600A 18
10.8 Electrical Schematic Components 19

This page is intentionally left blank.

1 Safety Information

1.1 Signal Words Used in this Manual

This manual contains DANGER, WARNING, CAUTION, *NOTICE,* and NOTE signal words which must be followed to reduce the possibility of personal injury, damage to the equipment, or improper service.

This is the safety alert symbol. It is used to alert you to potential personal hazards.

► Obey all safety messages that follow this symbol.

DANGER
DANGER indicates a hazardous situation which, if not avoided, will result in death or serious injury.

► To avoid death or serious injury from this type of hazard, obey all safety messages that follow this signal word.

WARNING
WARNING indicates a hazardous situation which, if not avoided, could result in death or serious injury.

► To avoid possible death or serious injury from this type of hazard, obey all safety messages that follow this signal word.

CAUTION
CAUTION indicates a hazardous situation which, if not avoided, could result in minor or moderate injury.

► To avoid possible minor or moderate injury from this type of hazard, obey all safety messages that follow this signal word.

NOTICE: Used without the safety alert symbol, NOTICE indicates a situation which, if not avoided, could result in property damage.

Note: *A Note contains additional information important to a procedure.*

1.2 Machine Description and Intended Use

This machine is a portable electric power source. The Wacker Neuson Portable Generator consists of a tubular steel frame surrounding a fuel tank, a gasoline engine, a control panel, and an electric AC alternator. The control panel includes controls and receptacles. As the engine runs, the generator converts mechanical energy into electric power. The operator connects loads to the electric power receptacles.

This machine is intended for the purpose of supplying electrical power to connected loads. Refer to the product specifications for the output voltage and frequency of this generator, and the maximum output power limit of this generator.

This machine has been designed and built strictly for the intended use described above. Using the machine for any other purpose could permanently damage the machine or seriously injure the operator or other persons in the area. Machine damage caused by misuse is not covered under warranty.

The following are some examples of misuse:

- Connecting a load that has voltage and frequency requirements that are incompatible with the generator output
- Overloading the generator with a load that draws excessive power during either continuous running or start-up
- Operating the generator in a manner that is inconsistent with all federal, state and local codes and regulations
- Using the machine as a ladder, support, or work surface
- Using the machine to carry or transport passengers or equipment
- Operating the machine outside of factory specifications
- Operating the machine in a manner inconsistent with all warnings found on the machine and in the Operator's Manual

---

This machine has been designed and built in accordance with the latest global safety standards. It has been carefully engineered to eliminate hazards as far as practicable and to increase operator safety through protective guards and labeling. However, some risks may remain even after protective measures have been taken. They are called residual risks. On this machine, they may include exposure to:

- Heat, noise, exhaust, and carbon monoxide from the engine
- Fire hazards from improper refueling techniques
- Fuel and its fumes
- Electric shock and arc flash
- Personal injury from improper lifting techniques

To protect yourself and others, make sure you thoroughly read and understand the safety information presented in this manual before operating the machine.

1.3 Operating Safety

DANGER
Carbon monoxide. Using a generator indoors CAN KILL YOU IN MINUTES. Generator exhaust contains carbon monoxide (CO). This is a poison you cannot see or smell. If you can smell the generator exhaust, you are breathing CO. But even if you cannot smell the exhaust, you could be breathing CO.

- ► NEVER use a generator inside homes, buildings, garages, crawlspaces, or other partly enclosed areas. Deadly levels of carbon monoxide can build up in these areas. Using a fan or opening windows and doors does NOT supply enough fresh air.
- ► ONLY use a generator outside, and far away from homes, buildings, windows, doors, and vents. Windows, doors, and vents can pull in generator exhaust.
- ► Point the engine exhaust away from homes, buildings, windows, doors, and vents. Also, point the engine exhaust away from combustible materials.
- ► Even when you use a generator correctly, CO may leak into the home or building. ALWAYS use a battery-powered or battery-backup CO alarm in the home or building.
- ► If you start to feel sick, dizzy, or weak after the generator has been running, move to fresh air RIGHT AWAY. See a doctor. You could have carbon monoxide poisoning.

WARNING
Risk of electric shock or electrocution.

- ► Do not operate this generator in rain, snow, or standing water.

Operator training

Before operating the machine:

- Read and understand the operating instructions contained in all manuals delivered with the machine.
- Familiarize yourself with the location and proper use of all controls and safety devices.
- Contact Wacker Neuson for additional training if necessary.

When operating this machine:

- Do not allow improperly trained people to operate the machine. People operating the machine must be familiar with the potential risks and hazards associated with it.

Operator qualifications

Only trained personnel are permitted to start, operate, and shut down the machine. They also must meet the following qualifications:

- Have received instruction on how to properly use the machine
- Are familiar with required safety devices

The machine must not be accessed or operated by:

- Children
- People impaired by alcohol or drugs

Application area

Be aware of the application area.

- Keep unauthorized personnel, children, and pets away from the machine.
- Remain aware of changing positions and the movement of other equipment and personnel in the application area/job site.
- Identify whether special hazards exist in the application area, such as toxic gases or unstable ground conditions, and take appropriate action to eliminate the special hazards before using the machine.
- Do not operate the machine in areas that contain flammable objects, fuels, or products that produce flammable vapors.

Safety devices, controls, and attachments

Only operate the machine when:

- All safety devices and guards are in place and in working order.
- All controls operate correctly.
- The machine is set up correctly according to the instructions in the Operator's Manual.
- The machine is clean.
- The machine's labels are legible.

To ensure safe operation of the machine:

- Do not operate the machine if any safety devices or guards are missing or inoperative.
- Do not modify or defeat the safety devices.
- Only use accessories or attachments that are approved by Wacker Neuson.

Safe operating practices

When operating this machine:

- Remain aware of the machine's moving parts. Keep hands, feet, and loose clothing away from the machine's moving parts.
- Do not operate a machine in need of repair.

Personal Protective Equipment (PPE)

Wear the following Personal Protective Equipment (PPE) while operating this machine:

- Close-fitting work clothes that do not hinder movement
- Safety glasses with side shields
- Hearing protection
- Safety-toed footwear

Installing as backup power

Special hazards exist when installing this machine as a backup power supply. Improper connection of generator to a building's electrical system can allow electrical current from the generator to backfeed into utility lines. This may result in electrocution of utility workers, fire, or explosion.

WARNING
Backfeed from the generator into the public power distribution system can cause serious injury or death to utility workers.

► Connections to a building's electrical system must be made by a qualified electrician and comply with all applicable laws and electrical codes.

If connected to a building's electrical system, the generator must meet the power, voltage, and frequency requirements of the equipment in the building. Differences in power, voltage, and frequency requirements may exist and improper connection may lead to equipment damage, fire, and personal injury or death.

Transporting and installing the machine

- Never allow untrained personnel to operate or service the generator. The generator set should be set up by a certified electrician.
- Do not stand under the machine while it is being hoisted or moved.
- Do not attach equipment to the machine when it is suspended.
- Always transport the generator in an upright position.
- Always position and operate the generator on a firm, noncombustible, level surface.
- Always make certain the machine is well-grounded and securely fastened to a good earthen ground per national and local regulations.
- Always remove all tools, cords, and other loose items from the generator before starting it.

General safety

- Do not operate the generator when open containers of fuel, paint, or other flammable liquids are near.
- Do not operate the generator, or tools attached to the generator, with wet hands.
- Do not operate near open windows, tents, or structural air intakes.
- Do not run the electrical cords under the generator, or over vibrating or hot parts.
- Do not enclose or cover the generator when it is in use or when it is hot.
- Do not overload the generator. The total amperage of the tools and equipment attached to the generator must not exceed the load rating of the generator.
- Do not operate the machine in snow, rain, or standing water.
- Do not stand on the machine.

Generator vibration

Generators vibrate in normal use. During and after the use of the generator, inspect the generator as well as extension cords and power supply cords connected to it for damage from vibration.

- Have damaged items repaired or replaced as necessary.
- Do not use plugs or or cords that show signs of damage such as broken or cracked insulation or damaged blades.

After use

Store the machine properly when it is not being used. The machine should be stored in a clean, dry location out of the reach of children.

Cleaning

When cleaning and servicing the machine:

- Keep machine clean and free of debris such as leaves, paper, cartons, etc.
- Keep labels legible.
- Clean with soapy water only.

When cleaning the machine:

- Do not clean the machine while it is running.
- Never use gasoline or other types of fuels or flammable solvents to clean the machine. Fumes from fuels and solvents can become explosive.

1.4 Operator Safety while Using Internal Combustion Engines

WARNING

Internal combustion engines present special hazards during operation and fueling. Failure to follow the warnings and safety standards could result in severe injury or death.

► Read and follow the warning instructions in the engine owner's manual and the safety guidelines below.

DANGER

► **Carbon monoxide.** Using a generator indoors CAN KILL YOU IN MINUTES. Generator exhaust contains carbon monoxide (CO). This is a poison you cannot see or smell. If you can smell the generator exhaust, you are breathing CO. But even if you cannot smell the exhaust, you could be breathing CO.

Refueling safety

When refueling the engine:

- Do not smoke.
- Do not refuel if the generator is sitting in a truck fitted with a plastic bed liner. Static electricity can ignite the fuel or fuel vapors.
- Do not refuel a hot or running engine.
- Do not refuel the engine near an open flame.

When refueling the engine, always:

- Refill the fuel tank in a well-ventilated area.
- Replace the fuel tank cap after refueling.

Operating safety

When operating the generator:

- Check the fuel lines and the fuel tank for leaks and cracks before starting the engine.
- Do not run the machine if fuel leaks are present or the fuel lines are loose.
- Do not run the engine near open flames.

- Do not start the engine if fuel has spilled or a fuel odor is present. Move the generator away from the spill and wipe the generator dry before starting.
- Do not smoke while operating the machine.

1.5 Service Safety

Service training

Before servicing or maintaining the machine:

- Read and understand the instructions contained in all manuals delivered with the machine.
- Familiarize yourself with the location and proper use of all controls and safety devices.
- Only trained personnel shall troubleshoot or repair problems occurring with the machine.
- Contact Wacker Neuson for additional training if necessary.

When servicing or maintaining this machine:

- Do not allow improperly trained people to service or maintain the machine. Personnel servicing or maintaining the machine must be familiar with the associated potential risks and hazards.

Precautions

When servicing or maintaining the machine:

- Read and understand the service procedures before performing any service to the machine.
- All adjustments and repairs must be completed before operating the machine. Do not operate the machine with a known problem or deficiency.
- All repairs and adjustments shall be completed by a qualified technician.
- Turn off the machine before performing maintenance or making repairs.
- Remain aware of the machine's moving parts. Keep hands, feet, and loose clothing away from the machine's moving parts.
- Reinstall the safety devices and guards after repair and maintenance procedures are complete.

Machine modifications

When servicing or maintaining the machine:

- Use only accessories/attachments that are approved by Wacker Neuson.
- Do not defeat safety devices.
- Do not modify the machine without the express written approval of Wacker Neuson.

Replacing parts and labels

- Replace worn or damaged components.
- Replace all missing and hard-to-read labels.
- When replacing electrical components, use components that are identical in rating and performance to the original components.
- When replacement parts are required for this machine, use only Wacker Neuson replacement parts or those parts equivalent to the original in all types of specifications, such as physical dimensions, type, strength, and material.

Cleaning

When cleaning and servicing the machine:

- Keep machine clean and free of debris such as leaves, paper, cartons, etc.
- Keep labels legible.
- Clean with soapy water only.

When cleaning the machine:

- Do not clean the machine while it is running.
- Never use gasoline or other types of fuels or flammable solvents to clean the machine. Fumes from fuels and solvents can become explosive.

Personal Protective Equipment (PPE)

Wear the following Personal Protective Equipment (PPE) while servicing or maintaining this machine:

- Close-fitting work clothes that do not hinder movement
- Safety glasses with side shields
- Hearing protection
- Safety-toed footwear

In addition, before servicing or maintaining the machine:

- Tie back long hair.
- Remove all jewelry (including rings).

Precautions

- Do not allow water to accumulate around the base of the machine. If water is present, move the machine and allow the machine to dry before servicing.
- Do not service the machine if your clothing or skin is wet.
- Always turn the engine off before servicing the machine. If the engine has electric start, disconnect the negative terminal on the battery before servicing the machine.
- Always let the engine cool before transporting or servicing the machine.

2 Labels

2.1 Label Locations

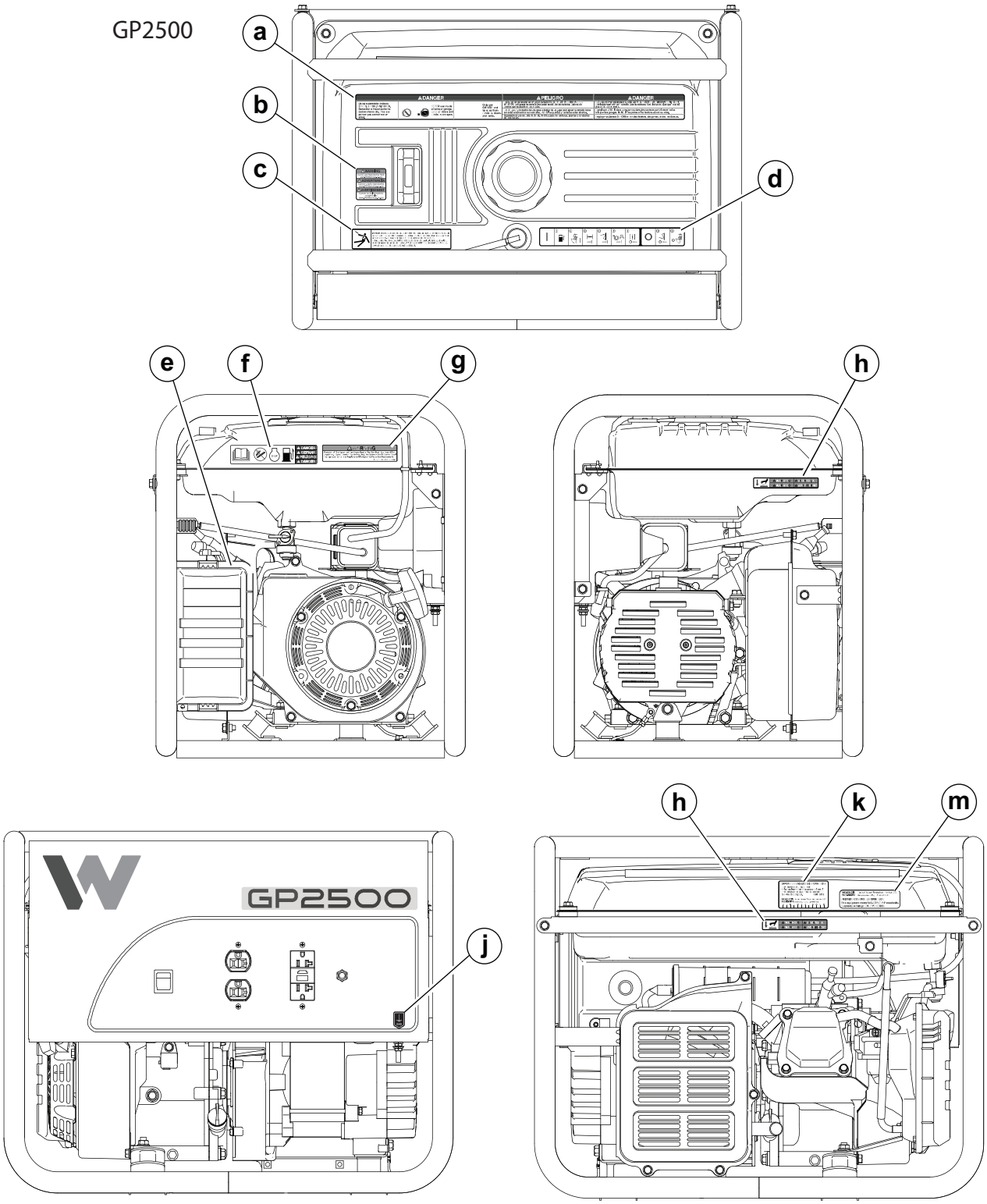

wc_gr014744

GP3800, GP5600, GP6600

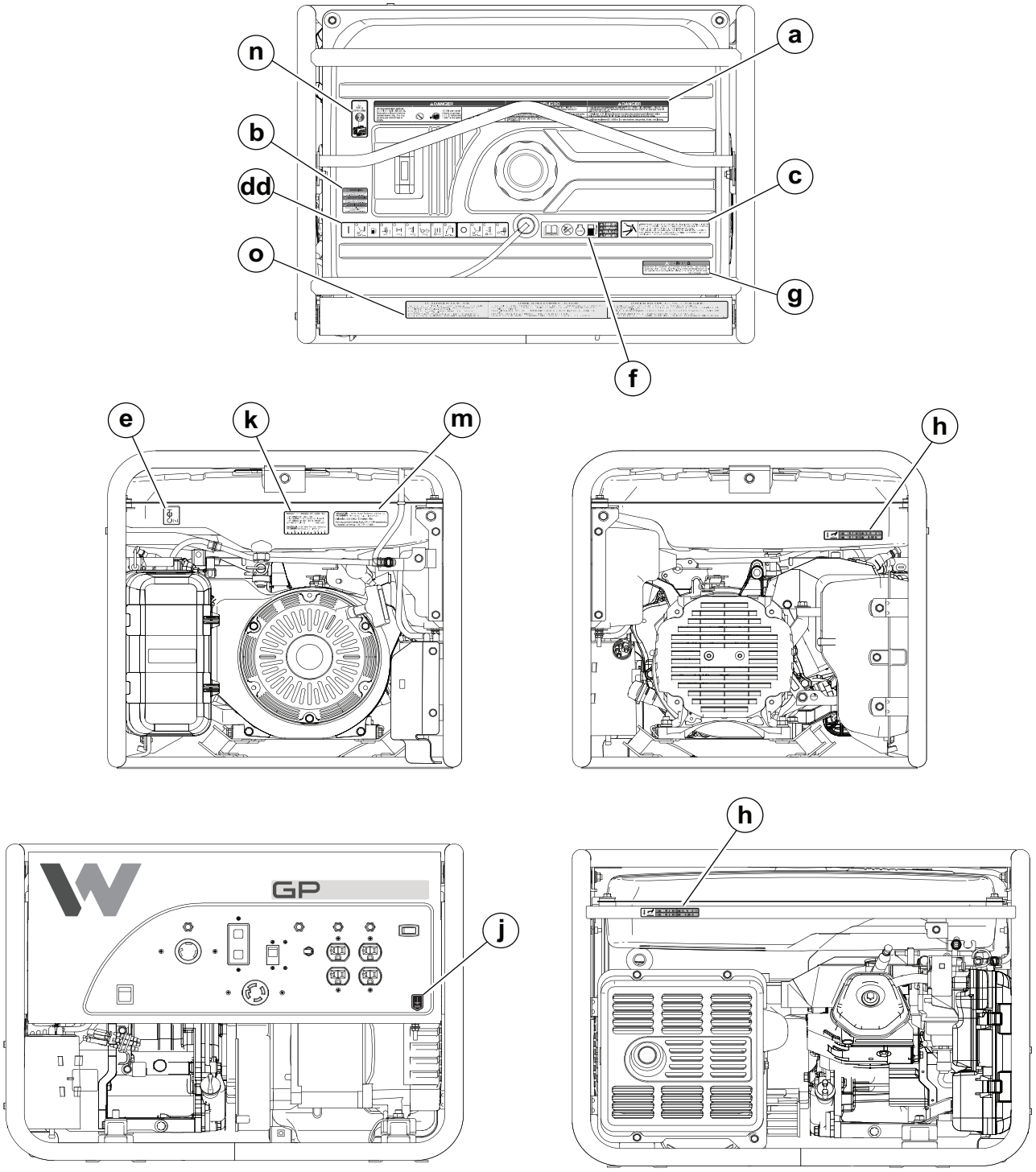

wc_gr014745

2.2 Label Meanings

a	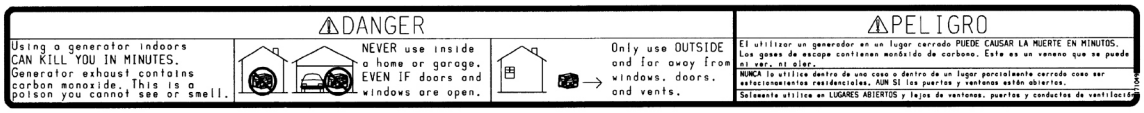 DANGER Using a generator indoors CAN KILL YOU IN MINUTES. Generator exhaust contains carbon monoxide. This is a poison you cannot see or smell. NEVER use inside a home or garage, EVEN IF doors and windows are open. Only use OUTSIDE and far away from windows, doors, and vents.	
—	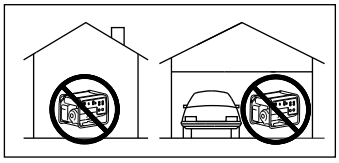	NEVER use inside a home or garage, EVEN IF doors and windows are open.
—	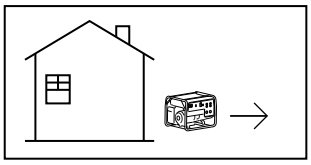	Only operate the generator OUTSIDE, and far away from homes, buildings, windows, doors, and vents. Always point the engine exhaust away from homes, buildings, windows, doors, vents, and combustible materials during use.
b		California Proposition 65 Warning Cancer and Reproductive Harm - www.P65Warnings.ca.gov.
c	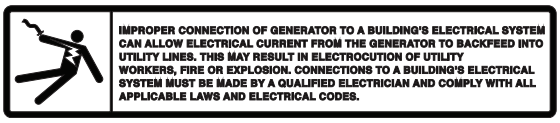	Improper connection of generator to a building's electrical system can allow electrical current from the generator to backfeed into utility lines. This may result in electrocution of utility workers, fire, or explosion. Connections to a building's electrical system must be made by a qualified electrician and comply with all applicable laws and electrical codes.

d	GP2500 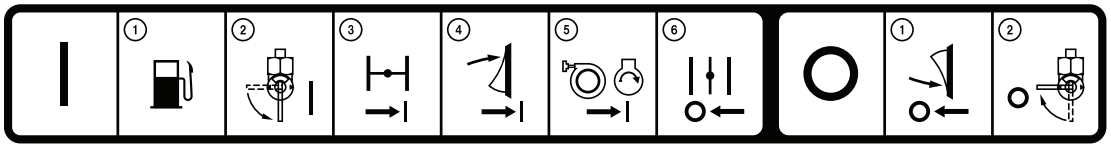	
dd	GP3800, GP5600, GP6600 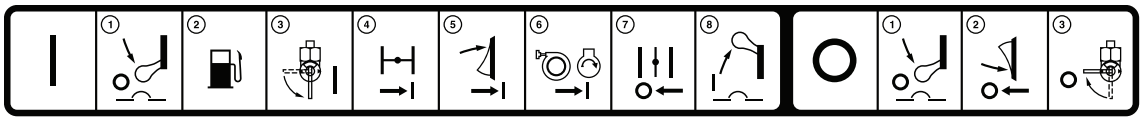	
—	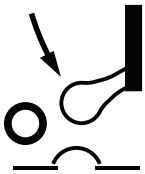	Open main circuit breaker.
—	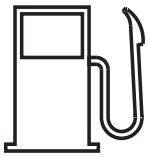	Use only clean, filtered gasoline fuel. Check the fuel level.
—	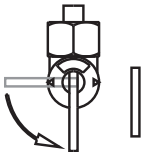	Open the fuel flow valve.
—	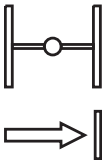	Close the choke.
—	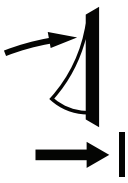	Turn the engine switch to the ON position.
—	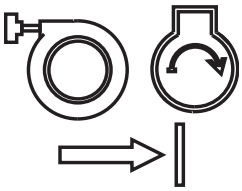	Pull the rewind starter.

—		Open the choke.
—		Close main circuit breaker.
—		Open main circuit breaker.
—		Turn the engine switch to “OFF”.
—		Close the fuel flow valve.
e		Engine choke control
f		DANGER ■ Read the Operator’s Manual. ■ No sparks, flames, or burning objects near the machine. ■ Stop the engine before refueling.
g		WARNING Operation of this equipment may create sparks that can start fires around dry vegetation. A spark arrestor may be required. The operator should contact local fire agencies for laws or regulations relating to fire prevention requirements.

h		WARNING Hot surface
j		Electrical ground
k	GP2500A IMPORTANT EMISSIONS INFORMATION THIS EQUIPMENT MEETS 2018 CALIFORNIA EVP EMISSION REGULATIONS FOR SMALL OFF-ROAD ENGINES. YOM: 2018 EVP EMISSIONS FAMILY: CM1 EVAPORATIVE EMISSION CONTROL SYSTEM:CM WACKER NEUSON Wacker Neuson Production Americas LLC Menomonee Falls, WI 53051 USA 9X J F M A M J J A S O N D GP38 / 56 / 6600A IMPORTANT EMISSIONS INFORMATION THIS EQUIPMENT MEETS 2018 CALIFORNIA EVP EMISSION REGULATIONS FOR SMALL OFF-ROAD ENGINES. YOM: 2018 EVP EMISSIONS FAMILY: CM EVAPORATIVE EMISSION CONTROL SYSTEM:CM WACKER NEUSON Wacker Neuson Production Americas LLC Menomonee Falls, WI 53051 USA 9Y J F M A M J J A S O N D	Important Emissions Information This equipment meets California EVP emission regulations for small off-road engines.
m	GP2500A WACKER NEUSON Wacker Neuson Production Americas LLC Menomonee Falls, WI 53051 USA EMISSION CONTROL INFORMATION This equipment meets U.S. EPA EVAP standards. Evaporative Family: JSWFPNHEQGP1 9M GP38 / 56 / 6600A WACKER NEUSON Wacker Neuson Production Americas LLC Menomonee Falls, WI 53051 USA EMISSION CONTROL INFORMATION This equipment meets U.S. EPA EVAP standards. Evaporative Family: JSWFPNHEQGP2 9Q	Emission Control Information This equipment meets U.S. EPA EVAP standards.
n		NOTICE Lifting point
o	GFCI TEST INSTRUCTIONS - TEST BEFORE EACH USE NORMAL OPERATING STATE - SENSING DEVICE GREEN LED IS "ON" AND CIRCUIT BREAKER IS AT "ON" POSITION STEP 1: PRESS "TEST" BUTTON. GREEN LED SHOULD GO "OUT" AND RED LED SHOULD COME "ON" AND CIRCUIT BREAKER TO TRIGGER TO "OFF" POSITION STEP 2: IF SENSING DEVICE LED OR BREAKER DOES NOT "TRIP OR CHANGE STATE; "DO NOT USE" CONSULT AN ELECTRICIAN FOR ASSISTANCE STEP 3: PRESS "RESET" BUTTON; RED LED SHOULD TURN "OFF" AND GREEN LED SHOULD TURN "ON" STEP 4: MANUALLY RESET (SWITCH) CIRCUIT BREAKER TO "ON" POSITION TO RESTORE CIRCUIT POWER INSTRUCCIONES DE PRUEBA DE GFCI - PROBAR ANTES DE CADA USO ESTADO DE FUNCIONAMIENTO NORMAL -- DISPOSITIVO DE DETECCION (LED VERDE) ESTA ILUMINADO Y EL INTERRUPTOR DE CIRCUITO ESTA EN LA POSICION "ON" PASO 1: PRESIONE EL BOTON DE PRUEBA. EL LED VERDE DEBE EXTINGUIRSE Y EL LED ROJO DEBE ENCENDERSE Y EL INTERRUPTOR DE CIRCUITO DEBE ACCIONAR A LA POSICION "OFF" PASO 2: SI EL DISPOSITIVO DE DETECCION LED O EL INTERRUPTOR NO DISPARA NI CAMBIA SU ESTADO, NO UTILICE, CONSULTEA UN ELECTRICISTA PARA AYUDA PASO 3: PRESIONE EL BOTON DE "RESET"; EL LED ROJO DEBE EXTINGUIRSE Y EL LED VERDE DEBE ENCENDERSE PASO 4: MANUALMENTE REAJUSTE (CONMUTE) EL INTERRUPTOR DE CIRCUITO A LA POSICION "ON" PARA RESTAURAR LA ENERGIA DEL CIRCUITO INSTRUCTIONS D'ESSAI DE GFCI - METTRE A L'EPREUVE AVANT CHAQUE UTILISATION L'ETAT DE FONCTIONNEMENT NORMAL -- LE DETECTEUR (LED VERTE) S'ALLUME ET LE COUPE-CIRCUIT EST EN POSITION "ON" ETAPE 1: APPUYER SUR LE COMMUTATEUR DE TEST. LA LED VERTE DEVRAIT S'ETEINDRE ET LE LED ROUGE DEVRAIT S'ALLUMER ET LE COUPE-CIRCUIT DEVRAIT DECLENCHER A LA POSITION "OFF" ETAPE 2: SI DETECTEUR LED OU COUPE-CIRCUIT NE SE DECLENCHE PAS OU NE CHANGE PAS L'ETAT, N'EMPLOYER PAS. CONSULTER UN ELECTRICICIEN POUR L'AIDE ETAPE 3: APPUYER SUR LE BOUTON DE "RESET". LA LED ROUGE DEVRAIT S'ETEINDRE ET LA LED VERTE DEVRAIT S'ALLUMER ETAPE 4: MANUELLEMENT REMETTRE A L'ETAT INITIAL (COMMUTER) LE COUPE-CIRCUIT A LA POSITION "ON" AFIN DE RECONSTITUTER LA PUISSANCE DU CIRCUIT **GFCI TEST INSTRUCTIONSTEST—BEFORE EACH USE** Normal operating state - sensing device green LED is ON and circuit breaker is at ON position. **1:** Press TEST button. Green LED should go OUT, red LED should come ON, and circuit breaker should trigger to OFF position. **2:** If sensing device LED or breaker does not trip or change state, DO NOT USE. Consult an electrician for assistance. **3:** Press RESET button. Red LED should turn OFF and green LED should turn ON. **4:** Manually reset (switch) circuit breaker to ON position to restore circuit power.	
—	U.S. PAT. Nos.: OTHER U.S. AND FOREIGN PATENTS PENDING	This machine may be covered by one or more patents.

3 Lifting and Transporting

Lifting the machine

This generator, while compact, is heavy enough to cause injury if proper lifting techniques are not used. Observe the following guidelines when lifting the generator.

- Do not attempt to lift and carry the generator unassisted. Use appropriate lifting equipment such as slings, chains, hooks, ramps, or jacks.
- Make sure lifting equipment is attached securely and has enough weight-bearing capacity to lift or hold the generator safely.
- Remain aware of the location of other people nearby when lifting the generator.

Transporting the machine

Observe the following guidelines when transporting the generator to and from the job site.

- Allow the engine to cool before transporting the generator.
- Drain the fuel tank.
- Close the fuel valve.
- Ensure that the generator is securely strapped down in the transport vehicle to prevent it from sliding or tipping.
- Do not refuel the generator in or on the transport vehicle. Move the generator to its operating location and then fill the fuel tank.

4 Operation

DANGER
Carbon monoxide. Using a generator indoors CAN KILL YOU IN MINUTES. Generator exhaust contains carbon monoxide (CO). This is a poison you cannot see or smell. If you can smell the generator exhaust, you are breathing CO. But even if you cannot smell the exhaust, you could be breathing CO.

- ► NEVER use a generator inside homes, buildings, garages, crawlspaces, or other partly enclosed areas. Deadly levels of carbon monoxide can build up in these areas. Using a fan or opening windows and doors does NOT supply enough fresh air.
- ► ONLY use a generator outside, and far away from homes, buildings, windows, doors, and vents. Windows, doors, and vents can pull in generator exhaust.
- ► Point the engine exhaust away from homes, buildings, windows, doors, and vents. Also, point the engine exhaust away from combustible materials.
- ► Even when you use a generator correctly, CO may leak into the home or building. ALWAYS use a battery-powered or battery-backup CO alarm in the home or building.
- ► If you start to feel sick, dizzy, or weak after the generator has been running, move to fresh air RIGHT AWAY. See a doctor. You could have carbon monoxide poisoning.

WARNING
Risk of electric shock or electrocution.

- ► Do not operate this generator in rain, snow, or standing water.

4.1 Spark Arrester

This machine is equipped with a spark arrester.

4.2 Preparing the Machine for First Use

1. Make sure all loose packaging materials have been removed from the machine.
2. Check the machine and its components for damage. If there is visible damage, do not operate the machine. Contact your Wacker Neuson dealer immediately for assistance.
3. Take inventory of all items included with the machine and verify that all loose components and fasteners are accounted for.
4. Attach component parts not already attached.
5. Add fluids as needed and applicable, including fuel, engine oil, and battery acid.
6. Move the machine to its operating location.

4.3 Refueling the Machine

Requirements

- Machine shut down
- Engine cool
- Machine/fuel tank level with the ground
- Fresh, clean fuel supply

Procedure

Perform the procedure below to refuel the machine.

WARNING
Fire hazard. Fuel and its vapors are extremely flammable. Burning fuel can cause severe burns.

► Keep all sources of ignition away from the machine while refueling.

► Do not refuel if the machine is positioned in a truck fitted with a plastic bed liner. Static electricity can ignite the fuel or fuel vapors.

► Refuel only when the machine is outdoors.

► Clean up spilled fuel immediately.

1. Remove the fuel cap.
2. Fill the fuel tank until the fuel level gauge indicates that the tank is full.

CAUTION
Fire and health hazard. Fuel expands when heated. Expanding fuel in an over-filled tank can lead to spills and leaks.

► Do not overfill the fuel tank.

3. Install the fuel cap.

4.4 Recommended Fuel

Type

This engine/equipment requires regular unleaded gasoline.

- Use only fresh (no older than three months old), clean gasoline.
- Use a fuel stabilizer per the fuel stabilizer manufacturer's instructions.

Use of oxygenated fuels

Some conventional gasolines are blended with alcohol. These gasolines are collectively referred to as oxygenated fuels. If you use an oxygenated fuel, be sure it is unleaded and meets the minimum octane rating requirement.

Before using an oxygenated fuel, confirm the fuel's contents. Some states and provinces require this information to be posted on the fuel pump.

The following is the Wacker Neuson approved percentage of oxygenates:

ETHANOL - (ethyl or grain alcohol) 10% by volume. You may use gasoline containing up to 10% ethanol by volume (commonly referred to as E10). Gasoline containing more than 10% ethanol (such as E15, E20, or E85) may not be used because it could damage the engine.

If you notice any undesirable operating symptoms, try another service station, or switch to another brand of gasoline.

Fuel system damage or performance problems resulting from the use of an oxygenated fuel containing more than the percentages of oxygenates mentioned above are not covered under warranty.

4.5 Determining Power Requirements

This generator is designed to operate single-phase, 60 Hz appliances running at 120 VAC. Check the nameplate or label provided on tools and appliances to make sure their power requirements match the power output of the generator.

Some appliances and tools require a surge of current when starting. This means that the amount of power needed to initially start the equipment is larger than the power required to keep it running. The generator must be capable of supplying this “surge” current. Other types of appliances require more power than is actually stated on their nameplate.

The information in “Approximate Starting Power Requirements” is offered only as a general guideline to help you in determining power requirements for different types of equipment. Check with your nearest Wacker Neuson Dealer, or contact the manufacturer or dealer of the tool or appliance, with questions regarding its power requirements.

***NOTICE*:** If a tool or appliance does not reach full speed within a few seconds when switched on, turn it off immediately to avoid damage.

Approximate starting power requirements

- Incandescent lights and appliances such as irons and hot plates, which use a resistive-type heating element, require the same wattage to start and run as is stated on their nameplates.
- Fluorescent and mercury lamps require 1.2–2 times their stated wattage to start.
- Electrical motors and many types of electrical tools often require a large starting current. The amount of starting current depends on the type of motor and its use.
- Most electrical tools require 1.2–3 times their stated wattage for starting.
- Loads such as submersible pumps and air compressors require a very large force to start. They need as much as 3–5 times the wattage stated on the nameplate in order to start.

If the wattage is not given for a particular tool or appliance, it can be calculated by multiplying its voltage and amperage requirements:

Single Phase: VOLTS x AMPS = WATTS

Three Phase: VOLTS x AMPS x 1.732 x 0.8 = WATTS

4.6 Installation

Place the generator in an area where it will not be exposed to rain, snow, or direct sunlight. Make sure it is positioned on firm, level ground, so it will not slide or shift. Position the engine exhaust away from areas where people may be present.

The surrounding area must be free from water and moisture. All components must be protected from excessive moisture.

4.7 Positioning the Generator for Operation

DANGER
Carbon monoxide. Using a generator indoors CAN KILL YOU IN MINUTES. Generator exhaust contains carbon monoxide (CO). This is a poison you cannot see or smell. If you can smell the generator exhaust, you are breathing CO. But even if you cannot smell the exhaust, you could be breathing CO.

► Do not operate this generator unless it is properly positioned. Read and obey all instructions provided below.

WARNING
Risk of electric shock or electrocution.

► Do not operate this generator in rain, snow, or standing water.

Requirements Position the generator according to the following requirements.

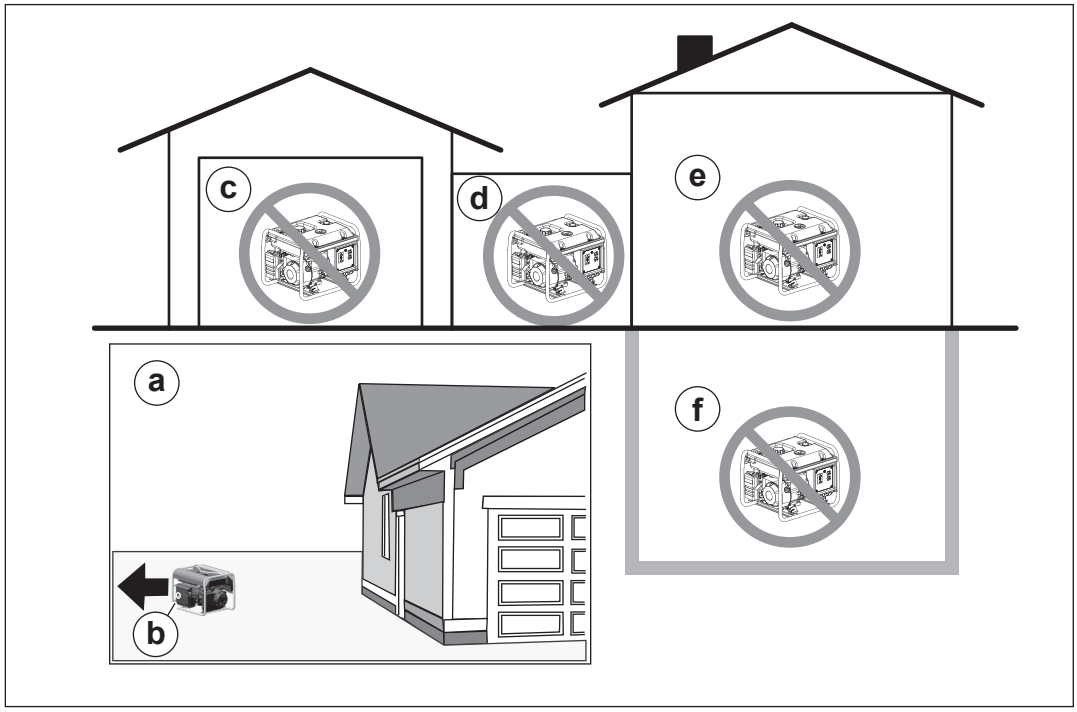

wc_gr010480

- Do not operate the generator anywhere inside a home or building. This includes the garage **(c)**, entryway, porch, or sunroom **(d)**, living area or work space **(e)**, or basement or crawl space **(f)**. Operating the generator inside a home or building can be fatal even if fans, open doors, or open windows are used for ventilation.
- ONLY use a generator outside **(a)**, and far away from homes, buildings, windows, doors, and vents. Windows, doors, and vents can pull in generator exhaust.
- Point the engine exhaust **(b)** away from homes, buildings, windows, doors, and vents. Also, point the engine exhaust away from combustible materials.
- Position the generator on firm, level ground so that it will not slide or shift.

CO detectors/ alarms

Install CO detectors/alarms in all areas that may be occupied by people or animals while the generator is operating. CO detectors/alarms provide an extra measure of protection against this poison that you cannot see or smell.

Install battery-operated CO detectors/alarms or plug-in CO detectors/alarms with battery backup, according to the manufacturer's instructions. CO detectors/alarms should be certified to the requirements of the latest safety standards (UL 2034, IAS 6-96, or CSA 6.19.01). Test the CO detector/alarm batteries regularly according to the manufacturer's instructions.

4.8 Generator Derating

All generators are subject to derating for altitude and temperature. Internal combustion engines, unless modified, run less efficiently at higher altitudes due to the reduction of air pressure. This translates into a lack of power and thus reduction in generator output. Temperature affects both engine and generator performance. As temperature increases, an engine will run less efficiently and more resistance will be found in electrical components. Therefore, as the temperature increases, the output of the generator decreases. Altitude also affects the cooling capacity of air—the higher the altitude the less dense the air is and thus the lower its ability to transfer heat.

For every increase in altitude of 500 m (1650 ft) above 1000 m (3300 ft), the output of the generator will be reduced by 3%. For every increase of 5°C (9°F) in ambient temperature above 40°C (104°F), the output of the generator will be reduced by 3%. Use the tables shown for altitude and temperature deration factors. It may be necessary to consider both altitude and ambient temperature deration factors to determine true generator output.

Ambient temperature °C (°F)	Derate	Factor
45 (113)	3 %	0.97
50 (122)	6 %	0.94
55 (131)	9 %	0.91
60 (140)	12 %	0.88

Altitude m (ft)	Derate	Factor
1500 (4900)	3 %	0.97
2000 (6600)	6 %	0.94
2500 (8200)	9 %	0.91
3000 (9900)	12 %	0.88
3500 (11500)	15 %	0.85
4000 (13100)	18 %	0.82

4.9 Grounding the Generator

Location A ground connection **(a)** is located on the generator frame.

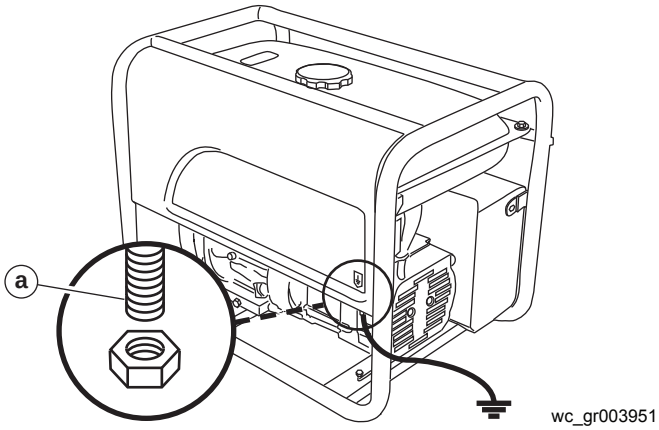

Function This ground connection is used for electrically grounding the generator when necessary to comply with the National Electrical Code and other federal, state, and local regulations. For grounding requirements in your area, consult with a qualified electrician, electrical inspector, or local agency having jurisdiction over electrical compliance.

- If the generator is used at a construction site, there may be additional regulations which must be observed.
- In some areas, generators are required to be registered with local utility companies.
- There is a conductor between the generator (stator neutral winding) and the frame.

4.10 Operating Heavy Loads

Limit operations requiring the maximum rated output of 2600W to 20–30 minutes. For continuous operation, do not exceed the continuous rated output of 2250W.

***NOTICE*:** DO NOT exceed the current limit specified on the control panel for any receptacle.

4.11 Use of Extension Cords

When a long extension cord is used to connect an appliance or tool to the generator, a voltage loss occurs—the longer the cord, the greater the voltage loss. This results in less voltage being supplied to the appliance or tool and increases the amount of current draw or reduces performance. A heavier cord with a larger wire size will reduce the voltage loss.

Damaged extension cords can cause electrical shock, resulting in serious injury or death. DO NOT use worn, bare, or frayed cords. Replace damaged cords immediately.

Use the chart below as a guide for selecting proper cable size.

Current	Load in watts		Maximum cable length in feet			
(Amps)	120V	240V	#10	#12	#14	#16
2.5	300	600	1000.	600	375	250
5	600	1200	500	300	200	125
7.5	900	1800	350	200	125	100
10	1200	2400	250	150	100	—
15	1800	3600	150	100	65	—
20	2400	4800	125	75	50	—

Use only extension cords rated for outdoor use and equipped with a third-wire ground.

***NOTICE*:** Operating equipment at low voltage can cause it to overheat.

4.12 Control Panel—GP2500A

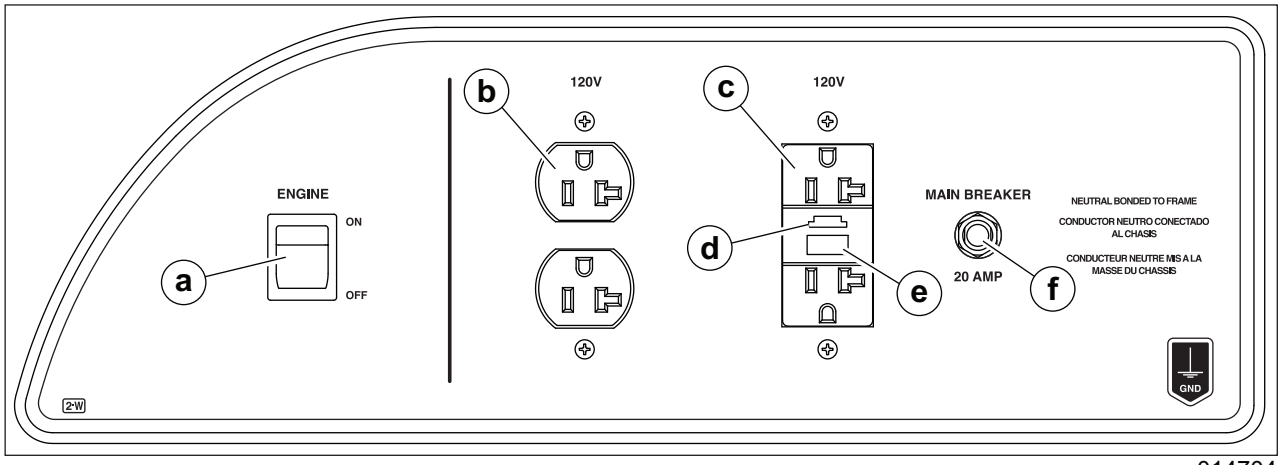

wc_gr014704

Ref.	Description	Ref.	Description
a	Engine ON-OFF switch	d	GFCI test button
b	Duplex receptacle—120V	e	GFCI reset button
c	GFCI duplex receptacle—120V	f	Circuit breaker—20A

4.13 Control Panel—GP3800A

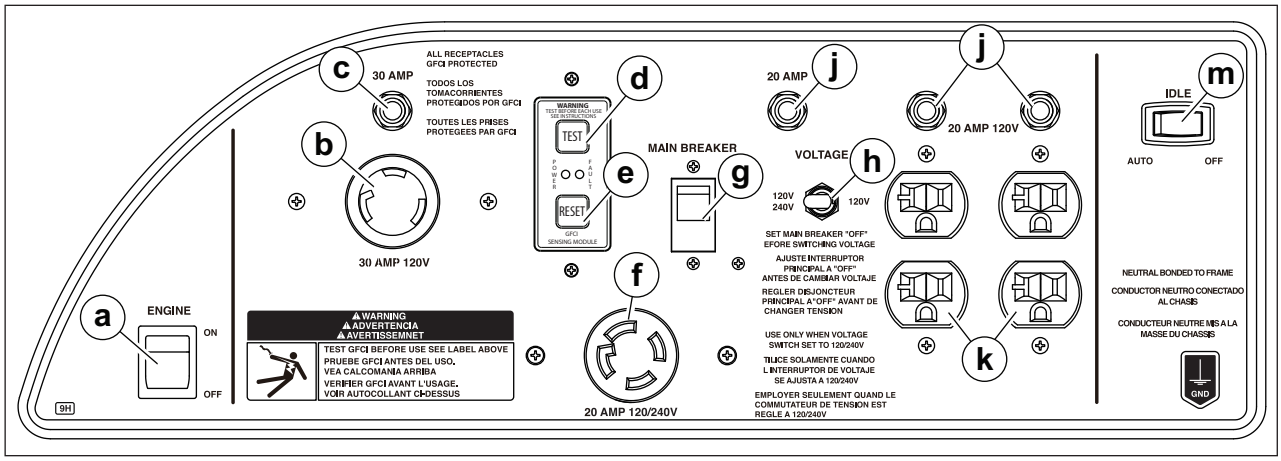

wc_gr014705

Ref.	Description	Ref.	Description
a	Engine switch	g	Main circuit breaker
b	Twist-lock receptacle—120V	h	Voltage Selector Switch (VSS)
c	30A circuit breaker	j	20A circuit breaker
d	GFCI test button	k	GFCI duplex receptacle—120V
e	GFCI reset button	m	Auto idle switch
f	Twist-lock receptacle—120/240V	—	—

4.14 Control Panel—GP5600A

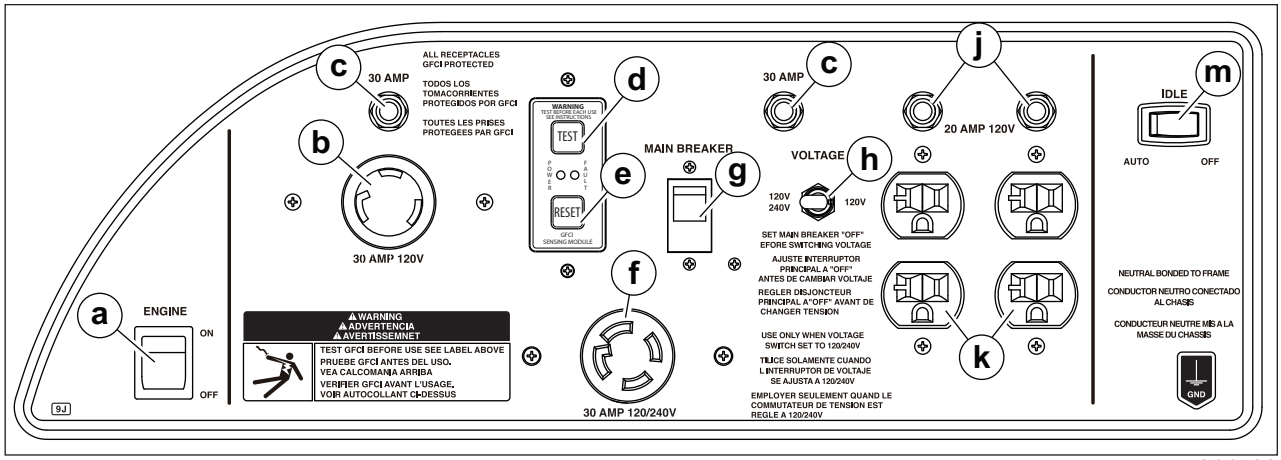

wc_gr014706

Ref.	Description	Ref.	Description
a	Engine switch	**g**	Main circuit breaker
b	Twist-lock receptacle—120V	**h**	Voltage Selector Switch (VSS)
c	30A circuit breaker	**j**	20A circuit breaker
d	GFCI test button	**k**	GFCI duplex receptacle—120V
e	GFCI reset button	**m**	Auto idle switch
f	Twist-lock receptacle—120/240V	**—**	—

4.15 Control Panel—GP6600A

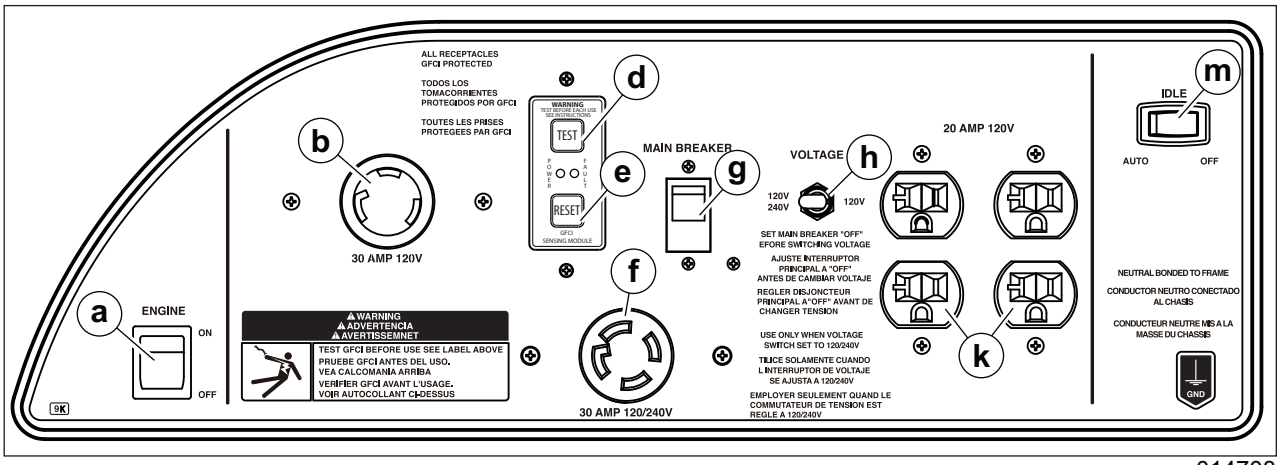

wc_gr014708

Ref.	Description	Ref.	Description
a	Engine switch	g	Main circuit breaker
b	Twist-lock receptacle—120V	h	Voltage Selector Switch (VSS)
—	—	—	—
d	GFCI test button	k	GFCI duplex receptacle—120V
e	GFCI reset button	m	Auto idle switch
f	Twist-lock receptacle—120/240V	—	—

4.16 Ground Fault Circuit Interrupt (GFCI)

The GFCI shuts off the power to the receptacle when a ground fault occurs in the generator or to a piece of equipment attached to the generator. The GFCI should be tested for proper operation every time the generator is used.

Normal operating state while the machine is on:

- The green LED power light **(a)** is illuminated.
- The circuit breaker (see *Control Panel* for your machine) is at the on position.

This procedure continues on the next page.

Continued from the previous page.

Testing the GFCI

Perform the manual test procedure below before each use, to test the GFCI.

1. Turn the power on at the control panel.
   - The green LED power light **(a)** will illuminate and the circuit breaker is at the ON position.
2. Push the test button **(b)** in.
   - The reset button **(c)** should pop out.
   - The green LED power light should go off.
   - The red LED fault light **(d)** should be illuminated.

Note: *Power to the GFCI receptacle should be off. If the green LED power light remains illuminated, DO NOT USE until the GFCI is replaced. Consult an electrician for assistance.*

3. Push the reset button in.
   - Manually reset the circuit breaker to ON, if needed.
   - A green LED power light will illuminate and the red LED fault light will be off.

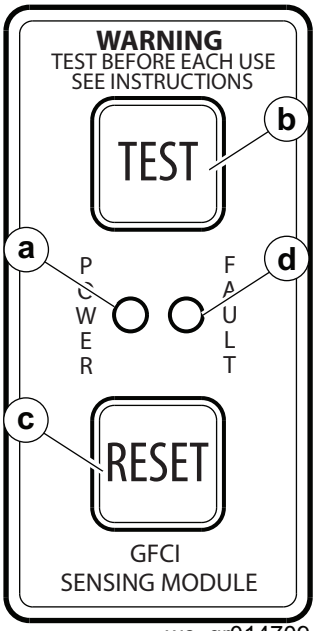

wc_gr014709

4.17 Circuit Breaker

The generator is also protected by a 20A circuit breaker located on the control panel.

Note: *Some generators have multiple circuit breakers (20A and 30A) on their control panels. See* Control Panel *for your machine.*

The circuit breaker protects the generator from severe overloads or short circuits. If the circuit breaker opens, turn the engine off immediately and determine the cause before restarting. Check the appliances and tools attached to the generator for defects and make sure their power requirements do not exceed the power rating of the generator or the current limit of the receptacles.

When the circuit breaker opens, the breaker button will pop out. To reset circuit breaker, push the circuit breaker button in.

4.18 Twist-Lock Receptacles

Twist-lock receptacles are used at the 120V Amp and 120/240V outlets. These receptacles are protected by the GFCI.

To attach a power cord to a twist-lock receptacle, insert plug into receptacle and turn it clockwise to lock it in place.

Note: *Not available on the GP2500.*

4.19 Engine Auto Idle

The auto idle switch automatically reduces engine speed approximately seven seconds after all appliances or tools attached to the generator have been turned off. The engine automatically returns to full speed when a tool or appliance is turned back on.

To turn the auto idle feature on, push the auto idle switch to AUTO. The AUTO setting is recommended while the generator is running to minimize fuel consumption. To avoid extended engine warm-up periods, keep the auto idle switch set to OFF when starting the engine and until the engine reaches operating temperature.

Note: *Not available on the GP2500.*

4.20 Engine Speed

Generators require a fixed engine speed to maintain the correct voltage. Engine speed is controlled by a governor which automatically adjusts to varying loads on the engine to maintain a constant speed (see *Technical Data)*. There is no throttle control. Use the Auto Idle switch on the generator to control engine speed.

4.21 Voltage Selector—GP3800A, GP5600A, GP6600A

The voltage selector switch **(a)** allows the generator to operate in either single (120V) or dual voltage (120/240V) mode.

In single-voltage mode, use only the 120V twist-lock **(b)** and the two duplex receptacles **(c)**. The full rated power of the generator is shared between the three receptacles.

In dual voltage mode both the 120V and 120/240V receptacles are powered; lower watts are available on receptacle **(b)** and receptacles **(c)**. The 120/240V twist-lock receptacle **(d)** should be used in dual mode only. To achieve full power in this receptacle, it should be used alone.

NOTICE: Never switch the voltage selector switch with the main breaker on! This can cause arcing and can damage the generator. Turn all tools and appliances off and place main breaker **(e)** in the OFF position before changing voltage switch position.

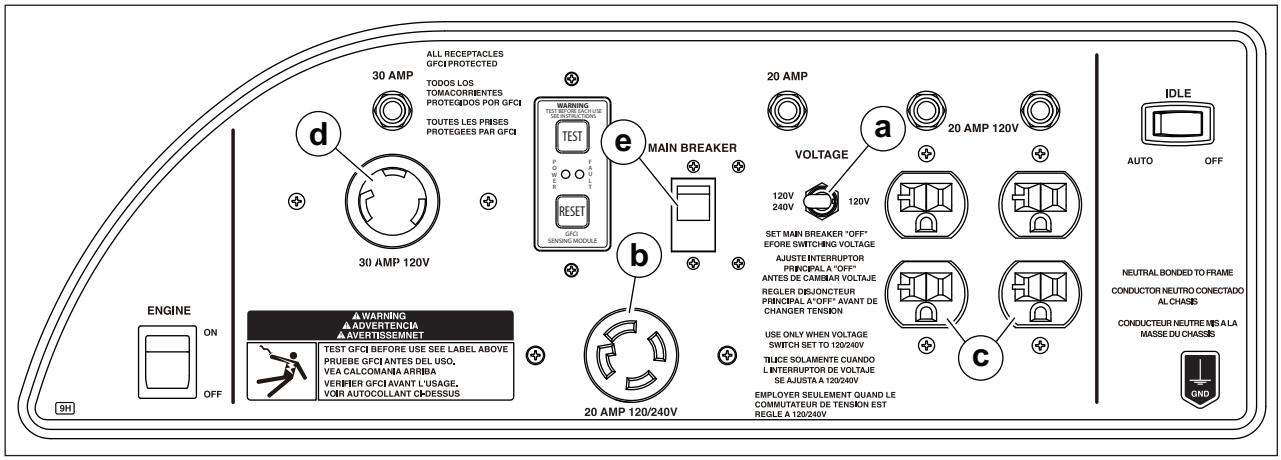

wc_gr014713

4.22 Before Starting

DANGER

► **Carbon monoxide.** Using a generator indoors CAN KILL YOU IN MINUTES. Generator exhaust contains carbon monoxide (CO). This is a poison you cannot see or smell. If you can smell the generator exhaust, you are breathing CO. But even if you cannot smell the exhaust, you could be breathing CO.

1. Read and understand the safety and operating labels and instructions at the beginning of this manual.
2. Inspect the generator for any signs of damage which may affect operation or pose a safety hazard.
3. Check:
   - Oil level in engine
   - Fuel level
   - Condition of air cleaner
   - Tightness of external fasteners
   - Condition of fuel lines

Note: *The engine is equipped with an oil alert system. If the oil level in the engine drops too low, the engine will not start.*

4. Fill the fuel tank with fresh, regular, unleaded grade gasoline. Do not exceed the fuel tank capacity (see Technical Data).

NOTICE: Fill the tank after placing the machine on level ground.

5. DO NOT use an oil/gas mixture to fill the tank. The use of gasohol or any fuel containing more than 10% ethanol is not recommended. Consult the engine owner's manual for complete fuel specifications.

4.23 Starting—GP2500A

1. Ensure that the generator is properly installed in an outdoor location. See *Installation* and *Operator Safety while using Internal Combustion Engines* for installation warnings and safety guidelines.
2. Disconnect all loads from the generator.
3. Open the fuel valve **(a1)**.

Note: *If the engine is cold, move the choke lever to the closed position* **(b2)**. *If the engine is hot, set the choke to the open position* **(b1)**.

4. Turn the engine switch to ON **(c1)**.
5. Pull the starter rope **(d)**.

Note: *If the oil level in the engine is low, the red LED at the engine switch will light and the engine will not start. If this happens, check the oil level and add oil as needed.*

6. Open the choke as the engine warms **(b1)**.
7. Allow the engine to warm up a few minutes before attaching loads.

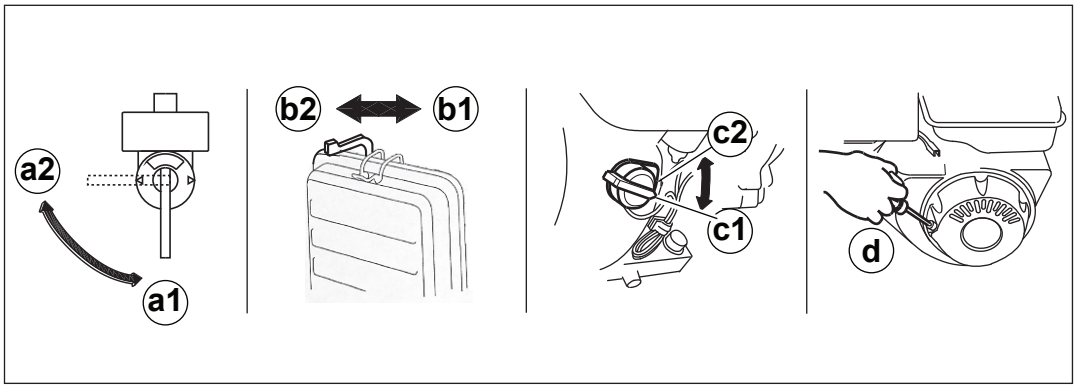

wc_gr010581

4.24 Stopping—GP2500A

1. Turn off and disconnect all tools and appliances attached to the generator.
2. Turn the engine switch to “OFF” **(c2)**.
3. Close the fuel valve **(a2)**.

Note: *To stop the engine quickly in an emergency, turn the engine switch to “OFF” **(c2)**.*

4.25 Starting—GP3800A, GP5600A, GP6600A

Before starting, be sure you read and understand all the safety and operating instructions in this manual.

1. Ensure that the generator is properly installed in an outdoor location. See *Operator Safety while using Internal Combustion Engines* for installation warnings and safety guidelines.
2. Disconnect all loads from the generator and place the main breaker in the "OFF" position **(a2)**.
3. Set the Auto Idle Switch **(c)** to "OFF".
4. Open the fuel valve **(d1)**.

Note: *If the engine is cold, move the choke lever to the closed position **(e2)**. If the engine is hot, set the choke to the open position **(e1)**.*

5. Turn the engine switch to "ON" **(b1)**.
6. Pull the starter rope **(f)**.

Note: *If the oil level in the engine is low, the engine will not start. If this happens, check the oil level and add oil as needed.*

7. As the engine warms up, move the choke lever to the OPEN position **(e1)**.
8. Allow the engine to warm up for a few minutes before placing the main breaker in the "ON" position **(a1)** and attaching loads.

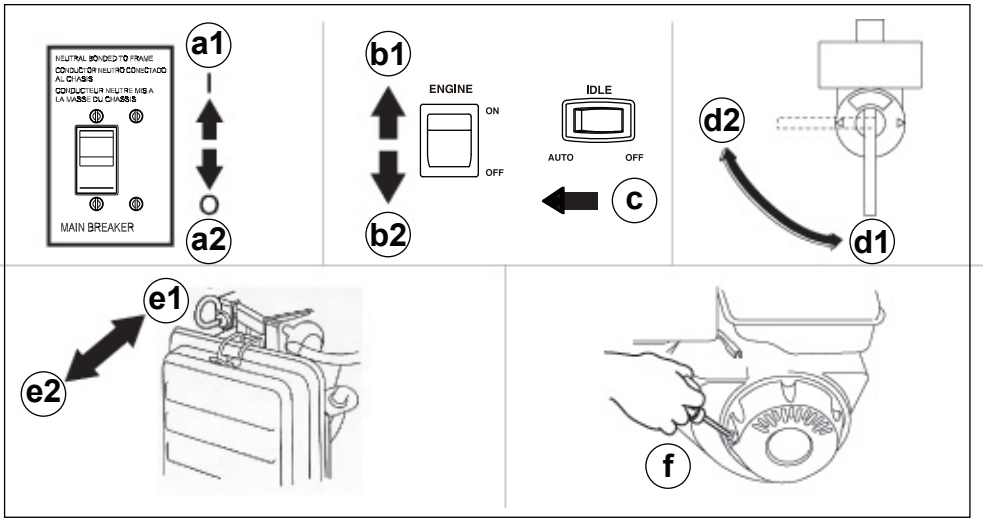

wc_gr014176

4.26 Stopping—GP3800A, GP5600A, GP6600A

1. Turn off and disconnect all tools and appliances attached to the generator.
2. Place the main circuit breaker in the OFF position **(a2)**.
3. Place the engine switch to OFF **(b2)**.
4. Close the fuel valve **(d2)**.

Note: *To stop the engine quickly in an emergency, turn the engine switch to OFF **(b2)**.*

4.27 Emergency Shutdown Procedure

Procedure

If a breakdown or accident occurs while the machine is operating, follow the procedure below:

1. Stop the engine.
2. Turn off the fuel supply.
3. Disconnect tools from the machine.
4. Allow the machine to cool.
5. Contact the rental yard or machine owner for further instructions.

5 Maintenance

5.1 Maintaining the Emission Control System

For machines sold in North America:

Normal maintenance, replacement, or repair of emission control devices and systems may be performed by any repair establishment or individual; however, warranty repairs must be performed by a dealer/service center authorized by Wacker Neuson. The use of service parts that are not equivalent in performance and durability to authorized parts may impair the effectiveness of the emission control system and may have a bearing on the outcome of a warranty claim.

5.2 Periodic Maintenance Schedule

The table below lists basic machine maintenance. Tasks designated with check marks ✓ may be performed by the operator. Tasks designated with square bullet points ■ require special training and equipment.

	Daily before starting	After first 20 hr	Every 50 hr	Every 100 hr	Every 300 hr
Check the fuel level.	✓				
Check the engine oil level.	✓				
Inspect the air filter. Replace as needed.	✓				
Check external hardware.	✓				
Clean the air cleaner element.[1]			■		
Inspect the shockmounts for damage.				✓	
Change the engine oil.[1]		■		■	
Clean the sediment cup or fuel strainer.				■	
Check and clean the spark plug.				■	
Check and adjust the valve clearance.					■
Clean the fuel tank.[1]					■
Check condition of the fuel lines. Replace when necessary.					■

[1] *Service more frequently in dusty conditions.*

5.3 Changing the Engine Oil

Procedure

1. Drain the oil while the engine is still warm.
2. Remove the oil filler plug **(a)** and the drain plug **(b)** to drain the oil.

Note: *In the interests of environmental protection, place a plastic sheet and a container under the machine to collect any liquid that drains off. Dispose of this liquid in accordance with environmental protection legislation.*

3. Install the drain plug.
4. Fill the engine crankcase with the recommended oil up to the level of the plug opening **(c)**. See *Technical Data* for oil quantity and type.
5. Install the oil filler plug.

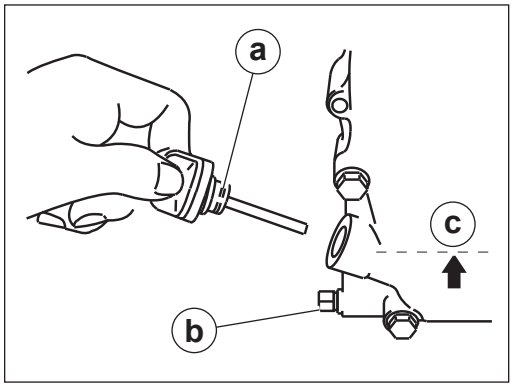

wc_gr010582

WARNING
Most used oil contains small amounts of materials that can cause cancer and other health problems if inhaled, ingested, or left in contact with skin for prolonged periods of time.

► Take steps to avoid inhaling or ingesting used engine oil.
► Wash skin thoroughly after exposure to used engine oil.

5.4 Servicing the Air Cleaner

Service the air cleaner frequently to prevent carburetor malfunction.

***NOTICE*: NEVER** run the engine without the air cleaner. Severe engine damage will occur.

WARNING
Explosion and fire hazards.

► Never use gasoline or other types of low flash point solvents for cleaning the air filter. Use only compressed air, mild detergent, and warm water.

Procedure

1. Remove the air cleaner cover **(a)**.
2. Inspect the element **(b)** for holes or tears.
   - Replace the element if it is damaged.
3. Wash the foam element **(b)** in a solution of mild detergent and warm water.
4. Rinse it thoroughly in clean water.
5. Allow the element to dry thoroughly.
6. Soak the element in clean engine oil and squeeze out excess oil.

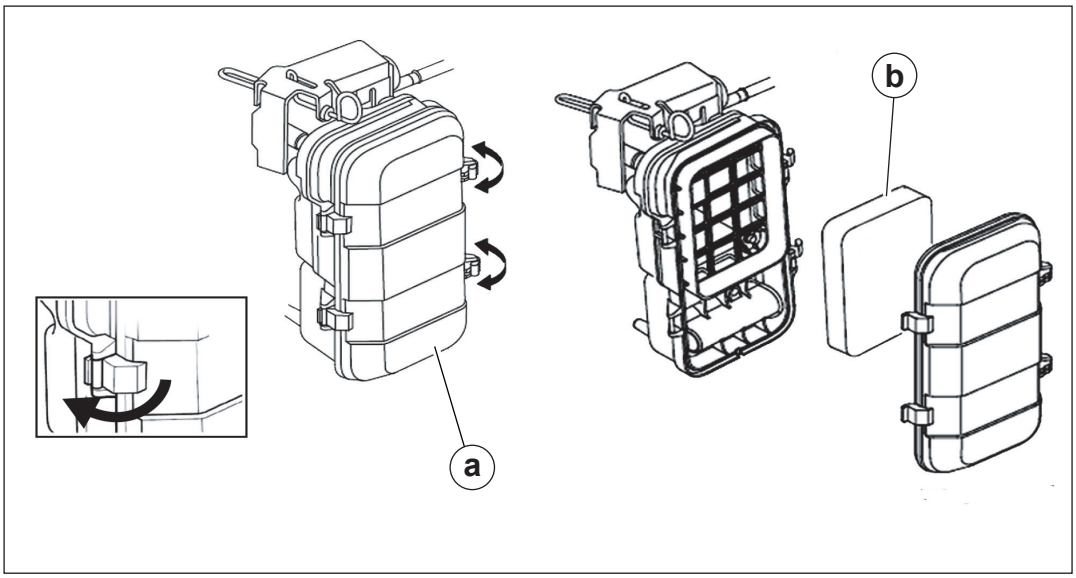

wc_gr010583

5.5 Cleaning and Checking the Spark Plug

When Every 100 hours

Requirements
- Engine stopped and cool to the touch
- Spark plug wrench
- Spark plug gap tool
- Wire brush
- Replacement spark plug as needed (see *Technical Data*)

WARNING
Burn hazard. The engine and muffler become very hot during operation and require cool-down time after the engine is stopped.

► Do not touch the engine, muffler, or spark plug until the machine is cool.

Procedure Perform the procedure below to clean and check the spark plug.

1. Disconnect the spark plug wire **(b)** and remove the spark plug **(a)**.

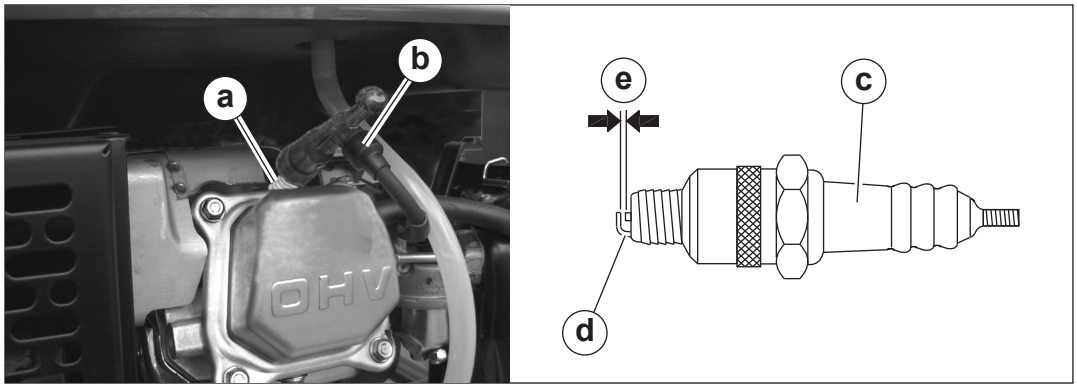

wc_gr010585

2. Inspect the spark plug. Replace the spark plug if the insulator **(c)** is cracked or chipped.
3. Clean spark plug electrodes **(d)** with a wire brush to remove carbon deposits.
4. Check the electrode gap **(e)** and adjust as needed. See *Technical Data* for the recommended gap setting.
5. Re-install the spark plug.

NOTICE: A loose spark plug can become very hot and may cause engine damage.

5.6 Cleaning the Sediment Cup

1. Turn the fuel valve off.
2. Remove the sediment cup **(a)** and the O-ring **(b)**.
3. Wash the sediment cup in a nonflammable solvent.
4. Dry and install the sediment cup.
5. Replace the O-ring with a new one.
6. Turn the fuel valve on and check for leaks.

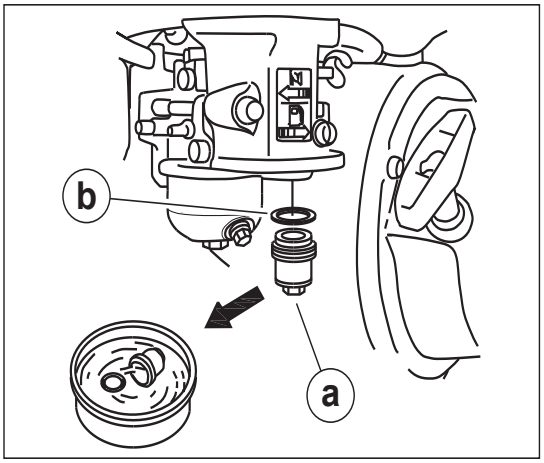

wc_gr000029

5.7 Adjusting the Carburetor

1. Start the engine and allow it to warm up to operating temperature.
2. Set the pilot screw **(a)** two turns out. See *Note*.
3. With the engine idling, turn the pilot screw **(a)** in or out to the setting that produces the highest rpm.
4. After the pilot screw is adjusted, turn the throttle stop screw **(b)** to obtain the standard idle speed. See *Technical Data*.

Note: *On some engines the pilot screw is fitted with a limiter cap* ***(c)*** *to prevent excessive enrichment of the air-fuel mixture in order to comply with emission regulations. The mixture is set at the factory and no adjustment should be necessary. Do not attempt to remove the limiter cap. The limiter cap cannot be removed without breaking the pilot screw.*

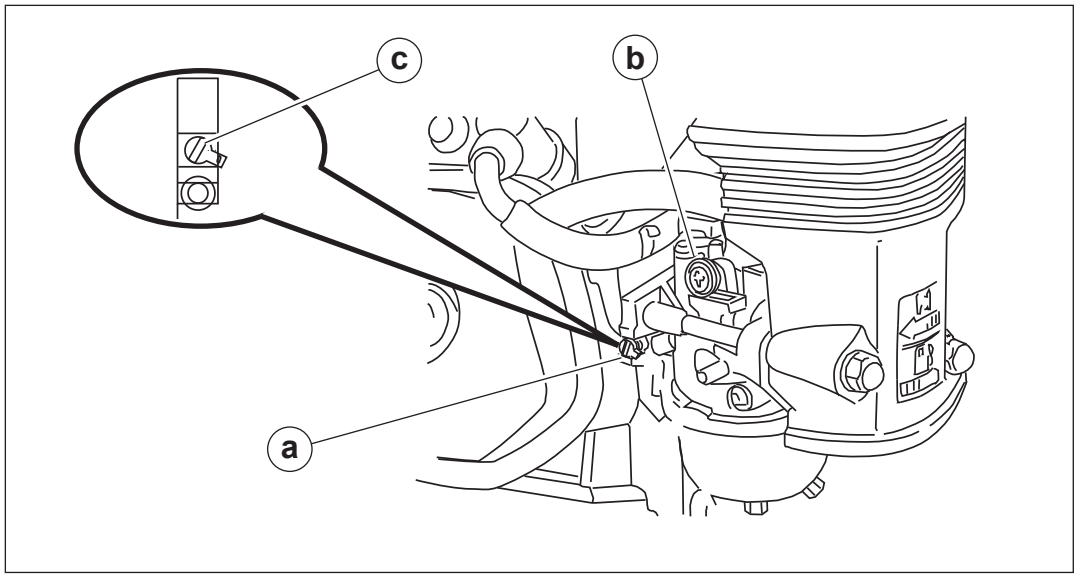

wc_gr010584

5.8 Engine Speed

Generators require a fixed engine speed to maintain the correct voltage. Engine speed is controlled by a governor which automatically adjusts to varying loads on the engine to maintain a constant speed. There is no throttle control.

To set the engine to the proper speed:

Turn the speed adjusting screw **(b)** in or out to obtain a no-load speed. See *Technical Data*.

***NOTICE*:** Setting the engine speed too high or too low may damage tools and other appliances attached to the generator.

5.9 Storage

Before storing the generator for a long period of time:

1. Close the fuel valve and remove and empty the sediment cup or fuel strainer.
2. Disconnect the fuel line from the carburetor. Place the open end of the fuel line into a suitable container and open the fuel valve to drain the fuel from the tank.

Gasoline is extremely flammable. Drain the fuel tank in a well-ventilated area. Do not drain the fuel tank in an area with flames or sparks.

---

3. Loosen the drain screw on the carburetor and drain any remaining fuel from the carburetor.
4. Change the engine oil.
5. Remove the spark plug and pour approximately 30 ml (1 ounce) of clean engine oil into the cylinder. Crank the engine a few turns to distribute the oil to the inside of the cylinder walls.
6. Pull the starter rope slowly until resistance is felt and leave the handle in this position. This ensures that the intake and exhaust valves are closed.
7. Store the generator in a clean, dry area.

6 Troubleshooting

Problem / Symptom	Reason / Remedy
If engine doesn't start, check that:	■ Engine switch is on “Start”. ■ Fuel valves under fuel tank and on engine are open. ■ Fuel tank has fuel. ■ Choke lever is in correct position. Choke should be closed when starting a cold engine. ■ All loads are disconnected from generator. ■ Spark plug is in good condition. ■ Spark plug cap is tight. ■ Engine oil level is adequate.
If engine starts but there is no power at receptacles, check that:	■ Circuit breaker is closed. ■ Connector from generator to control panel is tight.
If engine starts but runs erratically, check that:	■ Hose routing from the fuel tank to the engine is correct. For proper operation, the hose must run through the bushing in the lifting bracket. Refer to the Parts Book for illustration.
If the GFCI trips when a load is connected, check that:	■ The connected equipment may be wired incorrectly or faulty. Contact equipment supplier. ■ See section *Determining Power Requirements.*

7 Technical Data

7.1 Generator—GP2500A and GP3800A

Machine		GP2500A	GP3800A
Maximum output	W	2500	3800
Continuous output	W	2250	3400
Type		Single phase, self-exciting, 2-pole, field rotating	
AC voltages available	volts phase	120 1ø	120 / 240 1ø
Frequency	Hz	60	
Power factor	cos ø	1.0	
AC receptacles: 125V duplex 125V duplex 125V twist-lock 125V / 250V twist-lock	 A A A A	 20 20 — —	 20 20 — 20
Main circuit breaker	A	20	2-pole, 16A per pole
L x W x H	mm (in.)	623 x 438 x 491 (24.5 x 17.2 x 19.3)	710 x 550 x 515 (28.0 x 21.6 x 20.3)
Weight (dry)	kg (lb)	44 (97)	68 (150)

7.2 Generator—GP5600A and GP6600A

Machine		GP5600A	GP6600A
Maximum output	W	5600	6600
Continuous output	W	5000	6000
Type		Single phase, self-exciting, 2-pole, field rotating	
AC voltages available	volts phase	120 / 240 1ø	
Frequency	Hz	60	
Power factor	cos ø	1.0	
AC receptacles: 125V duplex 125V duplex 125V twist-lock 125V/250V twist-lock	 A A A A	 20 20 30 30	
Main circuit breaker	A	2-pole, 23A per pole	2-pole, 27A per pole
L x W x H	mm (in.)	708 x 548 x 515 (27.9 x 21.6 x 20.3)	
Weight (dry)	kg (lb)	80 (176.4)	

7.3 Engine—GP2500A and GP3800A

Engine Power Rating

Net power rating per SAE J1349. Actual power output may vary due to conditions of specific use.

Machine		GP2500A	GP3800A
Engine make		Honda	
Engine model		GX160 RT2 VWS1	GX240 RT2 VWS1
Maximum rated power at rated speed	kW (hp)	3.6 @ 3600 rpm (4.8) @ 3600 rpm	5.9 @ 3600 rpm (7.9) @ 3600 rpm
Spark plug		BPR6ES (NGK)	BPR5ES (NGK)
Electrode gap	mm (in.)	0.7–0.8 (0.028–0.031)	
Operating speed (max.)	rpm	3600	
Air cleaner	type	Oil-wetted foam	
Engine lubrication	oil grade	SAE 10W30 service class SF or SG	SAE 10W30 service class SJ or later
Engine oil capacity	L (qt)	0.6 (0.7)	1.1 (1.2)
Fuel	type	Regular unleaded gasoline	
Fuel tank capacity	L (gal)	12 (3.17)	21 (5.5)
Fuel consumption	L/hr (qt)/hr	1.62 (1.71)	2.4 (2.5)
Running time - continuous load	hr	7.4	8.8

7.4 Engine—GP5600A and GP6600A

Engine Power Rating

Net power rating per SAE J1349. Actual power output may vary due to conditions of specific use.

Machine		GP5600A	GP6600A
Engine make		Honda	
Engine model		GX340 RT2 VWS1	GX390 RT2 VWS1
Maximum rated power at rated speed	kW (hp)	8 @ 3600 rpm (10.7) @ 3600 rpm	8.7 @ 3600 rpm (11.7) @ 3600 rpm
Spark plug		BPR5ES (NGK)	
Electrode gap	mm (in.)	0.7–0.8 (0.028–0.031)	
Operating speed (max.)	rpm	3600	
Air cleaner	type	Oil-wetted foam	
Engine lubrication	oil grade	SAE 10W30 service class SJ or later	
Engine oil capacity	L (qt)	1.1 (1.2)	
Fuel	type	Regular unleaded gasoline	
Fuel tank capacity	L (gal)	21 (5.5)	
Fuel consumption	L/hr (qt)/hr	3.4 (3.59)	3.9 (4.1)
Running time - continuous load	hr	6.2	5.4

8 Assembly Instructions—Wheel Kit

Order Number:	**5000176311**
Instruction Sheet Number:	**5000177373 / 2000331134**
Machines:	**GP3800A, GP5600A, GP6600A**
Revision:	**06**
Requirements:	**Standard shop tools**

WARNING

For safety and protection from physical injury, carefully read, understand, and observe the information enclosed with this service kit.

Retrofit work may be performed only by specially trained personnel in an authorized workshop.

Wacker Neuson Production Americas, LLC

N92 W15000 Anthony Ave.

Menomonee Falls, WI 53051

wackerneuson.com

(262) 255-0500

Fax: (262) 255-0550

Kit contents

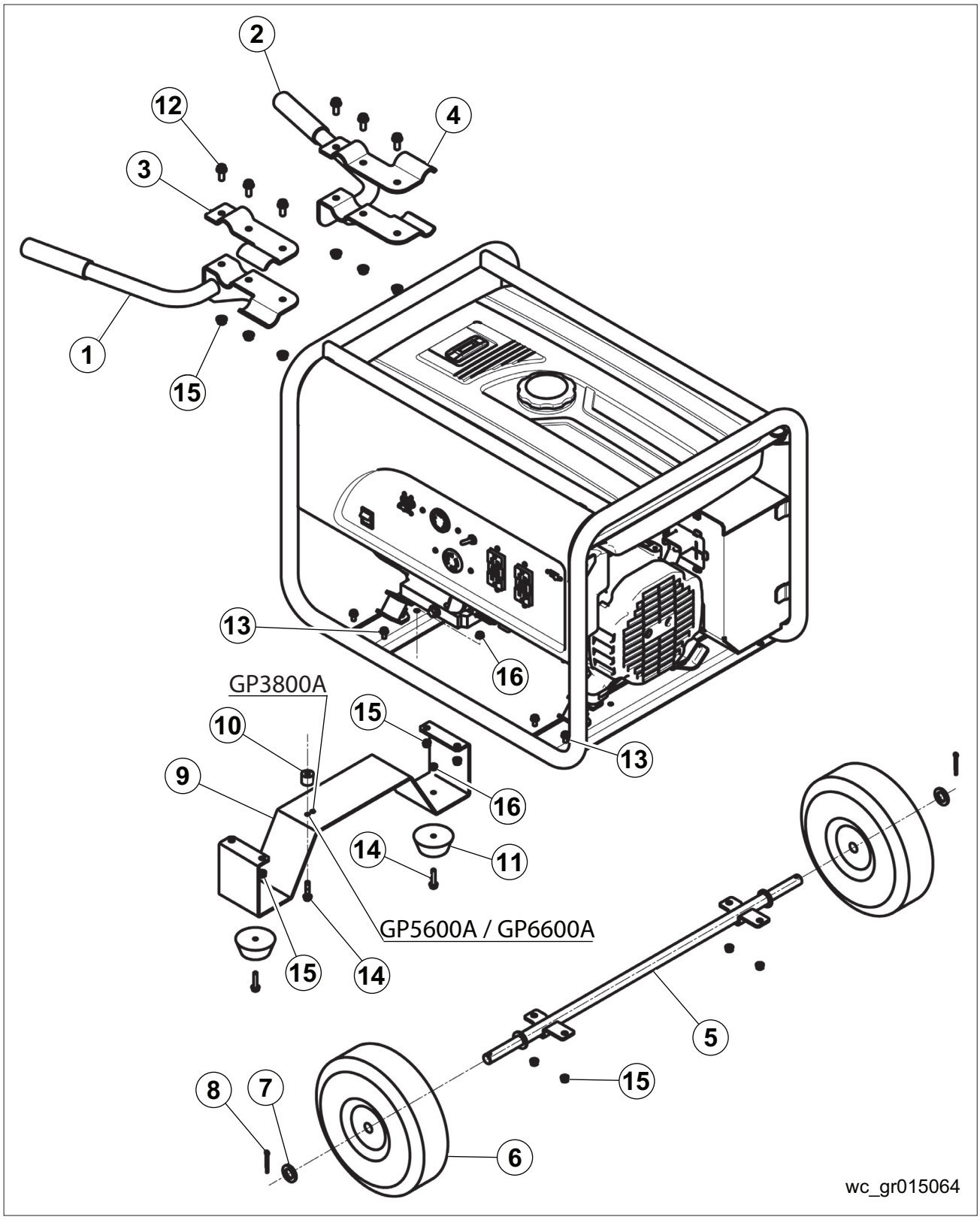

Continued from the previous page.

Item	Part Number	Quantity	Description
1	5000177375	1	Right handlebar
2	5000177374	1	Left handlebar
3	5000177377	1	Right support bracket
4	5000177376	1	Left support bracket
5	5000177378	1	Axle shaft
6	5000177379	2	Wheels
7	5000171857	2	M20 washers
8	5000171858	2	Cotter pins
9	5000177380	1	Main support bracket
10	5000177381	1	Spacer
11	5000177382	2	Cushion mounts
12	5000177386	6	M8 x 20 bolts
13	5000171855	8	M8 x 16 bolts
14	5000177389	3	M6 x 28 bolts
15	5000171803	14	M8 nuts—Tighten to a torque of 18-25 Nm (13-18 ft. lbs.)
16	5000177390	3	M6 nuts—Tighten to a torque of 8-12 Nm (6-9 ft. lbs.)

Preparatory work

1. Stop the engine.
2. Remove the ignition key.
3. Verify that all wheel kit parts are present.

Lifting the machine

CAUTION

This machine, while compact, is heavy enough to cause injury if proper lifting techniques are not used. Observe the following guidelines when lifting the machine.

- Do not attempt to lift and carry the machine unassisted.
- Use appropriate lifting equipment such as slings, chains, hooks, ramps, or jacks.
- Make sure lifting equipment is attached securely and has enough weight-bearing capacity to lift or hold the machine safely.

This procedure continues on the next page.

Continued from the previous page.

- Remain aware of the location of other people nearby when lifting the machine.
- Use appropriate lift points.

Installation procedure

1. Attach the wheels **(a)** to the axle shaft **(b)** with the washers **(c)** and the cotter pins **(d)**.

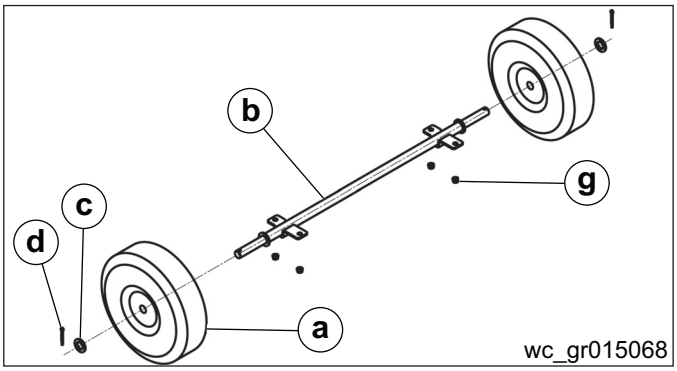

2. Lift the machine to a comfortable height to attach the axle shaft and main support bracket. See *Lifting the machine*.

3. Attach the axle shaft to the bottom-right crossbar **(e)** with four M8 x 16 bolts **(f)** and four M8 nuts **(g)**.

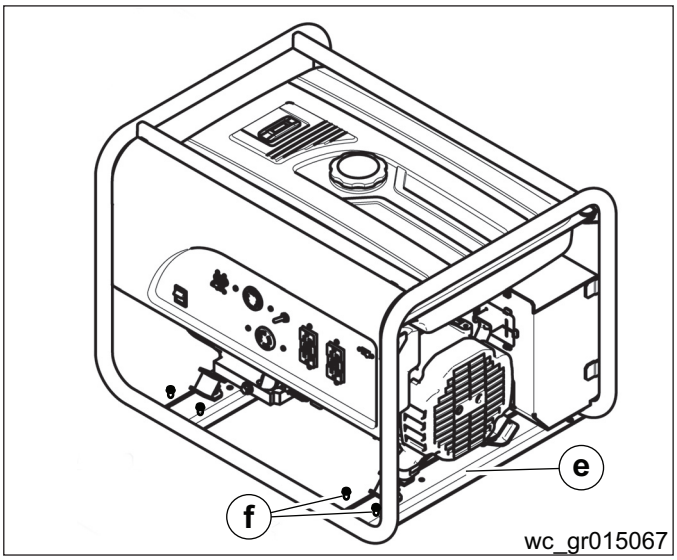

4. Attach the cushion mounts **(h)** to the main support bracket **(j)** using two M6 x 28 **(k)** bolts and two M6 nuts **(m)**.

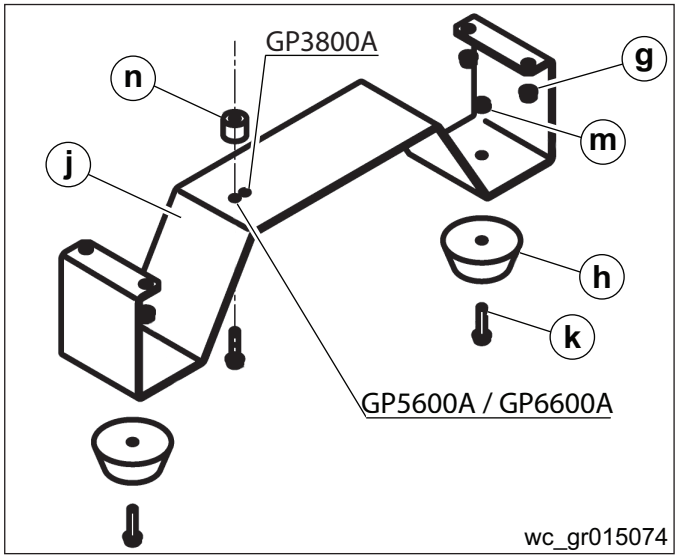

5. Insert an M6 x 28 bolt through the correct hole in the main support bracket for models GP3800A or GP5600A/GP6600A, through the spacer **(n)** and the bottom-left crossbar **(o)** of the machine, and fasten with an M6 nut.

6. Secure the main support bracket to the left crossbar of the machine with four M8 x 16 bolts and four M8 nuts **(g)**.

7. Clear the area around the machine and carefully lower the machine to the ground.

This procedure continues on the next page.

Continued from the previous page.

8. Align the right handlebar **(p)** with the top-left frame **(q)** and the top-front crossbar **(r)**.

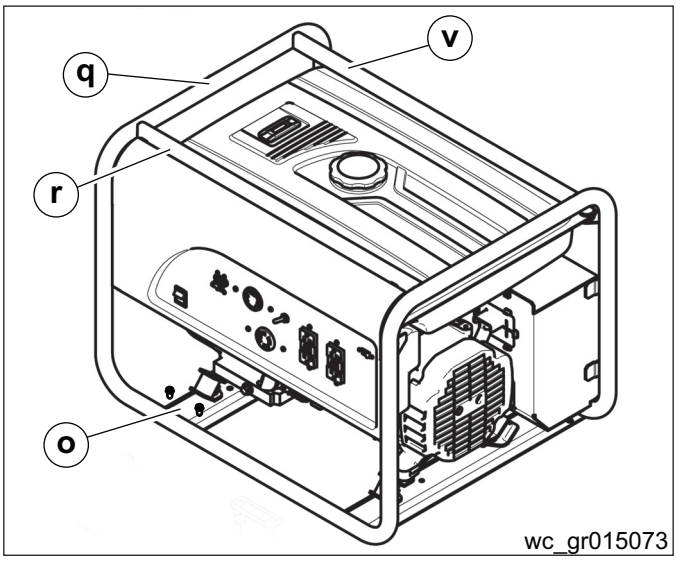

9. Attach the right support bracket **(s)** to the right handlebar with three M8 x 20 bolts **(t)** and three M8 nuts **(g)**.

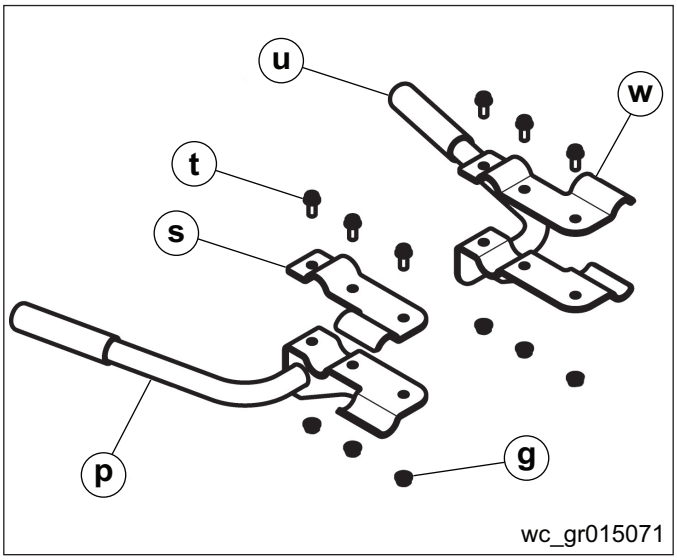

10. Align the left handlebar **(u)** with the top-left frame and the top-rear crossbar **(v)**.

11. Attach the left support bracket **(w)** to the left handlebar with three M8 x 20 bolts and three M8 nuts.

9 Emission Control Systems Information and Warranty—Gasoline

The Emission Control Warranty and associated information is valid only for the U.S.A., its territories, and Canada.

9.1 Emission Control System Background Information

Introduction

Wacker Neuson spark-ignited engines/equipment must conform with applicable Environmental Protection Agency (EPA) and the State of California emissions regulations. There are two types of emissions that fall under these regulations: 1) exhaust, and 2) evaporative. These regulations require that manufacturers warrant the emission control systems for defects in materials and workmanship.

Furthermore, EPA and California regulations require all manufacturers to furnish written instructions describing how to operate and maintain the engines/equipment including the emission control systems. This information is provided with all Wacker Neuson engines/equipment at the time of purchase.

Exhaust emissions

The combustion process produces carbon monoxide, oxides of nitrogen, and hydrocarbons. Control of hydrocarbons and oxides of nitrogen is very important because, under certain conditions, they react to form photochemical smog when subjected to sunlight. Carbon monoxide does not react in the same way, but it is toxic.

Wacker Neuson utilizes lean carburetor settings and other systems to reduce the emissions of carbon monoxide, oxides of nitrogen, and hydrocarbons.

Evaporative emissions

Evaporative emissions are fuel emissions and generally include emissions that result from permeation of fuel through the fuel-system materials or from ventilation of the fuel system.

Wacker Neuson utilizes low-permeation fuel lines and fuel tanks where applicable to reduce evaporative emissions.

Problems that may affect emissions

If any of the following symptoms arise, have the engine/equipment inspected and repaired by a Wacker Neuson dealer/service center.

- Hard starting or stalling after starting
- Rough idling
- Misfiring or backfiring under load
- Afterburning (backfiring)
- Presence of black exhaust smoke during operation
- High fuel consumption

Tampering and altering

Tampering with or altering the emission control system may increase emissions beyond the legal limit. If evidence of tampering is found, Wacker Neuson may deny a warranty claim. Among those acts that constitute tampering are:

- Removing or altering of any part of the air intake, fuel, or exhaust systems.
- Altering or defeating the speed-adjusting mechanism causing the engine to operate outside its design parameters.

9.2 Limited Defect Warranty for Exhaust Emission Control System

See the supplied engine owner's manual for the applicable emission warranty statement.

9.3 Limited Defect Warranty for Wacker Neuson Evaporative Emission Control Systems

The Emission Control Warranty is valid only for the U.S.A., its territories, and Canada.

Wacker Neuson Sales Americas, LLC, N92 W15000 Anthony Avenue, Menomonee Falls, WI 53051, (hereinafter "Wacker Neuson") warrants to the initial retail purchaser and each subsequent owner, that this engine/equipment, including all parts of its evaporative emission control system, have been designed, built, and equipped to conform at the time of initial sale to all applicable evaporative emission regulations of the U.S. Environmental Protection Agency (EPA), and that the engine/equipment is free of defects in materials and workmanship which would cause this engine/equipment to fail to conform to EPA regulations during its warranty period.

Wacker Neuson is also liable for damages to other engine/equipment components caused by a failure of any warranted parts during the warranty period.

Limited defect warranty period for Wacker Neuson evaporative emission control systems

The warranty period for this engine/equipment begins on the date of sale to the initial purchaser and continues for a minimum of two (2) years. For the warranty terms for your specific engine/equipment, visit wackerneuson.com.

Any implied warranties are limited to the duration of this written warranty.

What is covered

Wacker Neuson recommends the use of genuine Wacker Neuson parts, or the equivalent, whenever maintenance is performed. The use of replacement parts not equivalent to the original parts may impair the effectiveness of the engine/equipment emission controls systems. If such a replacement part is used in the repair or maintenance of the engine/equipment, assure yourself that such part is warranted by its manufacturer to be equivalent to the parts offered by Wacker Neuson in performance and durability. Furthermore, if such a replacement part is used in the repair or maintenance of the engine/equipment, and an authorized Wacker Neuson dealer/service center determines it is defective or causes a failure

of a warranted part, the claim for repair of the engine/equipment may be denied. If the part in question is not related to the reason the engine/equipment requires repair, the claim will not be denied.

For the components listed in the following table, an authorized Wacker Neuson dealer/service center will, at no cost to you, make the necessary diagnosis, repair, or replacement necessary to ensure that the engine/equipment complies with the applicable EPA regulations. All defective parts replaced under this warranty become property of Wacker Neuson.

System Covered	Components
Evaporative emissions	Fuel tank (if applicable)
	Fuel tank cap (if applicable)
	Fuel line (if applicable)
	Fuel line fittings (if applicable)
	Clamps (if applicable)
	Carbon canister (if applicable)
	Purge port connector (if applicable)
Miscellaneous parts associated with the evaporative emission control system	Clamps
	Gaskets
	Mounting brackets

What is not covered

- Failures other than those resulting from defects in material or workmanship.
- Any systems or parts which are affected or damaged by owner abuse, tampering, neglect, improper maintenance, misuse, improper fueling, improper storage, accident and/or collision; the incorporation of, or any use of, add-on or modified parts, or unsuitable attachments, or the alteration of any part.
- Replacement of expendable maintenance items made in connection with required maintenance services after the item's first scheduled replacement as listed in the maintenance section of the engine/equipment operator's manual, such as spark plugs and filters.
- Incidental or consequential damages such as loss of time or the use of the engine/equipment, or any commercial loss due to the failure of the engine/equipment.
- Diagnosis and inspection charges that do not result in warranty-eligible service being performed.
- Any non-authorized replacement part, or malfunction of authorized parts due to use of-non authorized parts.

Owner's warranty responsibility

The engine/equipment owner, is responsible for the performance of the required maintenance listed in the Wacker Neuson engine/equipment operator's manual. Wacker Neuson recommends that all receipts covering maintenance on the engine/equipment be retained, but Wacker Neuson cannot deny warranty coverage solely for the lack of receipts or for the failure to ensure the performance of all scheduled maintenance.

Normal maintenance, replacement, or repair of emission control devices and systems may be performed by any repair establishment or individual; however, warranty repairs must be performed by an authorized Wacker Neuson dealer/ service center.

The engine/equipment must be presented to an authorized Wacker Neuson dealer/ service center as soon as a problem exists. Contact Wacker Neuson Product Support Department (1-800-770-0957) or visit wackerneuson.com to find a dealer/ service center in your area, or to answer questions regarding warranty rights and responsibilities.

How to make a claim

In the event that any emission-related part is found to be defective during the warranty period, you shall notify Wacker Neuson Product Support Department (1-800-770-0957, or technical.support@wackerneuson.com, or wackerneuson.com), and you will be advised of the appropriate dealer/service center where warranty repair can be performed. All repairs qualifying under this limited warranty must be performed by an authorized Wacker Neuson dealer/ service center.

You must take your Wacker Neuson engine/equipment along with proof of original purchase date, at your expense, to the authorized Wacker Neuson dealer/service center during their normal business hours.

For owners located more than 100 miles from an authorized dealer/service center (excluding the states with high-altitude areas as identified in 40 CFR Part 1068, Appendix III), Wacker Neuson will pay for pre-approved shipping costs to and from an authorized Wacker Neuson dealer/service center.

Claims for repair or adjustment found to be caused solely by defects in material or workmanship will not be denied because the engine/equipment was not properly maintained and used.

The warranty repairs should be completed in a reasonable amount of time, not to exceed 30 days.

9.4 California Evaporative Emission Control Warranty Statement

Your warranty rights and obligations

The California Air Resources Board and Wacker Neuson Sales Americas, LLC, N92 W15000 Anthony Avenue, Menomonee Falls, WI 53051, (hereinafter “Wacker Neuson”), are pleased to explain the evaporative emission control system (EECS) warranty on your model year 2008 and later portable generator. In California, new portable generators must be designed, built and equipped to meet the State’s stringent anti-smog standards. Wacker Neuson must warrant the EECS on your portable generator for the period of time listed below, provided there has been no abuse, neglect or improper maintenance of your portable generator.

Your EECS on your model year 2008 and later portable generator includes the fuel and vent line, fuel and vent line clamps, fuel and vent line fittings, carbon canister, fuel tank and fuel tank cap, purge port connector, gaskets, and mounting brackets.

Where a warrantable condition exists, Wacker Neuson will repair your portable generator at no cost to you including diagnosis, parts and labor.

Manufacturer's warranty coverage

This EECS is warranted for two years from the initial date of purchase. If any evaporative emission-related part on your equipment is defective, the part will be repaired or replaced by Wacker Neuson at no charge to you. The owner shall not be charged for diagnostic labor that leads to determination that a warranted part is in fact defective, provided that such diagnostic work is performed at a Wacker Neuson authorized service center.

Warranty period

Any warranted part that is not scheduled for replacement as required maintenance, or which is scheduled only for regular inspection to the effect of "repair or replace as necessary", shall be warranted for two years. Any warranted part that is scheduled for replacement as required maintenance shall be warranted for a time not less than the remaining warranty period.

Owner's warranty responsibilities

As the portable generator owner, you are responsible for performance of the required maintenance listed in your Operator's Manual. Wacker Neuson recommends that you retain all receipts covering maintenance on your portable generator, but Wacker Neuson cannot deny warranty solely for the lack of receipts.

As the portable generator owner, you should however be aware that Wacker Neuson may deny you warranty coverage if your portable generator or a part has failed due to abuse, neglect, or improper maintenance or unapproved modifications.

You are responsible for presenting your portable generator to a Wacker Neuson authorized service center as soon as the problem exists. The warranty repairs should be completed in a reasonable amount of time, not to exceed 30 days. If you have a question regarding your warranty coverage, you should contact your nearest authorized Wacker Neuson service center or call 1-800-770-0957.

What is not covered

All failures caused by abuse, neglect, or improper maintenance are not covered. In addition, the use of add-on or modified parts will be grounds for disallowing a warranty claim.

What is covered

The repair or replacement of any warranted part otherwise eligible for warranty coverage may be excluded from such warranty coverage if Wacker Neuson demonstrates that the portable generator has been abused, neglected, or improperly maintained, and that such abuse, neglect, or improper maintenance was the direct cause of the need for repair or replacement of the part. That notwithstanding, any adjustment of a component that has a factory installed, and properly operating, adjustment limiting device is still eligible for warranty coverage. The following emission warranty parts are covered:

Systems Covered	Components
Evaporative control system	Fuel and vent line
	Fuel and vent line clamps
	Fuel and vent line fittings
	Carbon canister
	Fuel tank
	Fuel tank cap
	Purge port connector
Miscellaneous parts associated with the evaporative emission control system	Gaskets
	Mounting brackets

9.5 Limited Defect Warranty for Exhaust Emission Control System

See the supplied engine owner’s manual for the applicable emission warranty statement.

10 Schematics

10.1 Schematics—GP2500A

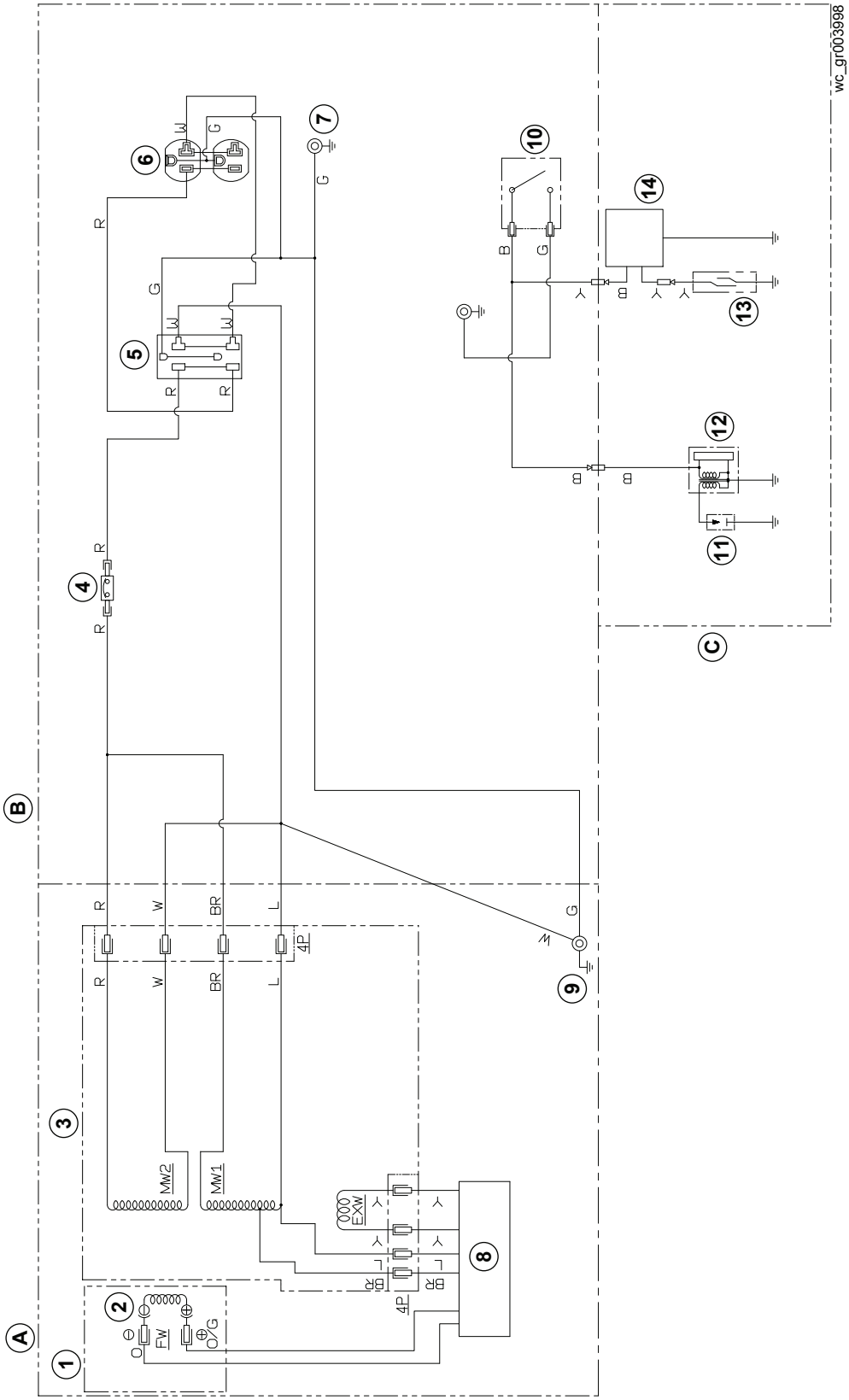

10.2 Electrical Schematic Components

Ref.	Description	Ref.	Description	Ref.	Description
A	Generator	**B**	Control Box	**C**	Engine

Ref.	Description	Ref.	Description
1	Rotor winding	**8**	Automatic voltage regulator
2	Slip ring	**9**	Ground terminal
3	Main Stator	**10**	Engine ON-OFF switch
4	Circuit protector, 20A	**11**	Spark plug
5	GFCI duplex receptacle, 125V-20A	**12**	Ignition coil
6	Duplex receptacle, 125V-20A	**13**	Oil level switch
7	Earth terminal	**14**	Oil alert module

Wire colors			
B	Black	**BR**	Brown
Y	Yellow	**O**	Orange
L	Blue	**SB**	Light Blue
G	Green	**LG**	Light Green
R	Red	**P**	Pink
W	White	**GR**	Gray

10.3 Schematics—GP3800A

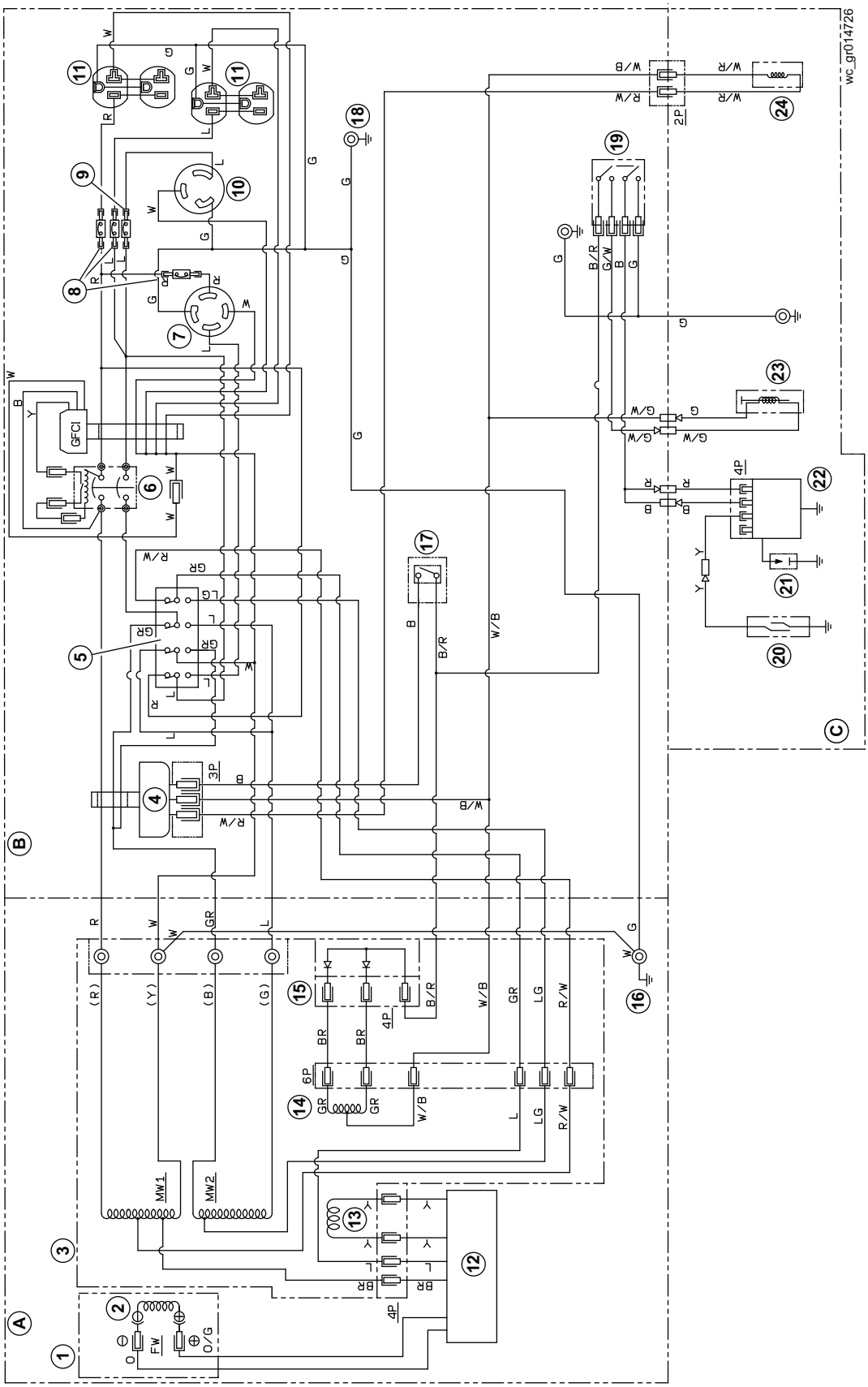

10.4 Electrical Schematic Components

Ref.	Description	Ref.	Description	Ref.	Description
A	Generator	**B**	Control Box	**C**	Engine

Ref.	Description	Ref.	Description
1	Rotor winding	**13**	Secondary winding
2	Slip ring	**14**	Auxiliary winding
3	Main Stator	**15**	DC rectifier
4	Auto idle unit	**16**	Ground terminal
5	Voltage selector switch	**17**	Auto idle switch
6	Main circuit breaker	**18**	Earth terminal
7	Twist lock receptacle, 125/250V-20A	**19**	Engine ON-OFF switch
8	Circuit protector, 20A	**20**	Oil level switch
9	Circuit protector, 30A	**21**	Spark plug
10	Twist lock receptacle, 125V-30A	**22**	Ignition coil
11	GFCI duplex receptacle, 125V-20A	**23**	Fuel stop solenoid
12	Automatic voltage regulator	**24**	Idle solenoid

Wire colors			
B	Black	**BR**	Brown
Y	Yellow	**O**	Orange
L	Blue	**SB**	Light Blue
G	Green	**LG**	Light Green
R	Red	**P**	Pink
W	White	**GR**	Gray

10.5 Schematics—GP5600A

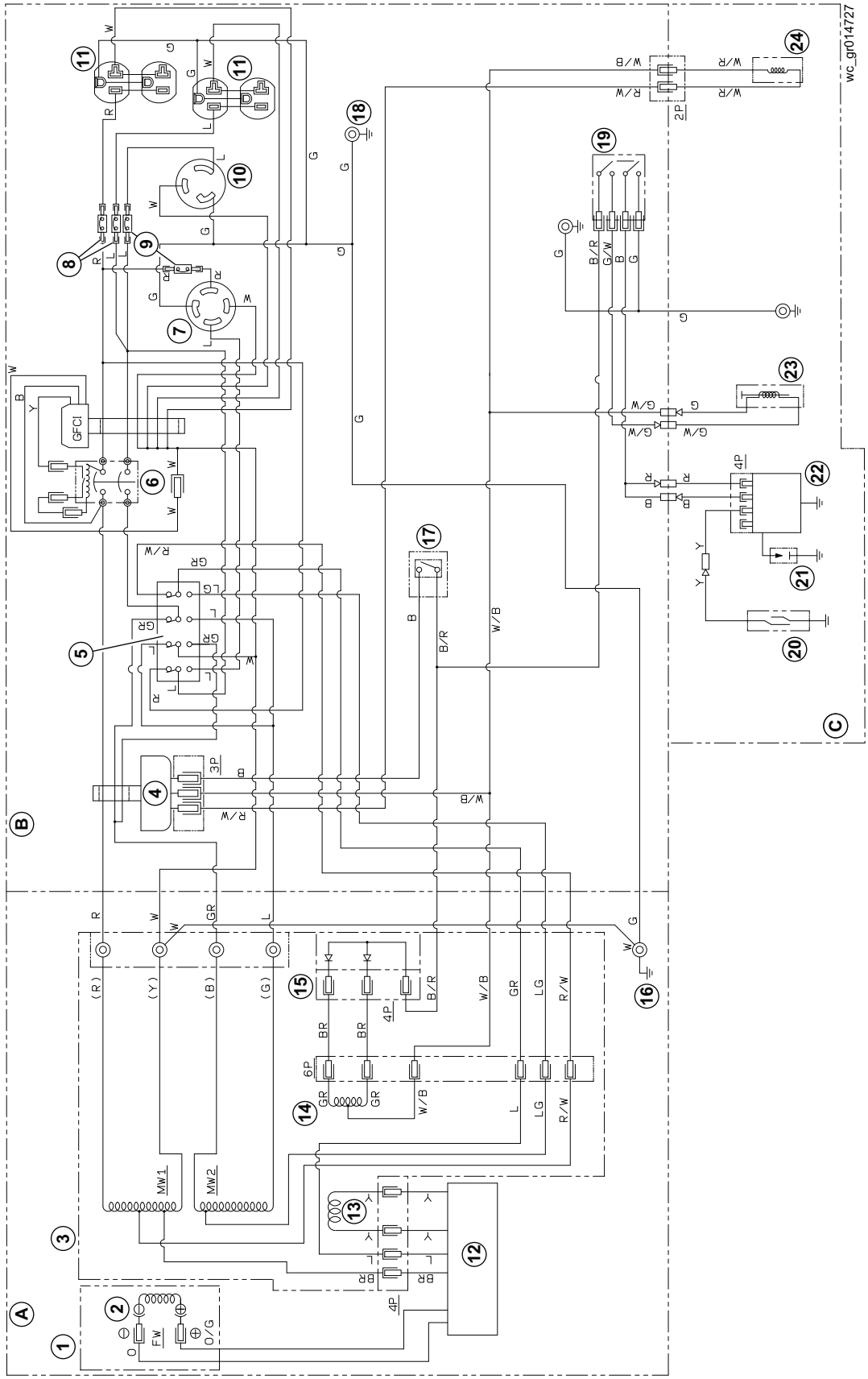

10.6 Electrical Schematic Components

Ref.	Description	Ref.	Description	Ref.	Description
A	Generator	**B**	Control Box	**C**	Engine

Ref.	Description	Ref.	Description
1	Rotor winding	**13**	Secondary winding
2	Slip ring	**14**	Auxiliary winding
3	Main Stator	**15**	DC rectifier
4	Auto idle unit	**16**	Ground terminal
5	Voltage selector switch	**17**	Auto idle switch
6	Main circuit breaker	**18**	Earth terminal
7	Twist lock receptacle, 125/250V-30A	**19**	Engine ON-OFF switch
8	Circuit protector, 20A	**20**	Oil level switch
9	Circuit protector, 30A	**21**	Spark plug
10	Twist lock receptacle, 125V-30A	**22**	Ignition coil
11	GFCI duplex receptacle, 125V-20A	**23**	Fuel stop solenoid
12	Automatic voltage regulator	**24**	Idle solenoid

Wire colors			
B	Black	**BR**	Brown
Y	Yellow	**O**	Orange
L	Blue	**SB**	Light Blue
G	Green	**LG**	Light Green
R	Red	**P**	Pink
W	White	**GR**	Gray

10.7 Schematics—GP6600A

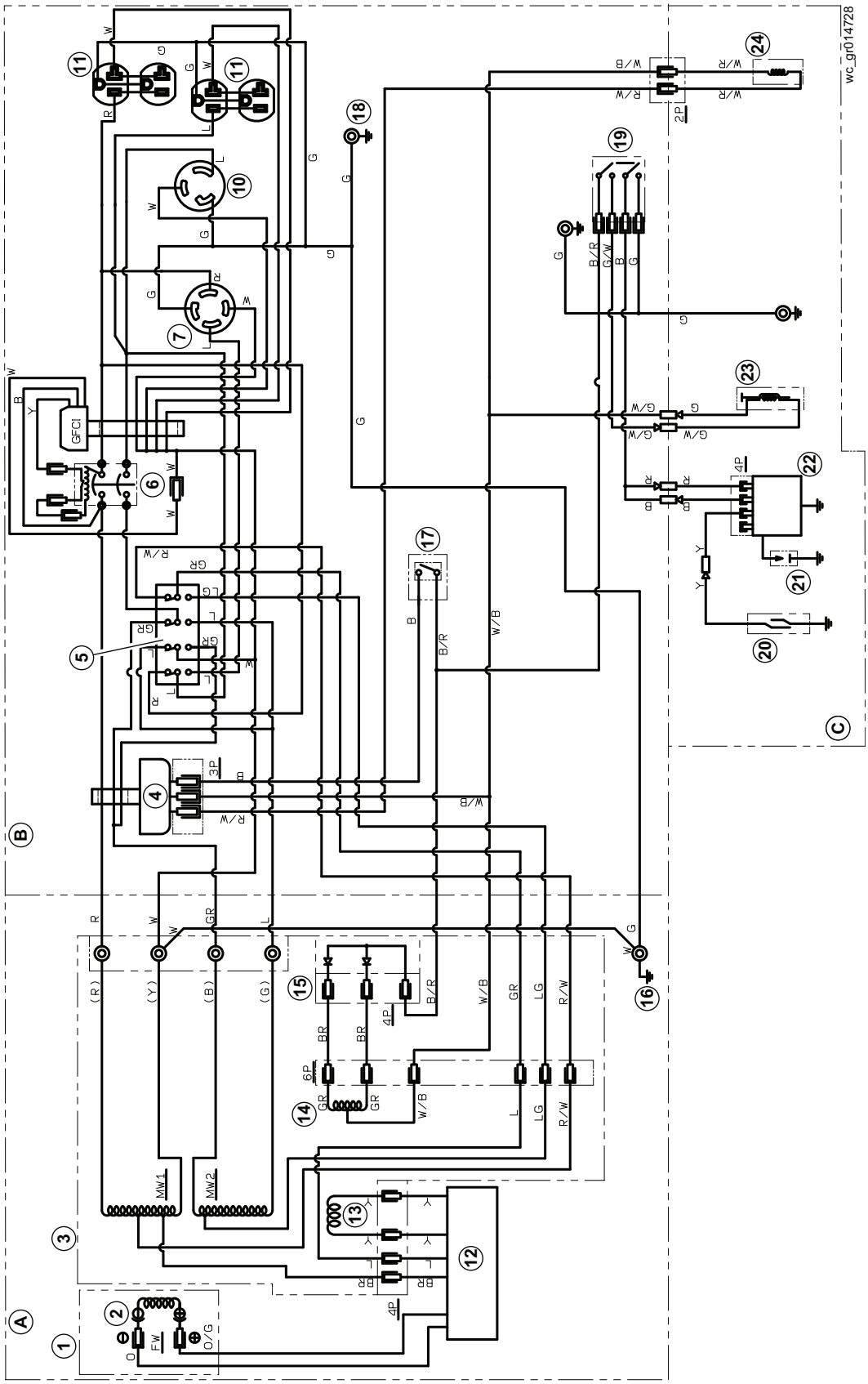

10.8 Electrical Schematic Components

Ref.	Description	Ref.	Description	Ref.	Description
A	Generator	**B**	Control Box	**C**	Engine

Ref.	Description	Ref.	Description
1	Rotor winding	**13**	Secondary winding
2	Slip ring	**14**	Auxiliary winding
3	Main Stator	**15**	DC rectifier
4	Auto idle unit	**16**	Ground terminal
5	Voltage selector switch	**17**	Auto idle switch
6	Main circuit breaker	**18**	Earth terminal
7	Twist lock receptacle, 125/250V-30A	**19**	Engine ON-OFF switch
8	—	**20**	Oil level switch
9	—	**21**	Spark plug
10	Twist lock receptacle, 125V-30A	**22**	Ignition coil
11	GFCI duplex receptacle, 125V-20A	**23**	Fuel stop solenoid
12	Automatic voltage regulator	**24**	Idle solenoid

Wire colors			
B	Black	**BR**	Brown
Y	Yellow	**O**	Orange
L	Blue	**SB**	Light Blue
G	Green	**LG**	Light Green
R	Red	**P**	Pink
W	White	**GR**	Gray

Important: For spare parts information, please see your Wacker Neuson Dealer, or visit the Wacker Neuson website at http://www.wackerneuson.com/.

Wichtig! Informationen über Ersatzteile erhalten Sie von Ihrem Wacker Neuson Händler oder besuchen Sie die Wacker Neuson Website unter http://www.wackerneuson.com/.

Important : Pour des informations sur les pièces détachées, merci de consulter votre distributeur Wacker Neuson, ou de visiter le site Internet de Wacker Neuson sur http://www.wackerneuson.com/.

Importante : Para saber más sobre las piezas de repuesto, póngase en contacto con su distribuidor de Wacker Neuson o acceda al sitio web de Wacker Neuson en http://www.wackerneuson.com/.

Importante : Per informazioni sui pezzi di ricambio, contattare il rivenditore Wacker Neuson o visitare il sito di Wacker Neuson all'indirizzo www.wackerneuson.com.

Viktigt : För information om reservdelar, kontakta din Wacker Neuson-leverantör eller besök Wacker Neusons webbplats på http://www.wackerneuson.com/.

Tärkeää : Pyydä varaosatietoja Wacker Neusonin jälleenmyyjältä tai vieraile Wacker Neusonin web-sivustolla osoitteessa http://www.wackerneuson.com/

Viktig : For informasjon om reservedeler, vennligst kontakt din Wacker Neuson-forhandler, eller besøk Wacker Neusons nettside på http://www.wackerneuson.com/.

Vigtigt : Hvis du ønsker oplysninger om reservedele, bedes du kontakte din Wacker Neuson forhandler eller besøg Wacker Neuson websiden på http://www.wackerneuson.com/.

Belangrijk! Neem contact op met uw Wacker Neuson dealer of bezoek de website van Wacker Neuson op http://www.wackerneuson.com/ voor meer informatie over reserveonderdelen.

Importante : Para obter informações sobre as peças sobresselentes, consulte o seu fornecedor da Wacker Neuson ou aceda ao site Web da Wacker Neuson em http://www.wackerneuson.com

Ważne : W celu uzyskania informacji na temat części zamiennych skontaktuj się z przedstawicielem firmy Wacker Neuson lub skorzystaj z witryny internetowej http://wackerneuson.com/.

Důležité upozornění! Pro informace o náhradních dílech, prosím, kontaktujte svého Wacker Neuson dealera, nebo navštivte webové stránky http://www.wackerneuson.com/.

FONTOS: A pótalkatrészekre vonatkozó információkért kérjük, forduljon Wacker Neuson kereskedőjéhez vagy látogasson el a Wacker Neuson weboldalára a következő címen: http://www.wackerneuson.com/.

Важно! Для ознакомления с информацией о запасных частях, пожалуйста, обратитесь к местному торговому представителю компании Wacker Neuson или посетите веб-сайт http://www.wackerneuson.com/.

Σημαντικό : Για πληροφορίες σχετικά με τα ανταλλακτικά, μιλήστε με τον αντιπρόσωπό σας της Wacker Neuson, ή επισκεφθείτε τον ιστότοπο http://www.wackerneuson.com/.

Važno : Za rezervne dijelove obratite se svom Wacker Neuson prodavaču ili posjetite mrežne stranice tvrtke Wacker Neuson: http://www.wackerneuson.com/.

Önemli : Yedek parça bilgileri için Wacker Neuson Bayinize bakın veya Wacker Neuson web sitesini ziyaret edin. http://www.wackerneuson.com/

重要 交換部品の情報については、ワッカーノイソンディーラーにお問い合わせ頂くか、ワッカーノイソンウェブサイト http://www.wackerneuson.com/ をご覧ください。

重要 有关备件信息，请咨询您的威克诺森经销商或访问威克诺森网站：http://www.wackerneuson.com/。

Important : Pentru informaţii referitoare la piesele de schimb, vă rugăm să vă adresaţi distribuitorului Wacker Neuson sau să vizitaţi site-ul web Wacker Neuson la adresa http://www.wackerneuson.com/.

Важно : За информация относно резервни части, моля, обърнете се към местния дилър на Wacker Neuson или посетете уебсайта на Wacker Neuson на адрес http://www.wackerneuson.com/.

Wacker Neuson Produktion GmbH & Co. KG, Preußenstraße 41, D-80809 München,
Tel.: +49-(0)89-3 54 02-0 Fax: +49 - (0)89-3 54 02-390
Wacker Neuson Production Americas LLC, N92W15000 Anthony Ave., Menomonee Falls, WI. 53051
Tel.: (262) 255-0500 Fax: (262) 255-0550 Tel.: (800) 770-0957
Wacker Neuson Limited - Room 1701–03 & 1717–20, 17/F. Tower 1, Grand Century Place, 193 Prince Edward Road West, Mongkok, Kowloon, Hongkong. Tel: (852) 3605 5360, Fax: (852) 2758 0032

WACKER NEUSON
all it takes!

Manuel d'utilisation

Générateur

GP2500A, GP3800A
GP5600A, GP6600A

Type	GP2500A, GP3800A, GP5600A, GP6600A
Document	5100042316
Date	0419
Révision	08
Langue	FR

Avis de droit d'auteur

© Copyright 2019 par Wacker Neuson Production Americas LLC

Tous les droits, y compris les droits de photocopie et de distribution, sont réservés.

Cette publication peut être photocopiée par l'acheteur d'origine de la machine. Tout autre type de reproduction est interdite sans autorisation expresse et écrite de Wacker Neuson Production Americas LLC.

Tout type de reproduction ou distribution non autorisée par Wacker Neuson Production Americas LLC représente une violation des droits d'auteur en vigueur. Les contrevenants seront poursuivis en justice.

Marques de commerce

Toutes les marques commerciales citées dans ce manuel appartiennent à leurs propriétaires respectifs.

Fabricant

Wacker Neuson Production Americas LLC

N92W15000 Anthony Avenue

Menomonee Falls, WI 53051, États-Unis

Téléphone : (262) 255-0500 · Télécopieur : (262) 255-0550 · Téléphone :
(800) 770-0957

www.wackerneuson.com

Instructions d'origine

Ce manuel d'utilisation présente les instructions d'origine. La langue d'origine de ce manuel d'utilisation est l'anglais américain.

Avant-propos

CONSERVER CES INSTRUCTIONS—Ce manuel contients des instructions importantes concernant les modèles de machine indiqués ci-dessous. Ces instructions doivent être suivies durant l'installation et la maintenance du groupe électrogène (et de la batterie, le cas échéant).

Machines abordées dans le présent manuel

Machine	N° d'article
GP2500A	5100041977
GP3800A	5100041978
GP5600A	5100041979
GP6600A	5100042220

DANGER
Monoxyde de carbone. L'utilisation d'un générateur à l'intérieur comporte un RISQUE DE MORT EN QUELQUES MINUTES.
Les gaz d'échappement du générateur contiennent du monoxyde de carbone (CO). Ceci est un poison invisible et inodore. Si vous pouvez sentir les gaz d'échappement du générateur, vous respirez du CO. Mais même si vous ne sentez pas les gaz d'échappement, vous pourriez respirer du CO.

- ► N'utilisez JAMAIS un générateur dans les maisons, les garages, les vides sanitaires ou dans d'autres lieux partiellement clos. Des niveaux mortels de monoxyde de carbone peuvent s'accumuler dans ces zones. L'utilisation d'un ventilateur ou l'ouverture des fenêtres NE fournit PAS assez d'air frais.
- ► Utilisez un générateur SEULEMENT à l'extérieur et loin des maisons, des bâtiments, des fenêtres, des portes et des évents. Les fenêtres, les portes et les évents peuvent aspirer l'échappement du générateur.
- ► Orientez l'échappement du moteur loin des maisons, des bâtiments, des fenêtres, des portes et des évents. En outre, orientez l'échappement du moteur loin des matières combustibles.
- ► Même lorsque vous utilisez correctement un générateur, le CO peut s'infiltrer dans la maison ou le bâtiment. Utilisez TOUJOURS une alarme de CO alimentée par batterie ou une batterie de secours dans la maison ou le bâtiment.
- ► Si vous commencez à vous sentir malade, pris de vertige ou affaibli après le démarrage du générateur , allez DIRECTEMENT vers une source d'air frais. Consultez un médecin. Il se peut que vous soyez empoisonné au monoxyde de carbone.

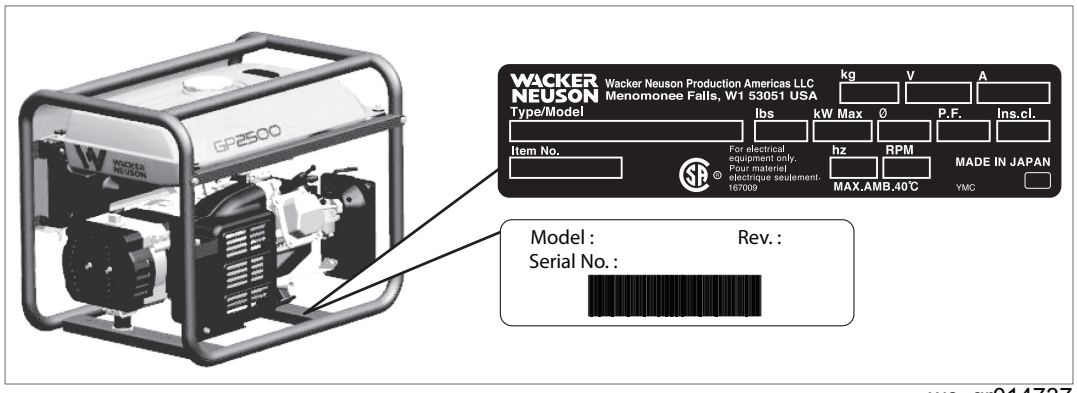

wc_gr014737

Identification de la machine

Une plaque signalétique mentionnant le numéro de modèle, le numéro de référence, le numéro de révision et le numéro de série se trouve sur cette machine. L'emplacement de la plaque signalétique est présenté ci-dessus.

Numéro de série (N/S)

Comme référence subséquente, inscrire le numéro de série dans l'espace fourni plus bas. Il faudra avoir le numéro de série pour demander des pièces ou la réparation de cette machine.

Numéro de série :

Documentation de la machine

- À partir de ce point, dans cette documentation, les produits Wacker Neuson Production Americas LLC porteront l'appellation Wacker Neuson.
- Il convient de toujours garder un exemplaire du manuel de l'opérateur avec la machine.
- Pour des informations sur les pièces détachées, merci de consulter votre distributeur Wacker Neuson, ou d visiter le site Internet de Wacker Neuson sur http://www.wackerneuson.com/.
- Pour commander des pièces détachées ou rechercher des renseignements relatifs à l'entretien, il faut toujours être prêt à fournir le numéro de modèle, le numéro de référence, le niveau de révision et le numéro de série de la machine.

Informations attendues dans ce manuel

- Ce manuel fournit des informations et renseigne sur les procédures à suivre pour utiliser et entretenir en toute sécurité le ou les modèles Wacker Neuson ci-dessus. Par mesure de sécurité et pour réduire les risques de blessure, lire attentivement, bien assimiler et observer les consignes décrites dans ce manuel.
- Wacker Corporation se réserve expressément le droit d'apporter des modifications techniques, sans préavis, pour améliorer le niveau de performance ou de sécurité de ses machines.
- Les informations contenues dans ce manuel portent sur les machines fabriquées au moment de la mise sous presse. Wacker Neuson Corporation se réserve le droit de modifier toute information sans préavis.
- Les illustrations, pièces et procédures dans ce manuel se réfèrent aux composants Wacker Neuson installés en usine. Votre machine peut varier en fonction des spécifications de votre région spécifique.

CALIFORNIE Avertissement au regard de la proposition

L'évacuation de la combustion, certains de ses composants ainsi que certains composants de véhicule contiennent ou émettent des substances chimiques reconnues par l'État de Californie comme pouvant provoquer un cancer, une malformation de naissance ou d'autres problèmes de procréation.

Lois relatives aux pare-étincelles

NOTICE: Les règles officielles d'hygiène et sécurité et les codes des organismes de sécurité sociale stipulent que des pare-étincelles doivent être utilisés sur les moteurs à combustion interne fonctionnant avec des hydrocarbures. Un pare-étincelles est un dispositif conçu pour empêcher que l'échappement du moteur émette accidentellement des étincelles ou des flammes. Les pare-étincelles sont homologués et évalués par l'office des forêts des États-Unis pour cet usage. Afin de respecter la réglementation locale relative aux pare-étincelles, consulter le distributeur des moteurs ou le responsable de l'hygiène et de la sécurité.

Autorisation du fabricant

Ce manuel contient des références à des pièces, des accessoires et des modifications *approuvées*. Les définitions suivantes s'appliquent :

- **Les pièces et accessoires approuvés** sont ceux fabriqués ou fournis par Wacker Neuson.
- **Les modifications approuvées** sont celles effectuées par un centre de SAV Wacker Neuson agréé conformément aux instructions écrites publiées par Wacker Neuson.
- **Les pièces, accessoires et modifications non approuvés** sont ceux qui ne remplissent pas les critères approuvés.

Les pièces, accessoires et modifications non approuvés pourront avoir les conséquences suivantes :

- Blessures graves pour l'opérateur et les personnes dans la zone de travail
- Dégâts irréversibles pour la machine non couverts par la garantie

Contacter immédiatement un revendeur Wacker Neuson pour toute question sur les pièces, accessoires et modifications approuvés et non approuvés.

Cette page est laissé intentionnellement vierge.

Avant-propos **3**

1 Consignes de sécurité **11**

1.1 Références d'appel utilisés dans ce manuel 11
1.2 Description de la machine et utilisation prévue 12
1.3 Sécurité d'utilisation 13
1.4 Sécurité pour l'opérateur en utilisant le moteur 16
1.5 Sécurité lors de l'entretien 17

2 Autocollants **21**

2.1 Situation des autocollants 21
2.2 Signification des autocollants 23

3 Levage et transport **28**

4 Mode d'emploi **29**

4.1 Pare-étinceles 29
4.2 Préparation de la machine à sa première utilisation 30
4.3 Réapprovisionnement de la machine en carburant 30
4.4 Carburant recommandé 31
4.5 Application et exigences en matière de puissance 31
4.6 Mise en Place 32
4.7 Positionnement du générateur pour utilisation 33
4.8 Réduction de la puissance du générateur 35
4.9 Mise à la terre du générateur 36
4.10 Fonctionnement à charges élevées 36
4.11 Utilisation de rallonges 37
4.12 Panneau de commande—GP2500A 38
4.13 Panneau de commande—GP3800A 39
4.14 Panneau de commande—GP5600A 40
4.15 Panneau de commande—GP6600A 41
4.16 Disjoncteur différentiel de fuite à la terre (DDFT) 41
4.17 Coupe-circuit 42
4.18 Prises à verrouillage par rotation 43
4.19 Réglage automatique du ralenti 43
4.20 Vitesse du moteur 43
4.21 Sélecteur de tension—GP3800A, GP5600A, GP6600A 44
4.22 Avant de démarrer 45

4.23 Démarrer—GP2500A 46
4.24 Arrêt—GP2500A 46
4.25 Démarrer—GP3800A, GP5600A, GP6600A 47
4.26 Arrêt—GP3800A, GP5600A, GP6600A 48
4.27 Procédure d’arrêt d’urgence 48

5 Entretien 49

5.1 Maintenance du système de contrôle d’émissions 49
5.2 Calendrier d'entretien périodique 49
5.3 Remplacement de l’huile moteur 50
5.4 Entretien du filtre à air 51
5.5 Nettoyage et inspection de la bougie d'allumage 52
5.6 Nettoyage du séparateur 53
5.7 Réglages du carburateur 53
5.8 Vitesse du moteur 54
5.9 Stockage 54

6 Guide de dépannage 55

7 Caractéristiques techniques 56

7.1 Générateur—GP2500A et GP3800A 56
7.2 Générateur—GP5600A et GP6600A 57
7.3 Moteur—GP2500A et GP3800A 58
7.4 Moteur—GP5600A et GP6600A 59

8 Instructions de montage – Jeu de roues 61

9 Informations sur le système antipollution et sa garantie – moteur à essence 66

9.1 Information de base sur le système de contrôle d’émissions 66
9.2 Garantie limitée pour les défauts du système de contrôle des émissions d’échappement 67
9.3 Garantie limitée contre les défectuosités pour les systèmes de contrôle d’émissions évaporatives de Wacker Neuson 67
9.4 Garantie limitée pour les défauts du système de contrôle des émissions d’échappement 70

10 Schémas 72

10.1 Schémas—GP2500A 72
10.2 Schéma électrique—Parties Constituantes 73
10.3 Schémas—GP3800A 74
10.4 Composants du schéma électrique 75
10.5 Schémas—GP5600A 76
10.6 Composants du schéma électrique 77
10.7 Schémas—GP6600A 78
10.8 Composants du schéma électrique 79

Cette page est laissé intentionnellement vierge.

1 Consignes de sécurité

1.1 Références d'appel utilisés dans ce manuel

Ce manuel contient des instructions identifiées par DANGER, AVERTISSEMENT, ATTENTION, *AVIS* et REMARQUE qui doivent être respectées pour réduire toute possibilité de lésion corporelle, de dommage à l'équipement ou d'utilisation non conforme.

Ce symbole signale un point de sécurité. Il est utilisé pour avertir qu'il existe un risque potentiel de lésion corporelle.

► Respecter toutes les consignes de sécurité qui suivent ce symbole.

DANGER
DANGER indique une situation dangereuse qui, si elle n'est pas évitée, risque d'entraîner de graves lésions corporelles, voire la mort.

► Pour éviter les blessures graves, voire mortelles, de ce type de danger, respecter tous les messages de sécurité qui suivent cette mention.

WARNING
AVERTISSEMENT indique une situation dangereuse qui, si elle n'est pas évitée, risque d'entraîner de graves lésions corporelles, voire la mort.

► Pour éviter les blessures graves, voire mortelles, possibles de ce type de danger, respecter tous les messages de sécurité qui suivent cette mention.

CAUTION
ATTENTION indique une situation dangereuse qui, si elle n'est pas évitée, risque d'entraîner de graves lésions corporelles, voire la mort.

► Pour éviter les blessures mineures ou modérées possibles de ce type de danger, respecter tous les messages de sécurité qui suivent cette mention.

NOTICE: Utilisé sans le symbole d'alerte de sécurité, ATTENTION indique une situation dangereuse qui, si elle n'est pas évitée, risque d'entraîner des dommages matériels.

Note: *Une remarque contient des informations complémentaires importantes pour une procédure.*

1.2 Description de la machine et utilisation prévue

Cette machine est une alimentation électrique portable. Le groupe électrogène portable Wacker Neuson comprend un châssis en acier tubulaire autour d'un réservoir de carburant, un moteur à essence, un panneau de commande et un alternateur électrique. Le panneau de commande comprend des commandes et des prises. Pendant que le moteur tourne, le groupe électrogène convertit l'énergie mécanique en électricité. L'opérateur branche les charges sur les prises électriques.

Cette machine a pour fonction d'alimenter en électricité les charges branchées. Pour la tension et la fréquence de sortie et la puissance de sortie maximum de ce groupe électrogène, se reporter aux caractéristiques techniques du produit.

Cette machine a été conçue et fabriquée exclusivement aux fins décrites ci-dessus. L'utilisation de cette machine dans tout autre but risque de l'endommager de façon permanente ou de blesser gravement l'opérateur ou toute autre personne se trouvant à proximité. Aucun dommage à la machine dû à une mauvaise utilisation n'est couvert par la garantie.

Voici quelques exemples d'utilisation impropre :

- Branchement d'une charge qui a des exigences de tension et de fréquence incompatibles avec la sortie du groupe électrogène.
- Surrégime du groupe électrogène avec une charge appelant une alimentation excessive en cours de fonctionnement continu ou au démarrage
- Utilisation du groupe électrogène de manière non conforme à toutes les réglementations et codes nationaux et locaux en vigueur
- Utilisation de la machine comme échelle, support ou surface de travail
- Utilisation de la machine pour le transport de passagers ou d'équipements
- Utilisation de la machine en dehors des spécifications d'usine
- Utilisation de la machine de manière non conforme aux avertissements apposés sur la machine et signalés dans la Notice d'emploi

---

Cette machine a été conçue et fabriquée conformément aux normes mondiales les plus récentes en matière de sécurité. Elle a été mise au point avec soin pour éliminer autant que possible tous les dangers et améliorer la sécurité de l'opérateur par le biais de protections et d'étiquettes d'avertissement. Il peut cependant demeurer des risques même après que toutes les mesures de protection ont été prises. Ce sont les risques résiduels. Sur cette machine, ces derniers peuvent inclure l'exposition aux éléments suivants :

- Chaleur, bruit, gaz d'échappement et monoxyde de carbone du moteur
- Risques d'incendie dus à une mauvaise technique de réapprovisionnement en carburant
- Carburant et vapeurs de carburant

- Électrocution et arc électrique
- Blessures personnelles provoquées par une mauvaise technique de levage

Pour votre protection et celle d'autrui, veiller à lire intégralement et à comprendre parfaitement les informations de sécurité présentées dans ce manuel avant d'utiliser cette machine.

1.3 Sécurité d'utilisation

DANGER
Monoxyde de carbone. L'utilisation d'un générateur à l'intérieur comporte un RISQUE DE MORT EN QUELQUES MINUTES.
Les gaz d'échappement du générateur contiennent du monoxyde de carbone (CO). Ceci est un poison invisible et inodore. Si vous pouvez sentir les gaz d'échappement du générateur, vous respirez du CO. Mais même si vous ne sentez pas les gaz d'échappement, vous pourriez respirer du CO.

► N'utilisez JAMAIS un générateur dans les maisons, les garages, les vides sanitaires ou dans d'autres lieux partiellement clos. Des niveaux mortels de monoxyde de carbone peuvent s'accumuler dans ces zones. L'utilisation d'un ventilateur ou l'ouverture des fenêtres NE fournit PAS assez d'air frais.

► Utilisez un générateur SEULEMENT à l'extérieur et loin des maisons, des bâtiments, des fenêtres, des portes et des évents. Les fenêtres, les portes et les évents peuvent aspirer l'échappement du générateur.

► Orientez l'échappement du moteur loin des maisons, des bâtiments, des fenêtres, des portes et des évents. En outre, orientez l'échappement du moteur loin des matières combustibles.

► Même lorsque vous utilisez correctement un générateur, le CO peut s'infiltrer dans la maison ou le bâtiment. Utilisez TOUJOURS une alarme de CO alimentée par batterie ou une batterie de secours dans la maison ou le bâtiment.

► Si vous commencez à vous sentir malade, pris de vertige ou affaibli après le démarrage du générateur , allez DIRECTEMENT vers une source d'air frais. Consultez un médecin. Il se peut que vous soyez empoisonné au monoxyde de carbone.

WARNING
Risque de choc électrique ou d'électrocution.

► Ne pas faire fonctionner ce générateur dans la pluie, la neige ou de l'eau stagnante.

Formation de l'opérateur

Avant de faire fonctionner la machine :

- Lire et comprendre les consignes sur le fonctionnement contenues dans tous les manuels livrés avec la machine.
- Familiarisez-vous avec l'emplacement et la bonne utilisation de toutes les commandes et des dispositifs de sécurité.

- Veuillez communiquer avec Wacker Neuson afin d'obtenir une formation complémentaire, si nécessaire.

Fonctionnement de cette machine :

- Ne pas permettre à des personnes n'ayant pas reçu une formation de faire fonctionner la machine.Les personnes faisant fonctionner la machine doivent connaître les risques potentiels et les dangers associés.

Qualifications de l'opérateur

Seul un personnel formé a le droit de mettre en marche, d'utiliser et d'arrêter la machine. Il doit aussi avoir les qualifications suivantes :

- avoir été formé au mode d'emploi correct de la machine
- s'être familiarisé avec les dispositifs de sécurité requis

La machine ne doit être pas accessible ni utilisée par des :

- enfants
- personnes sous l'emprise de l'alcool ou de drogues

Zone d'application

Être conscient de la zone d'application.

- Tenir le personnel non autorisé, les enfants et les animaux domestiques à l'écart de la machine.
- Rester attentif aux changements de position et aux déplacements des autres équipements et du personnel sur le chantier ou la zone d'application.
- Identifier si des risques existent dans la zone d'application, telles que les gaz toxiques, ou sol instable, et prendre les mesures appropriées pour éliminer les dangers spéciaux avant d'utiliser la machine.
- Ne pas faire fonctionner la machine à des endroits qui contiennent des objets inflammables, des carburants ou des produits qui dégagent des vapeurs inflammables.

Appareils, commandes et accessoires de sécurité

N'utiliser la machine que lorsque :

- Tous les appareils et protections de sécurité sont en place et en état de marche.
- Toutes les commandes fonctionnent correctement.
- La machine est configurée conformément aux instructions de la Notice d'emploi.
- La machine est propre.
- Les étiquettes de la machine sont lisibles.

Pour assurer la sécurité lors du fonctionnement de la machine :

- Ne pas utiliser la machine si des appareils ou des protections de sécurité sont manquants ou non opérationnels.
- Ne pas modifier ni bloquer les appareils de sécurité.
- Ne pas utiliser des accessoires ou équipements auxiliaires non recommandés par Wacker Neuson.

Utilisation sécurisée

Lors de l'utilisation de cette machine :

- Toujours rester attentif aux pièces en mouvement.Éloigner les mains, pieds et vêtements amples des pièces en mouvement de la machine.
- Ne pas utiliser une machine nécessitant une réparation.

Équipements de protection individuelle (ÉPI)

Portez les équipements de protection personnelle (ÉPI) suivants lorsque vous utilisez cette machine :

- vêtements de travail bien ajustés qui n'entravent pas les mouvements
- lunettes de protection avec écrans latéraux
- protection auditive
- chaussures à embout de sécurité

Installation comme alimentation de secours

Le branchement non conforme du générateur au réseau de distribution électrique d'un immeuble peut provoquer la réinjection du courant électrique du générateur dans les lignes du réseau public. Ceci peut provoquer une électrocution des employés du service public, un incendie ou une explosion.

WARNING

L'énergie électrique réinjectée par le générateur dans le réseau de distribution public peut provoquer de sérieuses lésions ou même mettre en danger la vie des employés du service public.

► Les branchements au réseau électrique d'un immeuble doivent être effectués par un électricien qualifié et doivent être conformes à toutes les lois ou tous les codes électriques applicables.

S'il est branché au réseau électrique d'un immeuble, le générateur doit satisfaire aux exigences de puissance, de tension et de fréquence de l'équipement qui se trouve dans l'immeuble. Des différences peuvent exister par rapport aux exigences de puissance, de tension et de fréquence et un branchement incorrect peut endommager l'équipement, peut provoquer un incendie, des lésions corporelles et même la mort.

Transport et l'installation de la machine

- Ne jamais autoriser un personnel non formé à utiliser le générateur. Formez-vous sur la façon d'utiliser et d'arrêter le générateur avant de le mettre en route.
- NE PAS stationner ou passer sous la machine pendant le levage ou le transport.
- Ne pas fixer l'équipement à l'appareil lorsqu'il est suspendu.
- Toujours transporter le générateur en position verticale.
- Toujours installer et faire fonctionner le machine sur une surface solide, plane et non combustible.
- Vérifier le circuit de terre de la machine, ainsi que le raccordement de celui-ci à une prise de terre appropriée suivant les régulations nationales et locales.
- Toujours retirer tous les outils, câbles et autres éléments mobiles du générateur avant de le démarrer.

Sécurité d'utilisation

- Ne jamais faire fonctionner le générateur à proximité de récipients ouverts contenant de l'essence, de la peinture ou d'autres liquides inflammables.
- Ne jamais faire fonctionner le générateur ou les outils qui y sont branchés avec des mains mouillées.
- Ne pas utiliser près de fenêtres ouvertes, de tentes ou de prises d'air structurelles.
- Ne jamais faire passer de câbles électriques sous le générateur ou sur des pièces en vibration ou chaudes.

- Ne jamais enfermer ou recouvrir le générateur lorsqu'il est en fonctionnement ou lorsqu'il est chaud.
- Ne jamais surcharger le générateur. L'intensité totale des outils et des équipements branchés au générateur ne doit pas dépasser la capacité de charge du générateur.
- Ne jamais faire fonctionner le machine sous la neige, la pluie ou dans une flaque d'eau.
- Ne jamais se tenir debout sur la machine.

Vibration du groupe électrogène

Les groupes électrogènes en cours d'utilisation normale. Durant et après l'utilisation du groupe électrogène, l'inspecter ainsi que les rallonges électriques et le cordon d'alimentation branchés pour s'assurer qu'ils n'ont pas été endommagés par les vibrations.

- Faire réparer ou remplacer les articles endommagés.
- Ne pas utiliser de fiches ou de cordons qui montrent des signes de dommages tels que gaine isolante coupée ou fissurée ou broches abîmées.

Après avoir utilisé la machine

Ranger convenablement le matériel lorsqu'il n'est pas utilisé. Le matériel doit être rangé dans un endroit propre, sec et hors de portée des enfants.

Nettoyage

Lors du nettoyage et de l'entretien de la machine :

- Gardez votre machine propre et exempte de débris tels que feuilles, papiers, cartons, etc.
- Assurez-vous que les étiquettes sont lisibles.
- Nettoyez avec de l'eau savonneuse uniquement.

Lors du nettoyage de la machine :

- Ne nettoyez pas la machine pendant qu'elle est en marche.
- N'utilisez jamais d'essence ou tout autre type de carburant ou solvant inflammable pour nettoyer la machine. Les vapeurs de carburants et de solvants peuvent devenir explosives.

1.4 Sécurité pour l'opérateur en utilisant le moteur

AVERTISSEMENT!
Les moteurs à combustion interne présentent des dangers spécifiques pendant l'utilisation et l'alimentation. Le non respect des mises en garde et des consignes de sécurité peut entraîner des blessures graves ou mortelles.

► Lire et suivre les mises en garde exposées dans le manuel du propriétaire du moteur ainsi que les consignes de sécurités énumérées au-dessous.

DANGER

► **Monoxyde de carbone.** L'utilisation d'un groupe électrogène à l'intérieur PEUT VOUS TUER EN QUELQUES MINUTES. L'échappement du groupe électrogène contient du monoxyde de carbone (CO). C'est un poison invisible et inodore. Si vous sentez les gaz d'échappement du groupe électrogène, vous respirez du CO. Mais même sans sentir les gaz d'échappement, l'inhalation de CO est possible.

La sûreté du combustible

- Ne pas fumer en utilisant la machine.
- Ne pas fumer en réalimentant le moteur.
- NE PAS réalimenter un moteur chaud ou en marche.
- NE PAS réalimenter le moteur près d'un feu.
- NE PAS renverser de carburant lors de la réalimentation du moteur.
- TOUJOURS remplir le réservoir de carburant dans un endroit bien ventilé.
- TOUJOURS remettre le chapeau de réservoir après réalimentation.

Sécurité d'utilisation

- TOUJOURS contrôler les tuyaux d'essence et le réservoir, et les remplacer si elles présentent des fissures ou des fuites. Ne pas mettre en route la machine si de l'essence a été repandue.
- NE PAS faire fonctionner le moteur près de feux.
- NE PAS démarrer le moteur si de l'essence a été répandue ou s'il y a une odeur d'essence. Éloigner le générateur de la flaque et essuyer le générateur avant de le faire démarrer.

1.5 Sécurité lors de l'entretien

Formation à l'entretien

Avant tout entretien ou maintenance de la machine :

- Lire et assimiler les instructions fournies dans l'ensemble des manuels livrés avec la machine.
- Se familiariser avec l'emplacement et l'utilisation correcte de l'ensemble des commandes et des appareils de sécurité.
- Seul un personnel formé doit être autorisé à résoudre les problèmes survenant sur la machine.
- Si besoin est, contacter Wacker Neuson pour une formation complémentaire.

Lors de l'entretien ou de la maintenance de cette machine :

- Ne pas autoriser des personnes insuffisamment formées à réparer ou entretenir la machine. Le personnel réparant ou entretenant la machine doit être familiarisé avec les risques et les dangers qui lui sont associés.

Précautions

Suivre les précautions ci-dessous lors de l'entretien ou de la maintenance de la machine.

- Lire et assimiler les procédures appropriées avant d'entreprendre l'entretien de la machine.
- L'ensemble des réglages et réparations doit être effectué avant d'utiliser la machine.Ne pas utiliser la machine si elle présente un problème ou une défaillance connus.
- L'ensemble des réglages et réparations doit être effectué par un technicien qualifié.
- Arrêter la machine avant d'effectuer une opération d'entretien ou une réparation.
- Toujours rester attentif aux pièces en mouvement.Éloigner les mains, pieds et vêtements amples des pièces en mouvement de la machine.
- Remplacer les appareils et les protections de sécurité après des réparations et des opérations d'entretien.

Modifications apportées à la machine

Lors de l'entretien ou de la maintenance de la machine :

- Utiliser exclusivement des accessoires/équipements recommandés par Wacker Neuson.
- Ne pas contourner les dispositifs de sécurité.
- Ne pas modifier la machine sans l'approbation expresse écrite de Wacker Neuson.

Remplacement de pièces et d'autocollants

- Remplacer les composants usés ou endommagés.
- Remplacer tous les autocollants manquants et difficilement lisibles.
- Lors du remplacement de composants électriques, utiliser uniquement des composants de valeurs et performances nominales identiques à celles des composants originaux.
- Lorsque des pièces de rechange sont nécessaires pour cette machine, utiliser uniquement des pièces de rechange d'origine Wacker Neuson ou des pièces équivalentes aux pièces originales pour toutes les spécifications, dimensions, type, résistance et matériau.

Nettoyage

Lors du nettoyage et de l'entretien de la machine :

- Gardez votre machine propre et exempte de débris tels que feuilles, papiers, cartons, etc.
- Assurez-vous que les étiquettes sont lisibles.
- Nettoyez avec de l'eau savonneuse uniquement.

Lors du nettoyage de la machine :

- Ne nettoyez pas la machine pendant qu'elle est en marche.
- N'utilisez jamais d'essence ou tout autre type de carburant ou solvant inflammable pour nettoyer la machine. Les vapeurs de carburants et de solvants peuvent devenir explosives.

Porter l'équipement de protection individuel (PPE)

Porter l'équipement de protection individuel lors de l'entretien de cette machine :

- vêtements de travail près du corps ne gênant pas les mouvements
- lunettes de sécurité équipées de coques latérales
- protection auditive
- chaussures ou bottines de travail avec bouts de sécurité

En outre avant d'utiliser la machine :

- nouer à l'arrière les cheveux longs.
- retirer tout bijou (y compris les bagues).

Précautions

- Ne pas laisser de l'eau s'accumuler au pied de la machine. En présence de l'eau déplacer la machine et la laisser sécher avant l'entretien !
- Ne pas entretenir la machine lorsque vos vêtements ou votre peau sont mouillés.
- Toujours arrêter le moteur avant d'intervenir sur le machine. Si le moteur est équipé d'un démarreur électrique, débrancher la borne négative de la batterie.
- Toujours laisser refroidir le moteur avant de transporter ou d'intervenir sur le générateur.

Cette page est laissé intentionnellement vierge.

2 Autocollants

2.1 Situation des autocollants

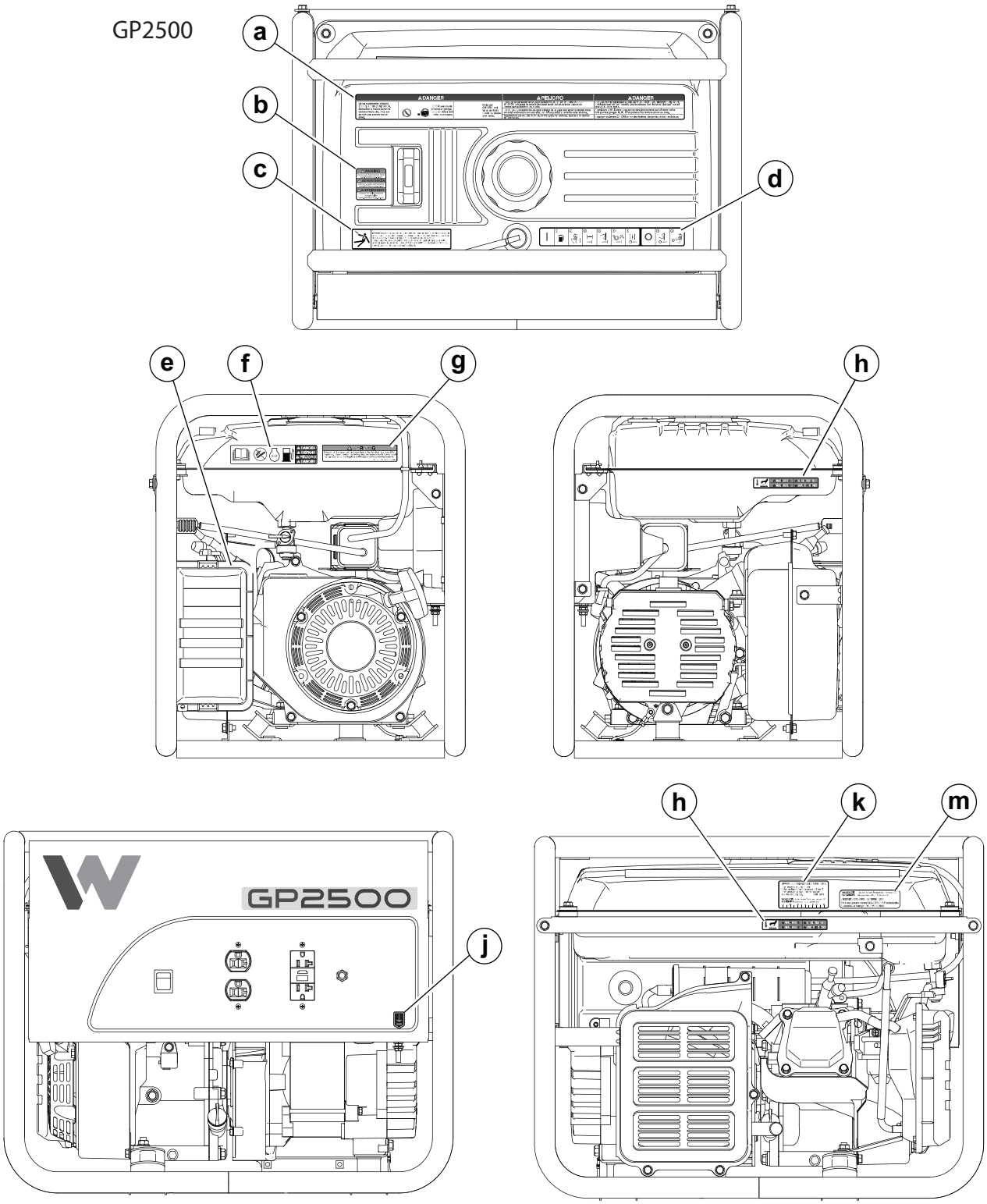

wc_gr014744

GP3800, GP5600, GP6600

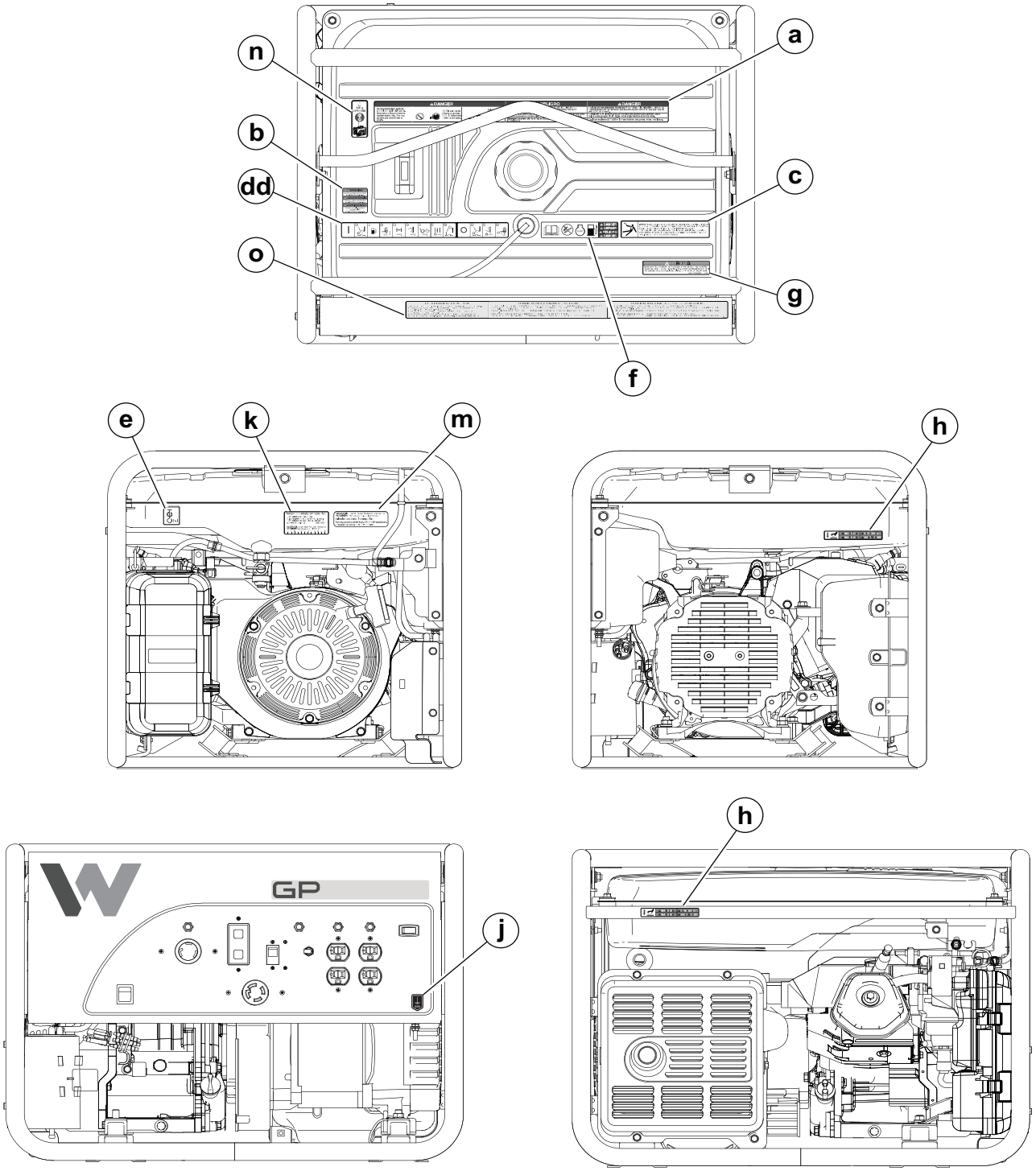

wc_gr014745

2.2 Signification des autocollants

a	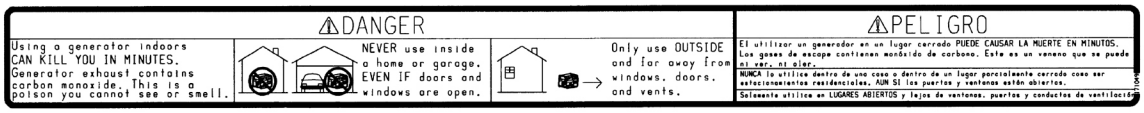 DANGER L'utilisation d'un generateur à l'interieur PEUT VOUS FAIRE MOURIR EN MINUTES. L'echappement contient le monoxyde de carbone, Ceci est un toxique que vous ne pouvez ni voir ni sentir. N'employer JAMAIS dans la maison ou dans des secteurs partiellement inclus tels que des garages, MÊME SI les portes et les fenêtres soient ouvertes. Employer seulement DEHORS et loin des fenêtres, des portes, et des ventilateurs.	
—	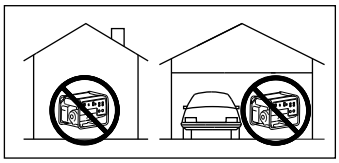	N'employer JAMAIS dans la maison ou dans des secteurs partiellement inclus tels que des garages, MEME SI les portes et les fenetres soient ouvertes.
—	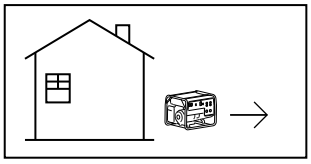	Utiliser un générateur SEULEMENT à l'extérieur et loin des maisons, des bâtiments, des fenêtres, des portes et des évents. Toujours orienter l'échappement du moteur loin des maisons, des bâtiments, des fenêtres, des portes, des évents et des matières combustibles pendant l'utilisation.
b		(Seulement aux États-Unis)
c	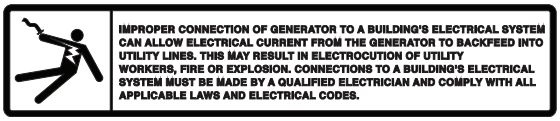	Pour réduire le risque de décharges électriques, se reporter au manuel d'utilisation. Une connexion inadéquate du générateur au système électrique d'un édifice risque de causer l'entraînement arrière du courant depuis le générateur vers les circuits publics. Cela risque de causer l'électrocution d'ouvriers des services publics, un incendie ou une explosion. Les connexions au système électrique d'un édifice doivent être effectuées par un électricien qualifié et être conformes à tous les codes électriques et à toutes les lois en vigueur.

d	GP2500 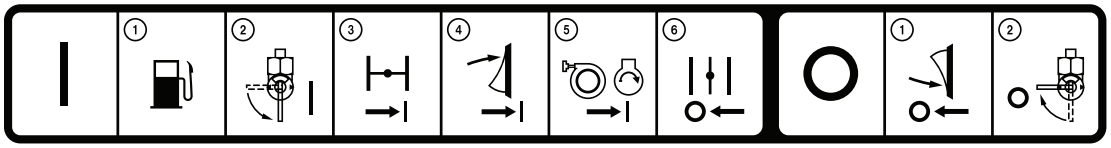	
dd	GP3800, GP5600, GP6600 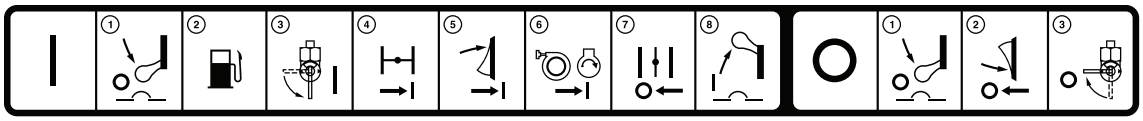	
—	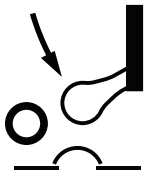	Ouvrir le coupe-circuit principal.
—	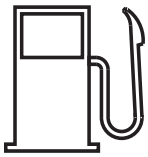	Utiliser uniquement de l’essence propre et filtrée. Contrôler le niveau de carburant.
—	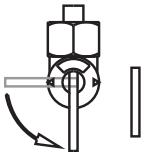	Ouvrir le robinet de carburant.
—	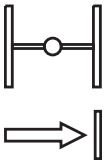	Fermer l’étrangleur.
—	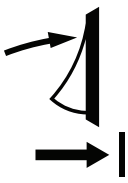	Tourner l'interrupteur sur la position "ON".
—	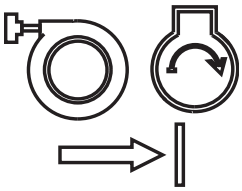	Enclencher le démarreur.

—		Ouvrir l’étrangleur.
—		Fermer le coupe-circuit principal.
—		Ouvrir le coupe-circuit principal.
—		Tourner l'interrupteur sur la position "OFF".
—		Fermer le robinet de carburant.
e		Bouton de starter du moteur
f		DANGER ! ■ Lire attentivement la Notice d’emploi. ■ Ne pas placer d’étincelles, de flammes ou d’objets incandescents à proximité de la machine. ■ Arrêter le moteur avant de réapprovisionner en carburant.

g	⚠WARNING Operation of This Equipment May Create Sparks That Can Start Fires Around Dry Vegetation. A Spark Arrestor May be Required. The Operator Should Contact Local Fire Agencies For Laws or Regulations Relating to Fire Prevention Requirements. Per CAL. PRC. CODE 4442.6(a)	AVERTISSEMENT L'utilisation de cet appareil peut créer des étincelles susceptibles de faire démarrer des incendies en présence d'une végétation sèche. Un pare-étincelles peut être nécessaire. L'opérateur doit contacter les pompiers locaux pour connaître les lois ou dispositions portant sur les exigences de prévention des incendies.
h	⚠ WARNING ⚠ ADVERTENCIA ⚠ WARNING ⚠ AVERTISSEMENT	AVERTISSEMENT Surface chaude
j	GND 88897	Prise de terre
k	GP2500A IMPORTANT EMISSIONS INFORMATION THIS EQUIPMENT MEETS 2018 CALIFORNIA EVP EMISSION REGULATIONS FOR SMALL OFF-ROAD ENGINES. YOM: 2018 EVP EMISSIONS FAMILY: CM1 EVAPORATIVE EMISSION CONTROL SYSTEM:CM WACKER NEUSON Wacker Neuson Production Americas LLC Menomonee Falls, WI 53051 USA 9X J F M A M J J A S O N D GP38 / 56 / 6600A IMPORTANT EMISSIONS INFORMATION THIS EQUIPMENT MEETS 2018 CALIFORNIA EVP EMISSION REGULATIONS FOR SMALL OFF-ROAD ENGINES. YOM: 2018 EVP EMISSIONS FAMILY: CM EVAPORATIVE EMISSION CONTROL SYSTEM:CM WACKER NEUSON Wacker Neuson Production Americas LLC Menomonee Falls, WI 53051 USA 9Y J F M A M J J A S O N D	Informations importantes sur les émissions polluantes Ce matériel est conforme à la réglementation EVP sur les émissions de gaz polluants de Californie pour les petits engins non routiers.
m	GP2500A WACKER NEUSON Wacker Neuson Production Americas LLC Menomonee Falls, WI 53051 USA EMISSION CONTROL INFORMATION This equipment meets U.S. EPA EVAP standards. Evaporative Family: JSWFPNHEQGP1 9M GP38 / 56 / 6600A WACKER NEUSON Wacker Neuson Production Americas LLC Menomonee Falls, WI 53051 USA EMISSION CONTROL INFORMATION This equipment meets U.S. EPA EVAP standards. Evaporative Family: JSWFPNHEQGP2 9Q	Information sur le contrôle des émissions Cet équipement est conforme aux normes américaines de l'EPA (Agence de protection de l'environnement des États-Unis) EVAP.
n	NOTICE 111623 HINWEIS AVISO AVIS	AVIS Point de levage

o	 **INSTRUCTIONS D'ESSAI DE GFCI - METTRE À L'EPREUVE AVANT CHAQUE UTILISATION** L'état de fonctionnement normal - le détecteur (LED verte) s'allume et le coupe-circuit est en position ON. **Etape 1:** Appuyer sur le commutateur de test. La LED verte devrait s'éteindre, la LED rouge devrait s'allumer, et le coupe-circuit devrait déclancher à la position OFF. **Etape 2:** Si le détecteur LED ou coupe-circuit ne se declanche pas ou ne change pas l'etat, n'employer pas. Consulter un électricien pour l'aide. **Etape 3:** Appuyer sur le bouton de RESET. La LED rouge devrait s'éteindre et la LED verte devrait s'allumer. **Etape 4:** Manuellement remettre a l'état initial (commuter) le coupe-circuit a la position ON afin de reconsitituer la puissance du circuit.	
—	U.S. PAT. Nos.: OTHER U.S. AND FOREIGN PATENTS PENDING	Cette machine peut être protégée sous des brevets d'invention.

3 Levage et transport

Levage de la machine

Ce groupe électrogène, bien qu'il soit compact, est assez lourd pour causer des blessures si les techniques de levage ne sont pas utilisées. Observer les directives suivantes pour lever le groupe électrogène.

- Ne pas tenter de lever le groupe électrogène sans aide. Utiliser des dispositifs de levage appropriés, tels qu'élingues, chaînes, crochets, rampes ou crics.
- S'assurer que tous les dispositifs de levage sont solidement attachés et ont une capacité de levage suffisante pour lever ou maintenir le groupe électrogène en toute sécurité.
- Rester attentif à la position des autres personnes se trouvant autour du groupe électrogène lors du levage.

Transport de la machine

Respecter les consignes suivantes lors du transport du groupe électrogène jusqu'au chantier ou à partir de celui-ci.

- Laisser refroidir le moteur avant de transporter le groupe électrogène.
- Vidanger le réservoir de carburant.
- Fermer le robinet de carburant.
- S'assurer que le groupe électrogène est solidement fixé par des sangles dans le véhicule de transport pour l'empêcher de glisser et de basculer.
- Ne pas réapprovisionner le groupe électrogène en carburant dans ou sur le véhicule de transport. Amener le groupe électrogène à son lieu d'utilisation et remplir le réservoir de carburant.

4 Mode d'emploi

DANGER
Monoxyde de carbone. L'utilisation d'un générateur à l'intérieur comporte un RISQUE DE MORT EN QUELQUES MINUTES.
Les gaz d'échappement du générateur contiennent du monoxyde de carbone (CO). Ceci est un poison invisible et inodore. Si vous pouvez sentir les gaz d'échappement du générateur, vous respirez du CO. Mais même si vous ne sentez pas les gaz d'échappement, vous pourriez respirer du CO.

- ► N'utilisez JAMAIS un générateur dans les maisons, les garages, les vides sanitaires ou dans d'autres lieux partiellement clos. Des niveaux mortels de monoxyde de carbone peuvent s'accumuler dans ces zones. L'utilisation d'un ventilateur ou l'ouverture des fenêtres NE fournit PAS assez d'air frais.
- ► Utilisez un générateur SEULEMENT à l'extérieur et loin des maisons, des bâtiments, des fenêtres, des portes et des évents. Les fenêtres, les portes et les évents peuvent aspirer l'échappement du générateur.
- ► Orientez l'échappement du moteur loin des maisons, des bâtiments, des fenêtres, des portes et des évents. En outre, orientez l'échappement du moteur loin des matières combustibles.
- ► Même lorsque vous utilisez correctement un générateur, le CO peut s'infiltrer dans la maison ou le bâtiment. Utilisez TOUJOURS une alarme de CO alimentée par batterie ou une batterie de secours dans la maison ou le bâtiment.
- ► Si vous commencez à vous sentir malade, pris de vertige ou affaibli après le démarrage du générateur , allez DIRECTEMENT vers une source d'air frais. Consultez un médecin. Il se peut que vous soyez empoisonné au monoxyde de carbone.

WARNING
Risque de choc électrique ou d'électrocution.

- ► Ne pas faire fonctionner ce générateur dans la pluie, la neige ou de l'eau stagnante.

4.1 Pare-étinceles

Cette machine est équipée d'un pare-étincelles.

4.2 Préparation de la machine à sa première utilisation

1. S'assurer que tous les matériaux d'emballage ont été retirés de la machine.
2. Vérifier si la machine et ses composants ne sont pas endommagés. En cas de dommage visible, ne pas faire fonctionner la machine ! Contacter le concessionnaire Wacker Neuson local pour obtenir de l'assistance.
3. Faire l'inventaire de tous les articles inclus avec la machine et vérifier la présence de tous les composants non fixés et de toutes les fixations.
4. Fixer toutes les pièces de composant qui ne le sont pas.
5. Ajouter les fluides nécessaires et applicables, y compris carburant, huile moteur et acide de batterie.
6. Déplacer la machine jusqu'à son lieu de fonctionnement.

4.3 Réapprovisionnement de la machine en carburant

Exigences

- Machine arrêtée
- Moteur froid
- Machine/réservoir au niveau du sol
- Carburant propre et frais

Procédure

Procéder comme suit pour faire le plein de la machine.

WARNING
Risque de feu. Le carburant et ses vapeurs sont extrêmement inflammables. Le carburant inflammable peut provoquer de graves brûlures.

► Tenir toutes les sources d'allumage éloignées de la machine lorsque vous faites le plein.

► Ne pas faire le plein si la machine se trouve dans un camion équipé d'une protection de benne en plastique. L'électricité statique risque d'enflammer le carburant ou les vapeurs de carburant.

► Ne faire le plein que lorsque la machine est en plein air.

► Nettoyer immédiatement le carburant déversé.

1. Retirer le bouchon du réservoir.
2. Remplir le réservoir jusqu'à ce que la jauge de carburant indique que le réservoir est plein.

CAUTION
Risque d'incendie et risque sanitaire. Le carburant s'expanse sous l'action de la chaleur. L'expansion du carburant dans un réservoir trop rempli peut entraîner des déversements et des fuites.

► Ne pas trop remplir le réservoir.

3. Remettre le bouchon du réservoir.

4.4 Carburant recommandé

Type

Ce moteur/cet équipement fonctionne à l'essence ordinaire sans plomb.

- Utiliser uniquement de l'essence propre et fraîche (pas plus de trois mois).
- Utiliser un stabilisateur de carburant selon la recommandation du fabricant du stabilisateur de carburant.

L'utilisation de carburants oxygénés

Certaines essences conventionnelles sont mélangées à de l'alcool. Ces essences sont collectivement appelées carburants oxygénés. Pour répondre aux normes qualité de l'air, certaines régions des États-Unis et du Canada utilisent des carburants oxygénés pour réduire les émissions.

Si vous utilisez un carburant oxygéné, assurez-vous qu'il est sans plomb et répond à l'exigence de taux d'octane minimum.

Avant d'utiliser un carburant oxygéné, confirmez le contenu du carburant. Certains états/provinces exigent que cette information soit affichée sur la pompe.

Les éléments suivants sont les pourcentages approuvés par Wacker Neuson pour les composés oxygénés :

ÉTHANOL - (éthylique ou alcool de grain) 10 % en volume. Vous pouvez utiliser une essence contenant jusqu'à 10 % d'éthanol en volume (communément appelé E10). N'utilisez jamais une essence contenant plus de 10% d'éthanol (comme E15, E20, ou E85), parce que ce mélange peut endommager le moteur.

Si vous constatez des symptômes de fonctionnement indésirables, essayez une autre station-service, ou passez à une autre marque d'essence.

L'endommagement du système de carburant ou les problèmes de performance résultant de l'utilisation d'un carburant oxygéné contenant plus que les pourcentages de composés oxygénés mentionnés ci-dessus ne sont pas couverts par la garantie.

4.5 Application et exigences en matière de puissance

Ce générateur est conçu pour alimenter des appareillages monophasés 60 Hz avec une tension de 120 V CA.

Certains appareillages et outils nécessitent une pointe de courant lors du démarrage. Ceci signifie que la quantité de puissance nécessaire pour le démarrage initial de l'équipement est supérieure à la puissance requise pour le maintenir en fonctionnement. Le générateur doit être capable de fournir cette « pointe » de courant. D'autres types d'appareillages nécessitent une puissance supérieure à celle qui est réellement indiquée sur leur plaque signalétique.

"Puissances génériques nécessaires au démarrage" n'est fourni qu'à titre indicatif pour vous aider à déterminer les caractéristiques électriques de différents types d'appareils. Contactez le distributeur Wacker Neuson le plus proche, ou le fabricant ou le distributeur de l'outil de l'appareil pour toutes questions concernant les caractéristiques électriques.

***ATTENTION* :** Si un outil ou un appareillage n'atteint pas sa pleine vitesse de rotation quelques secondes après sa mise sous tension, arrêtez-le immédiatement pour éviter tout dommage.

Puissances génériques nécessaires au démarrage

- Les lampes à incandescence et les appareillages comme les fers à souder et les plaques chauffantes qui utilisent une élément chauffant de type résistif nécessitent la même puissance au démarrage et au fonctionnement telle qu'elle est indiquée sur leurs plaques signalétiques.
- Les lampes fluorescentes et à vapeurs de mercure nécessitent 1,2 à 2 fois leur puissance nominale pour démarrer.
- Les moteurs électriques et de nombreux types d'outils électriques nécessitent souvent un courant de démarrage important. L'intensité du courant de démarrage dépend du type de moteur et de son usage.
- La majorité des outils électriques nécessitent 1,2 à 3 fois leur puissance nominale pour démarrer.
- Des charges comme les pompes submersibles et les compresseurs d'air nécessitent une force très importante pour démarrer. Ils ont besoin d'environ 3 à 5 fois leur puissance nominale indiquée sur la plaque signalétique pour démarrer.

Si la puissance d'un outil ou d'un appareillage particulier n'est pas indiquée, vous pouvez la calculer en multipliant sa tension par sa consommation :

Monophasé : VOLTS x AMPÈRES = WATTS

Triphasé : VOLTS x AMPÈRES x 1,732 x 0,8 = WATTS

4.6 Mise en Place

Placer le générateur dans un endroit où il ne sera pas exposé à la pluie, à la neige ou aux rayons directs du soleil. S'assurer qu'il soit posé sur un sol ferme, à niveau pour ne pas glisser ou se déplacer. Placer l'échappement du moteur loin des endroits où des personnes pourraient être présentes.

Les abords doivent être libres d'eau et d'humidité. Tous les composants doivent être protégés contre une humidité excessive.

4.7 Positionnement du générateur pour utilisation

DANGER
Monoxyde de carbone. L'utilisation d'un générateur à l'intérieur comporte un RISQUE DE MORT EN QUELQUES MINUTES.
Les gaz d'échappement du générateur contiennent du monoxyde de carbone (CO). Ceci est un poison invisible et inodore. Si vous pouvez sentir les gaz d'échappement du générateur, vous respirez du CO. Mais même si vous ne sentez pas les gaz d'échappement, vous pourriez respirer du CO.

► Ne pas utiliser ce générateur s'il n'est pas correctement positionné. Lire et respecter toutes les instructions fournies ci-dessous.

WARNING
Risque de choc électrique ou d'électrocution.

► Ne pas faire fonctionner ce générateur dans la pluie, la neige ou de l'eau stagnante.

Exigences Positionner le générateur selon les conditions suivantes.

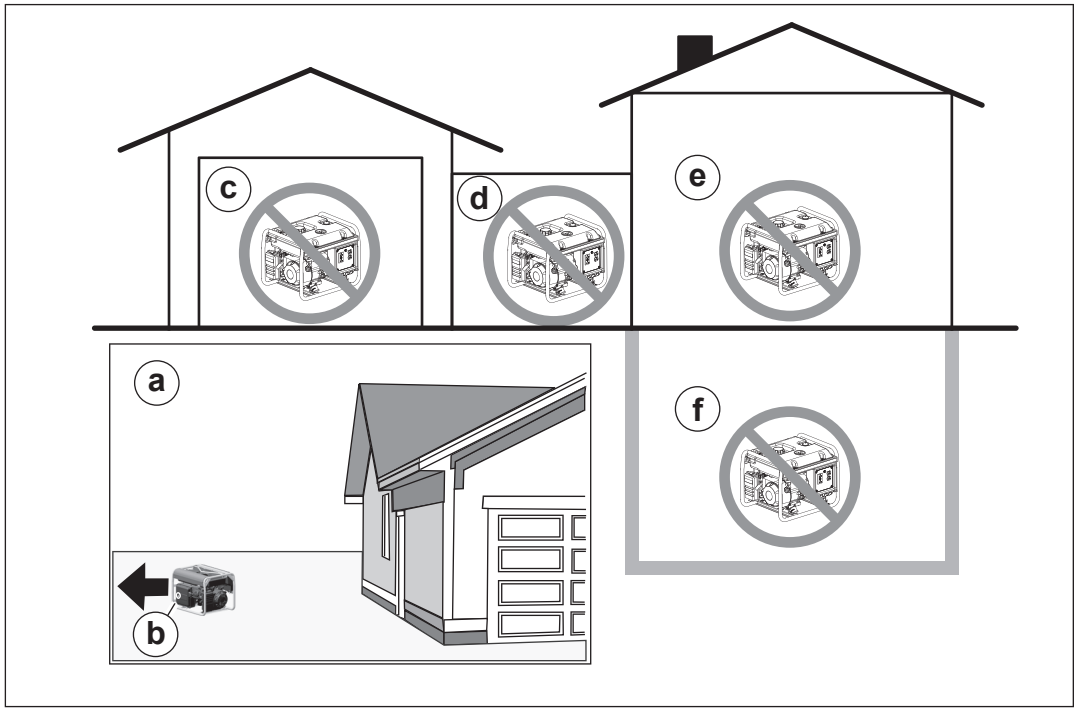

wc_gr010480

Ces instructions continuent sur la page suivante.

Continued from the previous page.

- Ne pas faire fonctionner le générateur n'importe où à l'intérieur d'une maison ou d'un bâtiment. Cela comprend le garage **(c)**, la porte d'entrée, le porche ou la verrière **(d)**, le coin salon ou l'espace de travail **(e)**, ou le sous-sol ou le vide sanitaire **(f)**. Faire fonctionner le générateur à l'intérieur d'une maison ou d'un bâtiment peut être fatal, même si vous utilisez des ventilateurs, des portes ouvertes ou des fenêtres ouvertes pour la ventilation.
- Utiliser un générateur SEULEMENT à l'extérieur **(a)** et loin des maisons, des bâtiments, des fenêtres, des portes et des évents. Les fenêtres, les portes et les évents peuvent aspirer l'échappement du générateur.
- Orienter l'échappement **(b)** du moteur loin des maisons, des bâtiments, des fenêtres, des portes et des évents. En outre, orienter l'échappement du moteur loin des matières combustibles.
- Placer le générateur sur un sol ferme et à niveau afin qu'il ne glisse pas de part et d'autre.

Détecteurs/ alarmes contre le monoxyde de carbone

Installer des détecteurs/alarmes contre le monoxyde de carbone dans toutes les zones qui peuvent être occupées par des personnes ou des animaux, alors que le générateur est en marche. Les détecteurs/alarmes contre le monoxyde de carbone constituent une mesure de protection supplémentaire contre ce poison invisible et inodore.

Installer des détecteurs/alarmes contre le monoxyde de carbone à piles ou des détecteurs/alarmes contre le monoxyde de carbone branchés sur le secteur avec batterie de secours, conformément aux instructions du fabricant. Les détecteurs/alarmes contre le monoxyde de carbone doivent être certifiés conformes aux exigences des normes de sécurité les plus récentes (UL 2034, IAS 6-96 ou CSA 6.19.01). Tester les piles des détecteurs/alarmes contre le monoxyde de carbone régulièrement selon les instructions du fabricant.

4.8 Réduction de la puissance du générateur

Tous les générateurs subissent une réduction de leur puissance suivant l'altitude et la température. Les moteurs à combustion interne, sauf s'ils ont été modifiés, présentent une baisse de rendement à haute altitude en raison de la baisse de la pression atmosphérique. Ceci se traduit par une baisse de puissance et, de ce fait, une réduction de la puissance délivrée par le générateur. La température affecte à la fois les performances du moteur et du générateur. Lorsque la température augmente, le moteur aura moins de rendement et la résistance des composants électriques sera supérieure. En conséquence, lorsque la température augmente, la puissance délivrée par le générateur diminue. L'altitude affecte également la capacité de refroidissement de l'air – plus l'altitude est élevée, moins l'atmosphère est dense et, de ce fait, plus faible est sa capacité à transférer la chaleur.

Pour chaque élévation de 500 m au-dessus de 1000 m, la puissance délivrée par le générateur sera réduite de 3 %. Pour chaque augmentation de 5 °C de la température ambiante au-dessus de 40 °C, la puissance délivrée par le générateur sera réduite de 3 %. Servez-vous des tableaux ci-contre pour connaître les facteurs de détérioration liés à l'altitude et à la température. Il peut s'avérer nécessaire de prendre en compte à la fois les facteurs de détérioration de l'altitude et de la température ambiante afin de déterminer la puissance réelle délivrée par le générateur.

Température ambiante C	Réduction de puissance	Facteur
45	3 %	0,97
50	6 %	0,94
55	9 %	0,91
60	12 %	0,88

Altitude m	Réduction de puissance	Facteur
1500	3 %	0,97
2000	6 %	0,94
2500	9 %	0,91
3000	12 %	0,88
3500	15 %	0,85
4000	18 %	0,82

4.9 Mise à la terre du générateur

Emplacement Une borne de terre **(a)** se situe du le châssis du groupe électrogène.

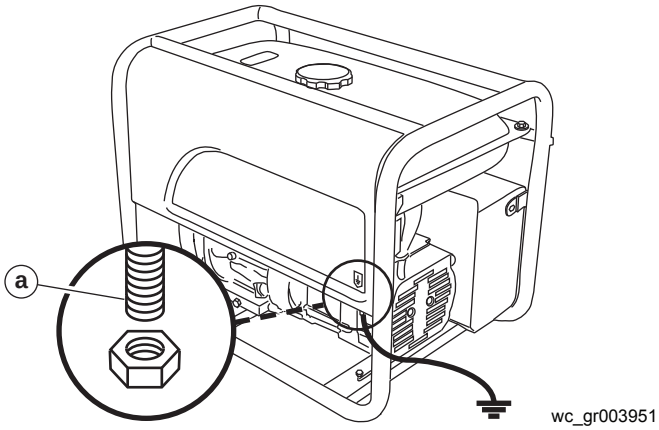

Fonction Cette borne de terre est utilisée pour la mise à la terre du groupe électrogène aux fins de conformité au Code électrique national et autres réglementations locales, régionales et nationales. Pour les exigences de mise à la terre en vigueur, consulter un électricien qualifié, un inspecteur-électricien ou une autre organisation locale de tutelle en matière de conformité électrique.

- Si le groupe électrogène est utilisé sur un chantier, il pourra exister d'autres réglementations à respecter.
- Dans certains pays, les groupes électrogènes doivent être enregistrés auprès des fournisseurs locaux d'électricité.
- Il ya un conducteur entre les groupe électrogènes (enroulement neutre du stator) et le châssis.

4.10 Fonctionnement à charges élevées

Ne faites pas fonctionner le groupe électrogène à la puissance nominale maximale de 2600 W pendant plus de 20 ou 30 minutes. En fonctionnement continu, la puissance nominale ne doit pas dépasser 2250 W.

***ATTENTION* :** RESPECTEZ la limite de courant des prises indiquée sur le panneau de commande.

4.11 Utilisation de rallonges

Lorsque vous utilisez un long câble pour raccorder un appareillage ou un outil au générateur, il se produit une chute de tension – plus le câble est long, plus la chute de tension est importante. Ceci a pour conséquence que la tension fournie à l'appareillage ou à l'outil est inférieure, ce qui conduit à une augmentation de l'intensité du courant ou à une réduction des performances. Un câble ayant une section plus importante permettra de réduire les chutes de tension.

Des câbles endommagés peuvent provoquer des décharges électriques. Les décharges électriques peuvent provoquer de sérieuses blessures et même la mort. N'UTILISEZ PAS de câbles usés, dénudés ou effilochés. Remplacez immédiatement tout câble endommagé.

Utilisez le tableau comme guide pour choisir la bonne section de câble.

Intensité	Charge en Watts		Longueur maximale en meters			
(Amps)	120V	240V	#10	#12	#14	#16
2.5	300	600	300	180	115	75
5	600	1200	150	90	60	38
7.5	900	1800	100	60	38	30
10	1200	2400	75	45	30	—
15	1800	3600	45	30	20	—
20	2400	4800	38	22	15	—

N'utilisez que des rallonges adaptées à un usage extérieur et munies d'un fil de mise à la terre.

***ATTENTION* :** Un équipement qui fonctionne à une tension trop faible surchauffe.

4.12 Panneau de commande—GP2500A

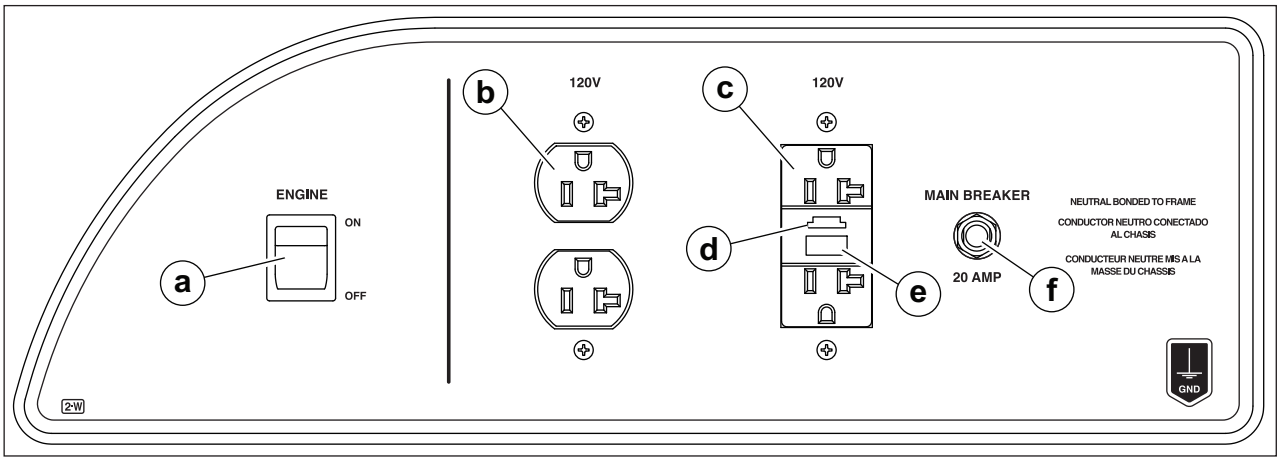

wc_gr014704

Réf.	Description	Réf.	Description
a	Interrupteur marche / arrêt du moteur	**d**	GFCI “TEST” bouton
b	Prises duplex —120 V	**e**	GFCI “RESET” bouton
c	Prises duplex avec protection contre les courts-circuits à la masse (GFCI)—120 V	**f**	Coupe-circuit—20 A

4.13 Panneau de commande—GP3800A

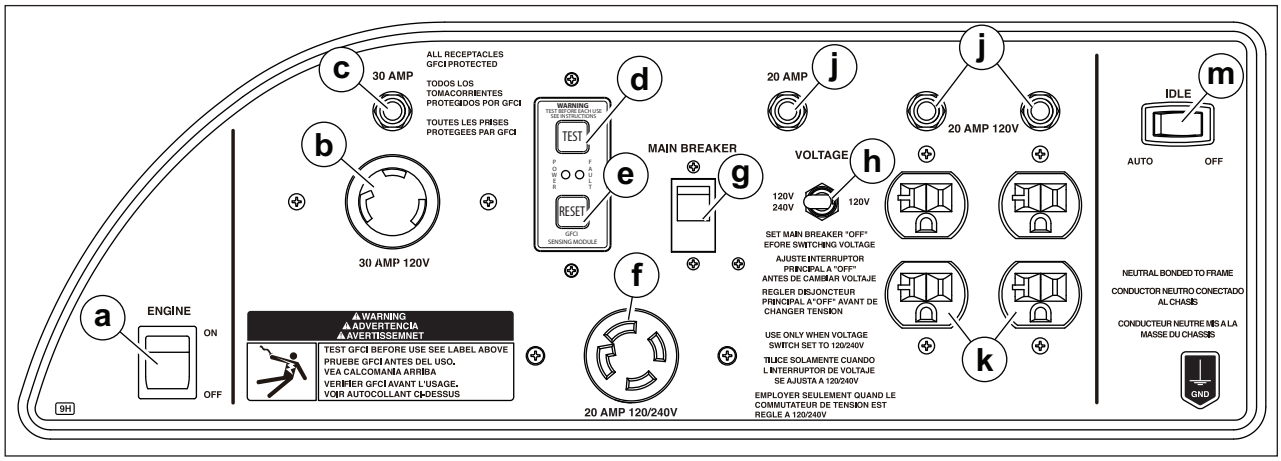

wc_gr014705

Réf.	Description	Réf.	Description
a	Commutateur du moteur	**g**	Disjoncteur principal
b	Prise verrouillable—120 V	**h**	Sélecteur de tension
c	Coupe-circuit 30A	**j**	Coupe-circuit 20A
d	Bouton TEST	**k**	Prises duplex avec protection contre les courts-circuits à la masse—120 V
e	Bouton RESET	**m**	Commutateur de réglage automatique du ralenti
f	Prise verrouillable—120/240 V	**—**	

4.14 Panneau de commande—GP5600A

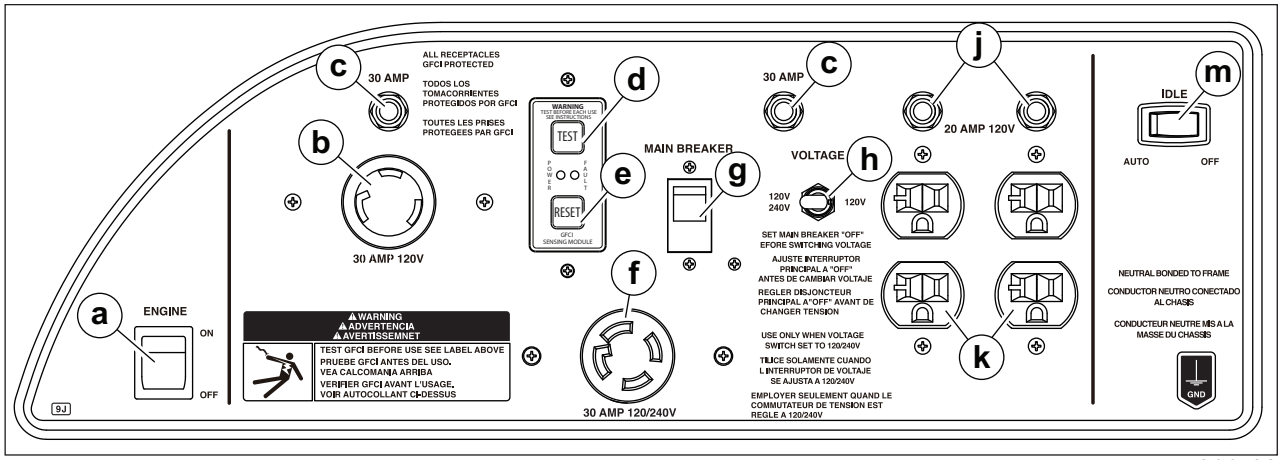

wc_gr014706

Réf.	Description	Réf.	Description
a	Commutateur du moteur	**g**	Disjoncteur principal
b	Prise verrouillable—120 V	**h**	Sélecteur de tension
c	Coupe-circuit 30A	**j**	Coupe-circuit 20A
d	Bouton TEST	**k**	Prises duplex avec protection contre les courts-circuits à la masse—120 V
e	Bouton RESET	**m**	Commutateur de réglage automatique du ralenti
f	Prise verrouillable—120/240 V	**—**	

4.15 Panneau de commande—GP6600A

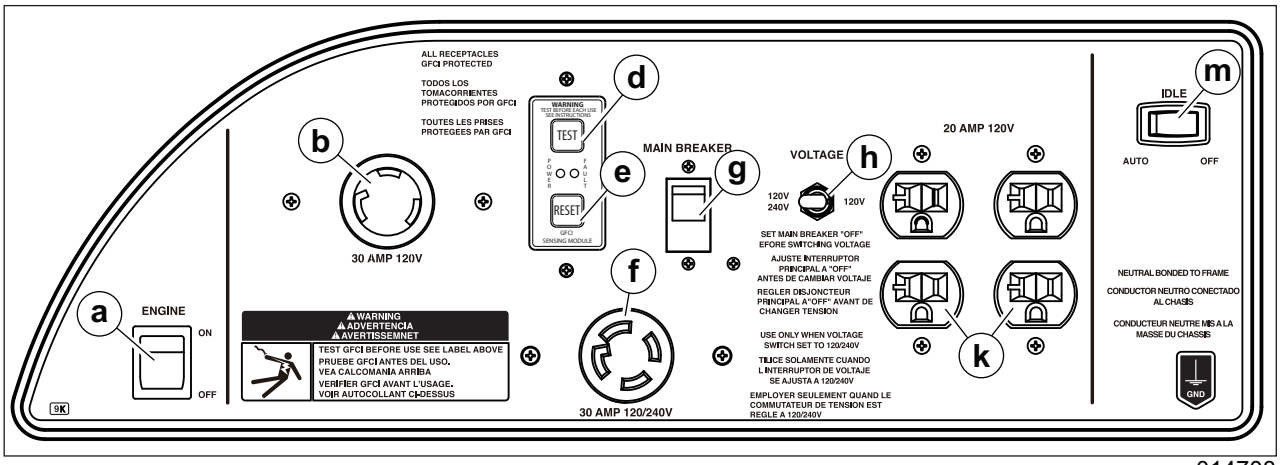

wc_gr014708

Réf.	Description	Réf.	Description
a	Commutateur du moteur	**g**	Disjoncteur principal
b	Prise verrouillable—120 V	**h**	Sélecteur de tension
—	—	**—**	—
d	Bouton TEST	**k**	Prises duplex avec protection contre les courts-circuits à la masse—120 V
e	Bouton RESET	**m**	Commutateur de réglage automatique du ralenti
f	Prise verrouillable—120/240 V	**—**	

4.16 Disjoncteur différentiel de fuite à la terre (DDFT)

Le DDFT coupe l'alimentation de la prise quand une fuite à la terre se produit dans la génératrice ou vers un équipement rattaché à la génératrice. Le fonctionnement du DDFT doit être testé à chaque utilisation de la génératrice.

État de fonctionnement normal quand la machine est en marche :

- Le voyant LED vert de mise sous tension **(a)** est allumé.
- Le disjoncteur (voir le *Pupitre de commande* de votre machine) est en position marche.

This procedure continues on the next page.

Continued from the previous page.

Test du DDFT

Effectuer la procédure de test manuel ci-dessous avant chaque utilisation, pour tester le DDFT.

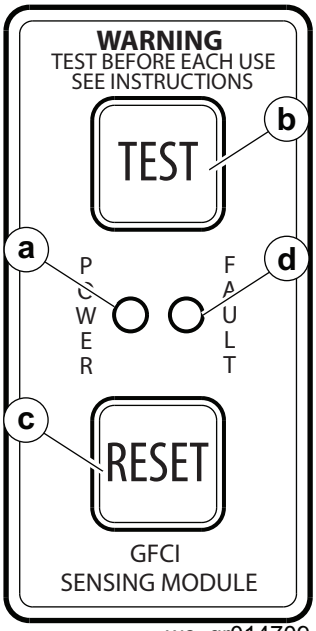

wc_gr014709

1. Mettre la machine sous tension sur le pupitre de commande.
   - Le voyant LED vert de mise sous tension **(a)** s'allume et le disjoncteur se trouve à la position MARCHE.
2. Appuyer sur le bouton de test **(b)**.
   - Le bouton de réinitialisation **(c)** devrait se relever.
   - Le voyant LED vert de mise sous tension devrait s'éteindre.
   - Le voyant LED rouge de défaut **(d)** devrait s'allumer.

Note: *L'alimentation de la prise du DDFT devrait être coupée.*
Si le voyant LED vert de mise sous tension reste allumé, NE PAS UTILISER LA MACHINE tant que le DDFT n'a pas été remplacé. Consulter un électricien.

3. Appuyer sur le bouton de réinitialisation.
   - Réinitialiser manuellement le disjoncteur sur MARCHE si nécessaire.
   - Un voyant LED vert de mise sous tension doit s'allumer et le voyant LED rouge de défaut doit s'éteindre.

4.17 Coupe-circuit

La génératrice est également protégée par un disjoncteur de 20 A, situé sur le panneau de commande.

Note: *Certaines génératrices ont plusieurs disjoncteurs (20 A et 30 A) sur leur pupitre de commande. Examinez le pupitre de commande de votre machine.*

Le disjoncteur protège la génératrice des surcharges importantes et courts-circuits. S'il se déclenche, arrêter le moteur immédiatement et déterminer la cause du problème avant de le remettre en marche. S'assurer que les appareils et outils branchés sur la génératrice ne présentent pas de défauts et que leur puissance ne dépasse pas la capacité nominale de la génératrice ou la limite de courant des prises.

Lorsque le disjoncteur se déclenche, son bouton est éjecté. Pour réarmer le disjoncteur, enfoncer le bouton.

4.18 Prises à verrouillage par rotation

Des prises à verrouillage par rotation sont utilisées au niveau des sorties 120V et 120/240V. Ces prises sont protégées par le GFCI (disjoncteur de fuite à la terre).

Pour relier un cordon d'alimentation à une prise à verrouillage par rotation, insérer la fiche dans la prise et la tourner dans le sens des aiguilles d'une montre pour la mettre en place.

Note: *Non disponible sur le GP2500.*

4.19 Réglage automatique du ralenti

Le commutateur de réglage automatique du ralenti réduit automatiquement la vitesse du moteur 7 secondes après avoir arrêté tous les appareils ou outils connectés au groupe électrogène. Le moteur reprend automatiquement son régime normal lorsque vous remettre en service un appareil ou un outil.

Pour activer le dispositif de réglage automatique du ralenti, placer le commutateur correspondant à la position « AUTO » en le poussant. Nous vous recommandons d'utiliser ce dispositif lorsque le groupe électrogène est en service pour réduire la consommation de carburant. Pour éviter d'avoir à chauffer le moteur trop longtemps, maintenir le commutateur à la position « OFF » (arrêt) lorsque vous démarrez le moteur jusqu'à ce qu'il atteigne la température de fonctionnement appropriée.

Note: *Non disponible sur le GP2500.*

4.20 Vitesse du moteur

Le régime du moteur doit être constant pour que le groupe électrogène purisse maintenir la tension appropriée. Le régime du moteur est contrôlé par un régulateur qui réagit automatiquement aux charges variables que subit le moteur afin de lui permettre de fonctionner à un régime constant compris. Voir la *Données Techniques*. Il n'existe pas de manette de commande des gaz. Utilisez le commutateur de réglage automatique du ralenti du groupe électrogène pour contrôler le régime du moteur.

4.21 Sélecteur de tension—GP3800A, GP5600A, GP6600A

Le sélecteur de tension **(a)** permet au générateur de fonctionner en mode monotension (120V) ou alimentation secteur (120/240V).

En mode mono-tension, utilisez uniquement le twist-lock de 120 V **(b)** et les deux prises doubles **(c)**. La pleine puissance nominale de la génératrice est partagée entre les trois prises.

En mode bitension, les prises de 120 V et de 120/240 V sont sous tension ; une puissance en watts inférieure est disponible sur la prise **(b)** et les prises **(c)**. La Prise twist-lock 120/240 V **(d)** doit être uniquement utilisée en mode bitension. Pour obtenir la puissance maximum sur cette prise, elle doit être utilisée seule.

NOTICE: NE JAMAIS commuter le sélecteur de tension lorsque le disjoncteur principal est activé ! Cette action pourrait provoquer la formation d'un arc et endommager le générateur. Eteindre tous les outils et appareillages et placer le disjoncteur principal **(e)** en position « ARRÊT » avant de changer la position du sélecteur de tension.

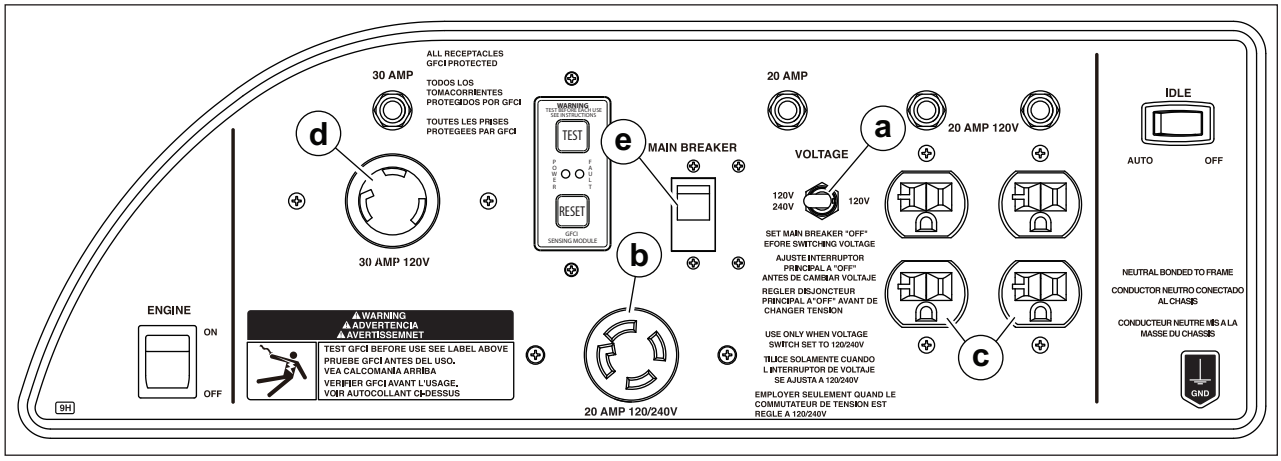

wc_gr014713

4.22 Avant de démarrer

DANGER

► **Monoxyde de carbone.** L'utilisation d'un groupe électrogène à l'intérieur PEUT VOUS TUER EN QUELQUES MINUTES. L'échappement du groupe électrogène contient du monoxyde de carbone (CO). C'est un poison invisible et inodore. Si vous sentez les gaz d'échappement du groupe électrogène, vous respirez du CO. Mais même sans sentir les gaz d'échappement, l'inhalation de CO est possible.

1. Lire et se familiariser avec les étiquettes de sécurité et de fonctionnement en plus des instructions au début de ce manuel.
2. Inspecter la génératrice pour tous signes de dommages qui pourraient affecter le fonctionnement ou créer un danger de sécurité.
3. Vérifier :
   - Niveau d'huile du moteur
   - Niveau du carburant
   - État du nettoyeur d'air
   - Resserrement des attaches extérieures
   - État des canalisations de carburant

Note: *le moteur est doté d'un système d'alerte d'huile. Si le niveau d'huile du moteur tombe trop bas, le moteur ne démarrera pas.*

4. Remplir le réservoir de carburant d'essence, régulière, sans plomb. Ne pas trop remplir le réservoir de carburant. (Voir la Données Techniques.)

NOTICE: Ne pas remplir le réservoir de carburant qu'après avoir placé la machine à niveau.

5. NE PAS utiliser de mélange huile/gaz. L'utilisation d'essence-alcool ou de tout carburant contenant plus de 10 % d'éthanol n'est pas recommandée. Consulter le manuel du moteur pour les spécifications complètes sur le carburant.

4.23 Démarrer—GP2500A

1. Veiller à ce que le générateur est bien situé à l'extérieur. Voir les sections *Installation* et *Sécurité pour l'opérateur en utilisant le moteur*.
2. Débranchez toutes les charges du générateur.
3. Ouvrir le robinet de carburant **(a1)**.

Remarque : *Si le moteur est froid, fermez le levier du starter* **(b2)**. *Si le moteur est chaud, ouvrez le levier du starter* **(b1)**.

4. Tournez le commutateur de démarrage en position « MARCHE » **(c1)**.
5. Tirez la corde du démarreur **(d)**.

Remarque : *Si le niveau d'huile du moteur est trop bas, le moteur ne démarrera pas. Si cela se produit, vérifiez le niveau d'huile et rajoutez de l'huile si nécessaire.*

6. Ouvrez le starter **(b1)** lorsque le moteur chauffe.
7. Attendez quelques minutes que le moteur chauffe puis connectez les appareils.

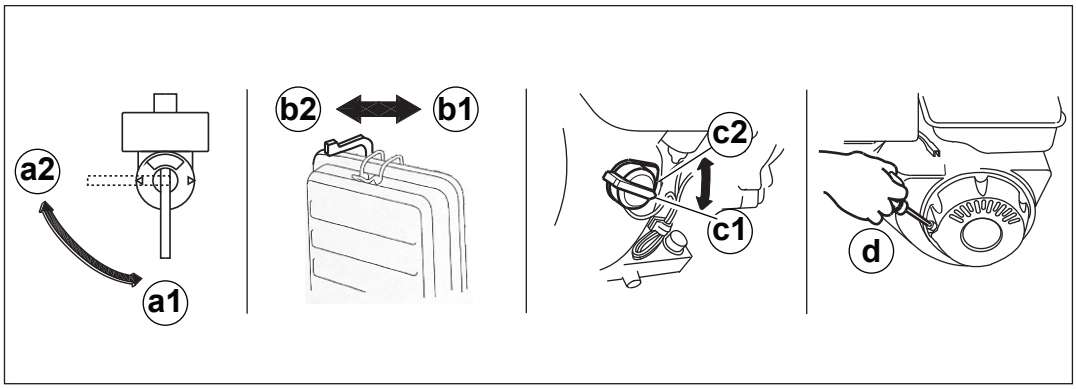

wc_gr010581

4.24 Arrêt—GP2500A

1. Coupez et débranchez tous les outils et appareillages branchés au générateur.
2. Tournez le commutateur de démarrage en position « ARRÊT » **(c2)**.
3. Fermer le robinet de carburant **(a2)**.

Note: *pour arrêter rapidement le moteur en cas d'urgence, tournez le commutateur de démarrage en position « ARRÊT »* ***(c2)****.*

4.25 Démarrer—GP3800A, GP5600A, GP6600A

Avant de commencer, veiller à lire et prendre connaissance de toutes les consignes de sécurité et instructions d'utilisation de ce manuel.

1. Veiller à ce que le générateur est bien situé à l'extérieur. Voir *Sécurité pour l'opérateur en utilisant le moteur*.
2. Déconnecter toutes les charges du générateur et placer le disjoncteur principal en position « ARRÊT » **(a2)**.
3. Placer le commutateur de ralenti automatique **(c)** sur « ARRÊT ».
4. Ouvrir le robinet de carburant **(d1)**.

Note: *si le moteur est froid, fermer le levier du starter **(e2)**. Si le moteur est chaud, ouvrir le levier du starter **(e1)**.*

5. Tourner le commutateur de démarrage en position « MARCHE » **(b1)**.
6. Tirer sur le câble du démarreur **(f)**.

Note: *si le niveau d'huile du moteur est trop bas, ce dernier ne démarrera pas. Si cela se produit, vérifier le niveau d'huile et rajouter de l'huile si nécessaire.*

7. Au cours du réchauffement du moteur, ouvrir le levier du starter **(e1)**.
8. Attendre quelques minutes que le moteur chauffe puis placer le disjoncteur principal en position « MARCHE » **(a1)** et connecter les appareils.

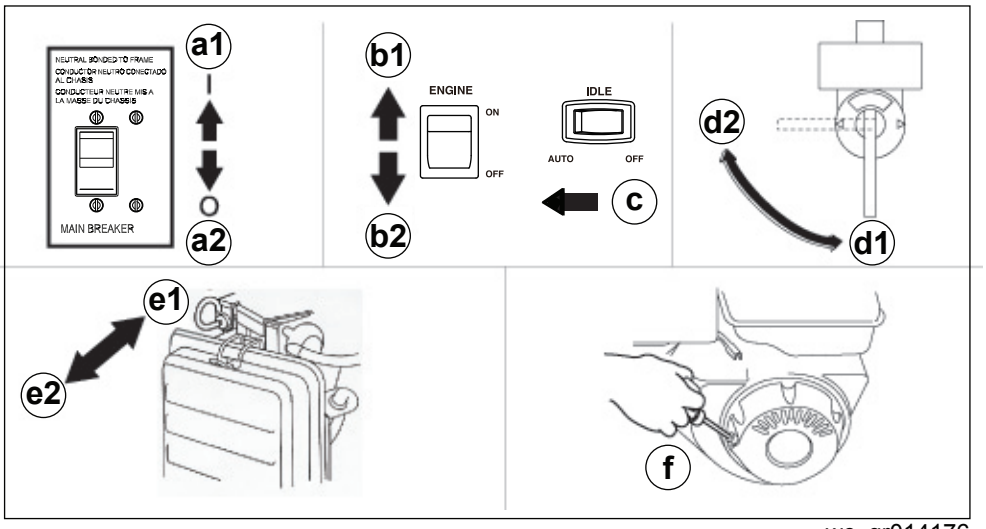

wc_gr014176

4.26 Arrêt—GP3800A, GP5600A, GP6600A

1. Coupez et débranchez tous les outils et appareillages branchés au générateur.
2. Placer le disjoncteur principal sur la position « ARRÊT » **(a2)**.
3. Tournez le commutateur de démarrage en position « ARRÊT » **(b2)**.
4. Fermer le robinet de carburant **(d2)**.

Note: *pour arrêter rapidement le moteur en cas d'urgence, tournez le commutateur de démarrage en position « ARRÊT » **(b2)**.*

4.27 Procédure d'arrêt d'urgence

Procédure

En cas de panne ou d'accident en cours d'utilisation de la machine, procéder comme suit :

1. Arrêter le moteur.
2. Couper l'arrivée de carburant.
3. Débrancher les outils de la machine.
4. Laisser refroidir la machine.
5. Contacter le loueur ou le propriétaire de la machine pour obtenir des instructions.

5 Entretien

5.1 Maintenance du système de contrôle d’émissions

Pour les machines vendues en Amérique du Nord :

L’entretien normal, le remplacement ou la réparation des dispositifs et systèmes de contrôle d’émissions peuvent être exécutés par une entreprise de réparation ou un individu, mais les réparations sous garantie doivent être effectuées par un concessionnaire/centre de service autorisé par Wacker Neuson. L’utilisation de pièces de rechange qui ne sont pas équivalentes en performance et durabilité aux pièces agréées peut nuire à l’efficacité du système de contrôle d’émissions et peut avoir une incidence sur le résultat d’une demande de garantie.

5.2 Calendrier d'entretien périodique

Le tableau ci-dessous liste l'entretien machine de base Les tâches indiquées par des coches ✓ peuvent être exécutées par l'opérateur. Les tâches indiquées par des puces carrées ■ exigent une formation et des équipements particuliers.

	Tous les jours avant usage	Après les 20 premières heures	Toutes les 50 heures	Toutes les 100 heures	Toutes les 300 heures
Vérifier le niveau de carburant.	✓				
Vérifier le niveau d’huile moteur.	✓				
Examiner le filtre à air. Remplacer si nécessaire.	✓				
Vérifier la visserie extérieure.	✓				
Nettoyer la cartouche de filtre à air.1			■		
Vérifier que les silentblocs ne sont pas endommagés.				✓	
Changer l’huile moteur.1		■		■	
Nettoyer la coupe à sédiments ou le filtre-tamis à carburant.				■	
Vérifier et nettoyer la bougie d’allumage.				■	
Vérifier et régler le jeu aux soupapes.					■
Nettoyer le réservoir de carburant.[1]					■
Vérifier l’état du tuyau de carburant. Le remplacer si nécessaire.					■
[1] *Entretien plus fréquent dans des conditions poussiéreuses*					

5.3 Remplacement de l'huile moteur

Procédure

1. Vidanger l'huile pendant que le moteur est encore chaud.
2. Retirer le bouchon de remplissage **(a)** et le bouchon de vidange **(b)** pour vidanger l'huile.

Note: *Pour assurer la protection de l'environnement, placer sous la machine un récipient pour recueillir le liquide qui s'écoule et une toile imperméable pour protéger le sol. L'élimination des liquides recueillis doit se faire conformément aux normes en vigueur*

3. Remettre le bouchon de vidange en place.
4. Remplir le carter du moteur avec de l'huile recommandée jusqu'au niveau de l'ouverture du bouchon **(c)**. Voir la *Données Techniques* pour la quantité et la qualitité de l'huile.
5. Remettre le bouchon de remplissage en place.

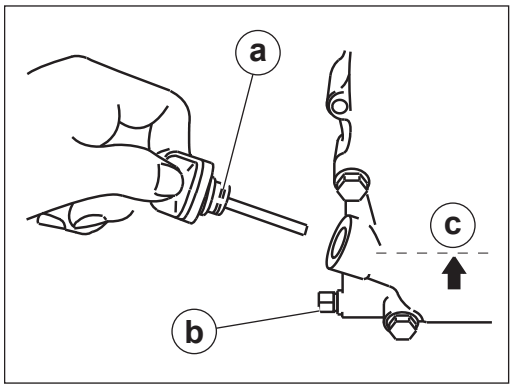

wc_gr010582

WARNING
La plupart des huiles usées contiennent de petites quantités de matières qui peuvent causer le cancer et autres problèmes de santé en cas d'inhalation, d'ingestion, ou laissé en contact avec la peau pendant de longues périodes de temps.

► Prendre des mesures pour éviter d'inhaler ou d'ingérer l'huile de moteur usée.

► Laver soigneusement la peau après une exposition à l'huile de moteur usée.

5.4 Entretien du filtre à air

Nettoyer fréquemment le filtre à air afin d'éviter tout mauvais fonctionnement du carburateur.

***ATTENTION* : NE JAMAIS** faire fonctionner le moteur sans filtre à air. Le moteur serait sérieusement endommagé.

WARNING
Risque d'explosion et d'incendie.

► Ne jamais utiliser d'essence ou d'autres types de solvant à point d'inflammation bas pour nettoyer le filtre à air. Utiliser seulement de l'air comprimé, un détergent doux et de l'eau chaude.

Le moteur est équipé d'un filtre à air à deux éléments.

1. Déposer le capot du filtre à air **(a)**.
2. Vérifier l'élément **(b)** pour l'absence de trous et de déchirures.
   - Remplacer l'élément endommagé.
3. Laver l'élément en mousse **(b)** dans une solution de détergent doux et d'eau chaude.
4. Rincer soigneusement à l'eau claire.
5. Laisser l'élément sécher complètement.
6. Tremper l'élément dans de l'huile moteur propre et essorer l'huile excessive.

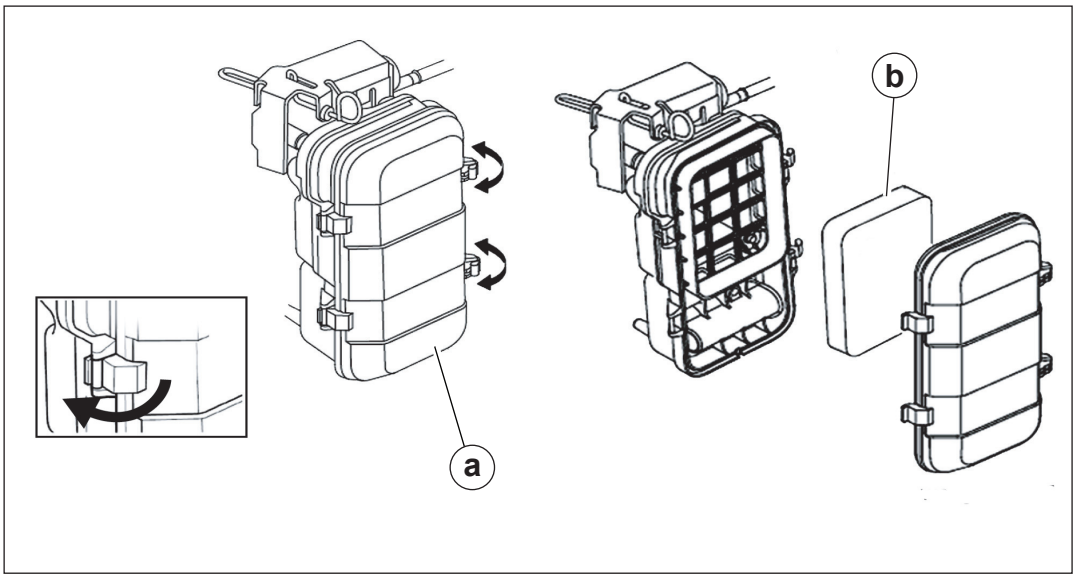

wc_gr010583

5.5 Nettoyage et inspection de la bougie d'allumage

Périodicité Toutes les 100 heures

Exigences

- Moteur arrêté et frais au toucher
- Clé à bougie
- Outil de réglage des bougies
- Brosse métallique
- Remplacement de la bougie d'allumage si nécessaire (voir *Données techniques*)

WARNING
Risque de brûlure. Le moteur et le pot d'échappement deviennent très chauds durant le fonctionnement et requièrent un temps de refroidissement après arrêt du moteur.

► Ne pas toucher au moteur, au pot d'échappement ou à la bougie d'allumage avant que le moteur ne soit froid.

Procédure Suivre la procédure ci-dessous pour nettoyer et inspecter la bougie d'allumage.

1. Débrancher le fil de la bougie d'allumage **(b)** et déposer la bougie **(a)**.

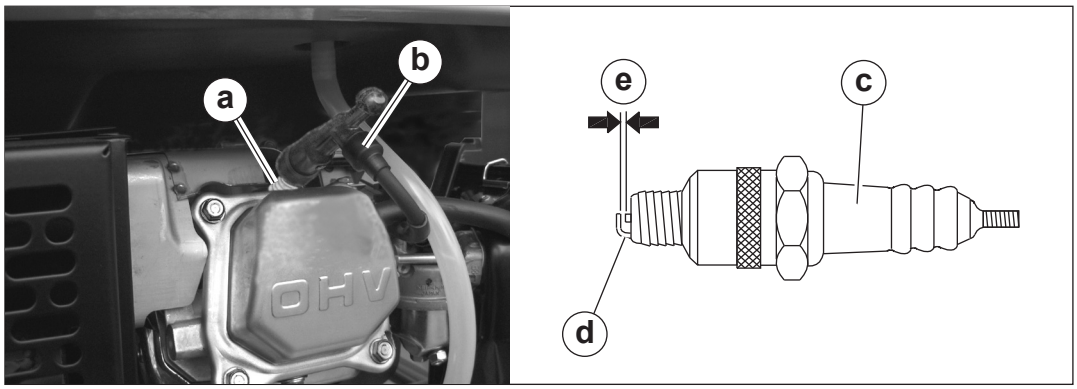

wc_gr010585

2. Inspecter la bougie. Remplacer la bougie d'allumage si l'isolant est fissuré ou écaillé.
3. Nettoyer les électrodes de la bougie d'allumage **(d)** avec une brosse métallique afin d'éliminer les dépôts de carbone.
4. Vérifier l'écartement des électrodes **(e)** et ajuster le cas échéant.. Voir les *Données techniques pour l'écartement recommandé.*
5. Réinstaller la bougie.

NOTICE: Une bougie d'allumage desserrée peut devenir brûlante et risque d'endommager le moteur.

5.6 Nettoyage du séparateur

1. Fermer le robinet de carburant.
2. Retirer le séparateur **(a)** et le joint torique **(b)**.
3. Laver la cuvette du séparateur dans un solvant non-inflammable.
4. Sécher et remettre en place la cuvette du séparateur.
5. Remplacer le joint torique par un neuf.
6. Mettre le clapet de carburant en position ouverte et vérifier s'il y a des fuites.

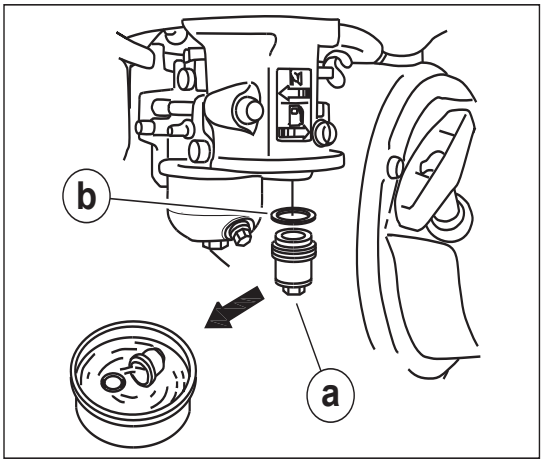

wc_gr000029

5.7 Réglages du carburateur

1. Démarrer et laisser chauffer le moteur jusqu'à ce qu'il atteigne sa température de fonctionnement normale.
2. Dévisser la vis à téton **(a)** de 2 tours. Voir Remarque.
3. Pendant que le moteur tourne au ralenti, tourner la vis à téton **(a)** jusqu'à obtenir le régime le plus élevé possible.
4. Après avoir ajusté la vis à téton, tourner la vis de réglage **(b)** jusqu'à obtenir le régime de ralenti standard. Voir la *Données Techniques*.

Note: *Sur certains moteurs, pour se conformer aux règlements d'émission, la vis de ralenti est équipée avec un couvercle limite **(c)** pour prévenir un enrichissement excessif du mélange air/combustible. Le mélange est réglé en usine. Aucun ajustement ne serait nécessaire. Ne pas essayer d'enlever le couvercle limite ou bien la vis de ralenti se rompra aussi.*

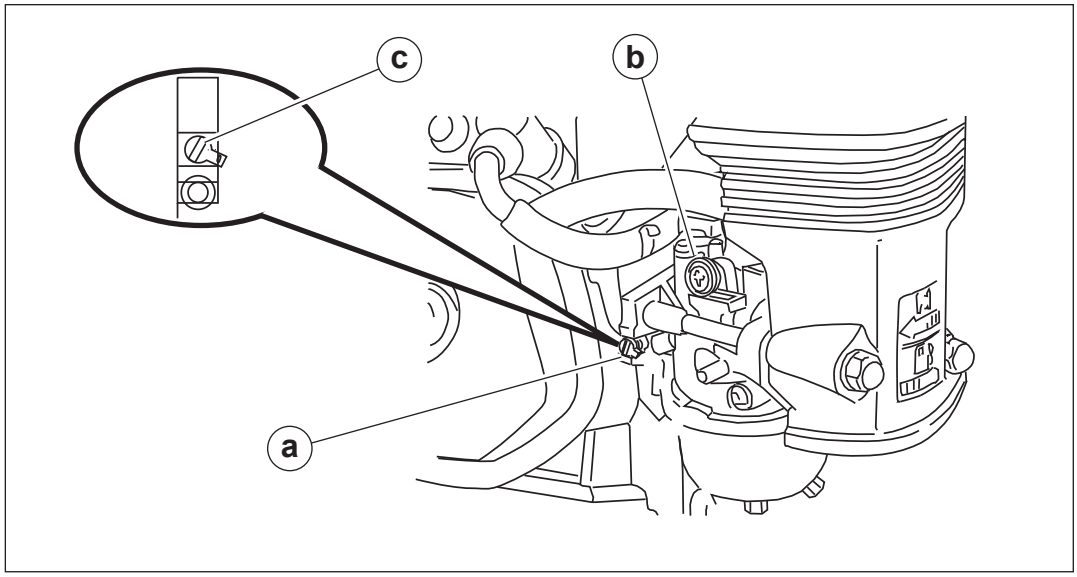

wc_gr010584

5.8 Vitesse du moteur

Le régime du moteur doit être constant pour que le groupe électrogène purisse maintenir la tension appropriée. Le régime du moteur est contrôlé par un régulateur qui réagit automatiquement aux charges variables que subit le moteur afin de lui permettre de fonctionner à un régime constant compris.

Pour régler le régulateur :

Visser ou dévisser la vis de réglage de vitesse du régulateur **(b)** pour obtenir une vitesse sans aucun outil ou appareil connecté. Voir la *Données Techniques*.

***ATTENTION* :** Si la vitesse du régulateur est trop basse ou trop élevée, vous risquez d'endommager les outils et autres appareils connectés au groupe électrogène.

5.9 Stockage

Avant de stocker le générateur pendant une période prolongée :

1. Fermer le robinet de carburant et déposer et vider le séparateur ou le filtre-tamis à carburant.
2. Débrancher la conduite de carburant du carburateur. Placer l'extrémité ouverte de la conduite de carburant dans un récipient approprié et ouvrir le robinet de carburant pour vider le réservoir.

L'essence est extrêmement inflammable. Vider le réservoir de carburant dans une zone bien ventilée. NE VIDER PAS le réservoir de carburant à proximité de flammes vives ou d'étincelles.

---

3. Desserrer le bouchon de vidange du carburateur et vidanger tout le carburant restant dans le carburateur.
4. Changer l'huile moteur.
5. Retirer la bougie et verser environ 30 ml d'huile moteur propre dans le cylindre. Faire démarrer le moteur et laisser-le effectuer quelques tours pour répartir l'huile à l'intérieur des parois du cylindre.
6. Tirer lentement le câble de démarrage jusqu'à sentir une résistance et laisser la poignée dans cette position. Ceci garantit que les soupapes d'admission et d'échappement sont fermées.
7. Stocker le générateur dans un endroit propre et sec.

6 Guide de dépannage

Problème / Symptome	Cause / Remède
Si le moteur ne démarre pas, vérifiez :	■ Si le commutateur de démarrage est en position « DÉMARRAGE ». ■ Si le robinet de carburant sous le réservoir de carburant est ouvert. ■ Si le réservoir contient du carburant. ■ Si le levier du starter est en bonne position. Le starter doit être fermé pour démarrer un moteur froid. ■ Si toutes les charges sont débranchées du générateur. ■ Si la bougie est en bon état. ■ Si le capuchon de la bougie est bien en place. ■ Si le niveau d'huile moteur est correct.
Si le moteur démarre mais qu'il n'y a aucune tension sur les prises, vérifiez :	■ Si le disjoncteur est fermé. ■ Si le connecteur entre le générateur et le panneau de commande est bien en place.
Si le moteur démarre mais marche irrégulièrement, vérifiez :	■ L'itinéraire de tuyau à essence du réservoir de carburant au moteur soit correct. Pour l'opération appropriée, faire passer le tuyau à travers la douille dans le support de relèvement. Voir l'illustration dans la Liste de Pièces de Rechange.
Si le GFCI (disjoncteur de fuite à la terre) se déclenche lorsque l'on branche une charge, vérifier :	■ Si le matériel connecté n'est pas mal câblé ou défectueux. Prendre contact avec le fournisseur du matériel. ■ Voir le chapitre *Détermination des puissances nécessaires.*

7 Caractéristiques techniques

7.1 Générateur—GP2500A et GP3800A

Machine		GP2500A	GP3800A
Puissance de sortie - maximum	W	2500	3800
Puissance de sortie - continuous	W	2250	3400
Type de groupe électrogène		Champ rotatif, uniphasé, auto-excitant à 2 pôles	
Tensions alternatives disponibles	volts phase	120 1ø	120 / 240 1ø
Fréquence	Hz	60	
Facteur de puissance	cos ø	1.0	
Prises CA : 125 V bilatéral 125 V bilatéral 125 V à verrouillage par rotation 125 V / 250 V à verrouillage par rotation	Ampères	 20 20 — —	 20 20 — 20
Disjoncteur principal	Ampères	20	2 pôles, 16 A à chaque pôle
L x W x H	mm	623 x 438 x 491	710 x 550 x 515
Poids (à vide)	Kg	44	68

7.2 Générateur—GP5600A et GP6600A

Machine		GP5600A	GP6600A
Puissance de sortie - maximum	W	5600	6600
Puissance de sortie - continuous	W	5000	6000
Type de groupe électrogène		Champ rotatif, uniphasé, auto-excitant à 2 pôles	
Tensions alternatives disponibles	volts phase	120 / 240 1ø	
Fréquence	Hz	60	
Facteur de puissance	cos ø	1.0	
Prises CA : 125 V bilatéral 125 V bilatéral 125 V à verrouillage par rotation 125 V / 250 V à verrouillage par rotation	Ampères	 20 20 30 30	
Disjoncteur principal	Ampères	2 pôles, 23 A à chaque pôle	2 pôles, 27 A à chaque pôle
L x W x H	mm	708 x 548 x 515	
Poids (à vide)	Kg	80	

7.3 Moteur—GP2500A et GP3800A

Puissance nominale des moteur

Puissance nominale nette conformément à SAE J1349. La puissance réelle peut varier selon les conditions spécifiques d'utilisation.

Machine		GP2500A	GP3800A
Marque de moteur		Honda	
Modèle de moteur		GX160 RT2 VWS1	GX240 RT2 VWS1
Puissance max. nominale à vitesse nominale	kW	3,6 @ 3600 rpm	5,9 @ 3600 rpm
Bougie		BPR6ES (NGK)	BPR5ES (NGK)
Ecartement de l'électrode	mm	0,7–0,8	
Vitesse de fonctionnement	tr/min	3600	
Filtre à air	type	Mousse mouillée par l'huile	
Lubrification du moteur	huile class	SAE 10W30 SF ou SG	SAE 10W30 SJ ou plus
Capacité du carter d'huile	L	0,6	1,1
Carburant	type	Essence ordinaire sans plomb	
Capacité du réservoir	L	12	21
Consommation carburant	L/hr	1,62	2,4
Temps de fonctionnement - charge continue	heures	7,4	8,8

7.4 Moteur—GP5600A et GP6600A

Puissance nominale des moteur

Puissance nominale nette conformément à SAE J1349. La puissance réelle peut varier selon les conditions spécifiques d'utilisation.

Machine		GP5600A	GP6600A
Marque de moteur		Honda	
Modèle de moteur		GX340 RT2 VWS1	GX390 RT2 VWS1
Puissance max. nominale à vitesse nominale	kW	8 @ 3600 rpm	8,7 @ 3600 rpm
Bougie		BPR5ES (NGK)	
Ecartement de l'électrode	mm	0,7–0,8	
Vitesse de fonctionnement	tr/min	3600	
Filtre à air	type	Mousse mouillée par l'huile	
Lubrification du moteur	huile class	SAE 10W30 SJ ou plus	
Capacité du carter d'huile	L	1,1	
Carburant	type	Essence ordinaire sans plomb	
Capacité du réservoir	L	21	
Consommation carburant	L/hr	3,4	3,9
Temps de fonctionnement - charge continue	heures	6,2	5,4

Cette page est laissé intentionnellement vierge.

8 Instructions de montage – Jeu de roues

Numéro de commande :	**5000176311**
Numéro de la fiche d'instructions :	**5000177373 / 2000331134**
Machines :	**GP3800A, GP5600A, GP6600A**
Révision :	**06**
Exigences :	**Outils d'atelier standards**

WARNING

Pour la sécurité et la protection contre les dommages corporels, veuillez lire attentivement, comprendre et respecter les renseignements inclus dans cette trousse d'entretien.

Des travaux de rétromontage ne peuvent être effectués que par un personnel spécialement formé dans un atelier agréé.

Wacker Neuson Production Americas, LLC

N92 W15000 Anthony Ave.

Menomonee Falls, WI 53051

wackerneuson.com

(262) 255-0500

Fax: (262) 255-0550

Contenu de la trousse

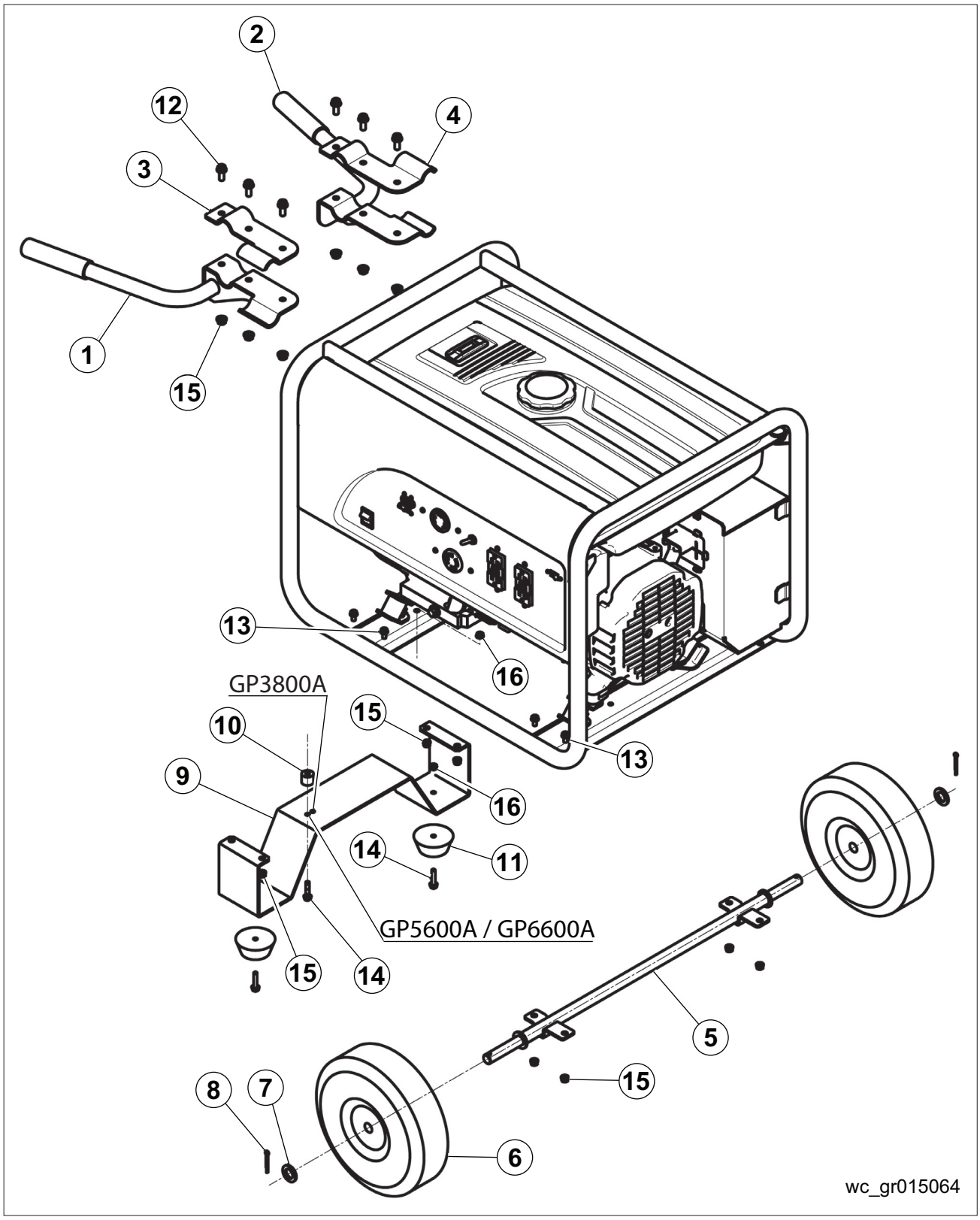

Suite de la page précédente.

Élément	Numéro de pièce	Quantité	Description
1	5000177375	1	Poignée de manœuvre au volant droite
2	5000177374	1	Poignée de manœuvre au volant gauche
3	5000177377	1	Support de fixation droit
4	5000177376	1	Support de fixation gauche
5	5000177378	1	Arbre de roue
6	5000177379	2	Roues
7	5000171857	2	Rondelles M20
8	5000171858	2	Goupilles fendues
9	5000177380	1	Support de fixation principal
10	5000177381	1	Entretoise
11	5000177382	2	Supports d’assise
12	5000177386	6	Boulons M8 x 20
13	5000171855	8	Boulons M8 x 16
14	5000177389	3	Boulons M6 x 28
15	5000171803	14	Écrous M8 – Serrez-les à un couple de 18 à 25 N·m (13 à 18 lb-pi).
16	5000177390	3	Écrous M6 – Serrez-les à un couple de 8 à 12 N·m (6 à 9 lb-pi).

Travail préparatoire

1. Arrêtez le moteur.
2. Retirez la clé de contact.
3. Vérifiez que toutes les pièces du jeu de roues sont présentes.

Levage de la machine

CAUTION

Cette machine, bien que compacte, est assez lourde pour entraîner des blessures si des techniques de levage appropriées ne sont pas utilisées. Veuillez respecter les conseils suivants lors du levage de la machine.

- N’essayez pas de soulever et de transporter la machine sans assistance.
- Utilisez des équipements de levage tels que des élingues, des chaînes, des crochets, des rampes et des chandelles.
- Faites attention où se trouvent les autres personnes alentour avant de soulever la machine.

Cette procédure continue sur la page suivante.

Suite de la page précédente.

- Assurez-vous que les dispositifs de levage sont solidement fixés et que leur capacité de levage est suffisante pour soulever et soutenir la machine de manière sécuritaire.
- Utilisez des points de levage appropriés.

Procédure d'installation

1. Fixez les roues **(a)** aux arbres de roue **(b)** à l'aide des rondelles **(c)** et des goupilles fendues **(d)**.

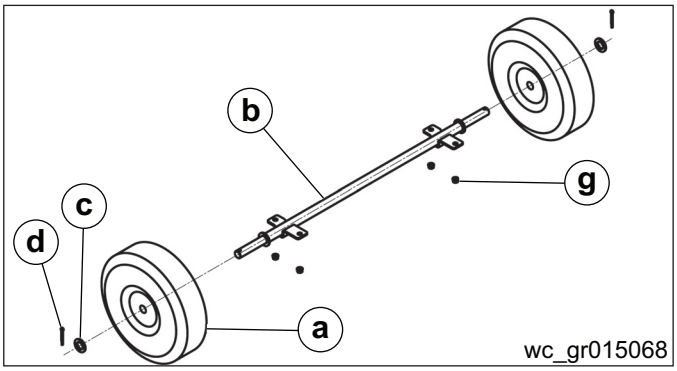

2. Soulevez la machine à une hauteur confortable pour attacher l'arbre de roue et le support de fixation principal. Voir la rubrique *Levage de la machine*.

3. Fixez l'arbre de roue à la traverse inférieure droite **(e)** à l'aide de quatre boulons M8 x 16 **(f)** et de quatre écrous M8 **(g)**.

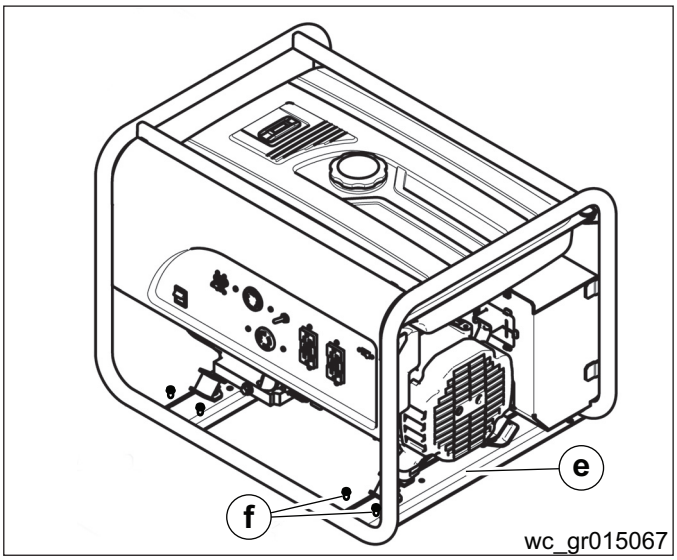

4. Fixez les supports d'assise **(h)** au support de fixation principal **(j)** à l'aide de deux boulons M6 x 28 **(k)** et de deux écrous M6 **(m)**.

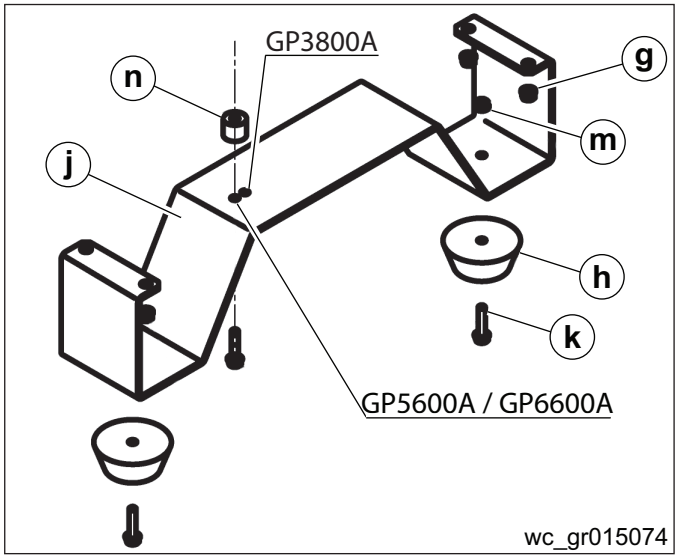

5. Insérez un boulon M6 x 28 dans le trou approprié du support de fixation principal des modèles GP3800A ou GP5600A/GP6600A, à travers l'entretoise **(n)** et la traverse inférieure gauche **(o)** de la machine, puis fixez-le avec un écrou M6.

6. Fixez le support de fixation principal à la traverse inférieure gauche de la machine à l'aide de quatre vis M8 x 16 et de quatre écrous M8 **(g)**.

7. Assurez-vous que la zone autour de la machine soit dégagée, puis abaissez lentement la machine au sol.

Cette procédure continue sur la page suivante.

Suite de la page précédente.

8. Aligner la poignée de manœuvre au volant droite **(p)** avec le cadre supérieur gauche **(q)** et la traverse supérieure avant **(r)**.

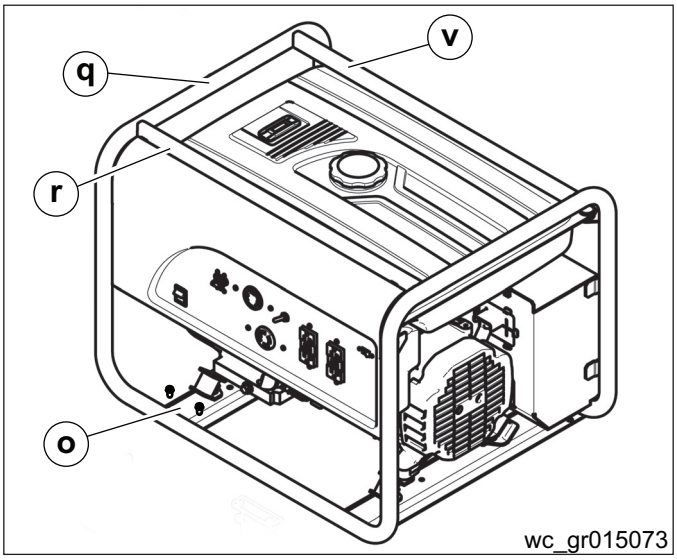

9. Fixez le support de fixation droit **(s)** à la poignée de manœuvre au volant droite à l'aide de trois boulons M8 x 20 **(t)** et trois écrous M8 **(g)**.

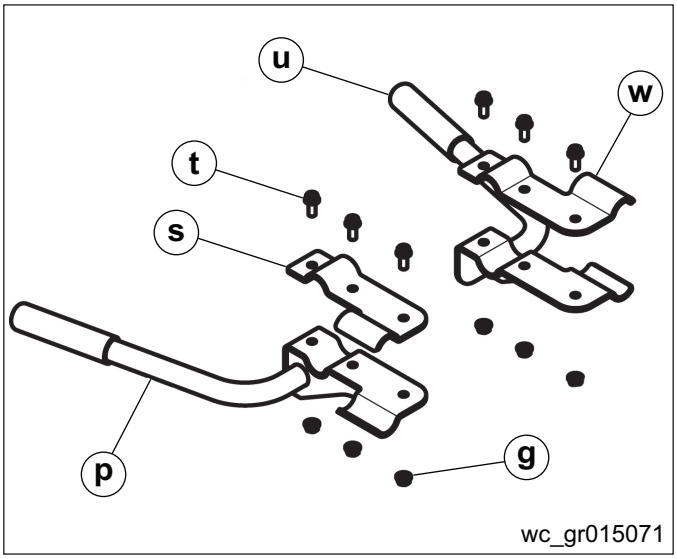

10. Alignez la poignée de manœuvre au volant gauche **(u)** avec le cadre supérieur gauche et la traverse supérieure **(v)**arrière.

11. Fixez le support de fixation gauche **(s)** à la poignée de manœuvre au volant gauche à l'aide de trois boulons M8 x 20 et trois écrous M8.

9 Informations sur le système antipollution et sa garantie – moteur à essence

La garantie du système antipollution et les informations associées ne sont valables que pour les États-Unis, ses territoires et le Canada.

9.1 Information de base sur le système de contrôle d'émissions

Introduction

Les moteurs/équipements Wacker Neuson à allumage par étincelle doivent être conformes aux réglementations applicables de l'Environmental Protection Agency (EPA) et de l'État de la Californie. Il existe deux types d'émissions qui sont concernées par ces règlements : 1) l'échappement et 2) l'évaporation. Ces règlements exigent que les fabricants garantissent les systèmes de contrôle d'émissions pour les défauts de matériaux et de fabrication.

En outre, les réglementations de l'EPA et de la Californie exigent que tous les fabricants fournissent des instructions écrites décrivant la façon de faire fonctionner et d'entretenir les moteurs/équipements y compris les systèmes de contrôle d'émissions. Cette information est fournie avec tous les moteurs/équipements de Wacker Neuson au moment de l'achat.

Émissions de gaz d'échappement

Le processus de combustion produit du monoxyde de carbone, de l'oxyde d'azote et des hydrocarbures. Le contrôle des hydrocarbures et des oxydes d'azote est très important parce que, sous certaines conditions, ils réagissent pour former du smog photochimique lorsqu'ils sont soumis aux rayons solaires. Le monoxyde de carbone ne réagit pas de la même manière, mais il est toxique.

Wacker Neuson utilise des réglages pauvres du carburateur et autres systèmes pour réduire les émissions de monoxyde de carbone, d'oxydes d'azote et d'hydrocarbures.

Les émissions par évaporation

Les émissions par évaporation sont des émissions de carburant et sont généralement les émissions qui produisent la perméation du carburant à travers le matériel du circuit d'alimentation ou de la ventilation du système de carburant.

Wacker Neuson utilise des conduits de carburant à faible perméabilité et, le cas échéant, des réservoirs de carburant afin de réduire les émissions par évaporation.

Problèmes pouvant affecter les émissions

Si un quelconque des symptômes suivants surviennent, faites inspecter et réparer le moteur/l'équipement par un concessionnaire/centre de service Wacker Neuson.

- Démarrage difficile ou calage après le démarrage
- Ralenti irrégulier
- Ratés d'allumage ou retours de flammes en charge
- Postcombustion (retours de flame)

- Présence de fumée d'échappement noir pendant le fonctionnement
- Consommation élevée de carburant

Trafiquage et altération

Tout trafiquage ou altération du système de contrôle d'émissions peut augmenter les émissions au-delà de la limite légale. Si on trouve des signes de trafiquage, Wacker Neuson peut refuser une demande de garantie. Les actes suivants constituent du trafiquage :

- Enlever ou modifier toute partie des système de prise d'air, de combustible ou d'échappement.
- L'altération ou la neutralisation du mécanisme d'auto-réglage de vitesse causant le fonctionnement du moteur en dehors de ses paramètres de conception.

9.2 Garantie limitée pour les défauts du système de contrôle des émissions d'échappement

Voir le manuel du propriétaire du moteur fourni pour la déclaration de garantie d'émission applicable.

9.3 Garantie limitée contre les défectuosités pour les systèmes de contrôle d'émissions évaporatives de Wacker Neuson

La garantie du système de contrôle d'émissions n'est valable que pour les États-Unis, ses territoires, et le Canada.

Wacker Neuson Sales America, LLC, N92 W15000 Anthony Avenue, Menomonee Falls, WI 53051, (ci-après « Wacker Neuson ») garantit à l'acheteur initial au détail, et à chaque propriétaire ultérieur que ce moteur/équipement, y compris toutes les parties de ses systèmes de contrôle d'émissions ont été conçus, construits et équipés pour se conformer au moment de la vente initiale à tous les règlements sur les émissions applicables. de l'Environmental Protection Agency (EPA) des États-Unis, et que le moteur/équipement est exempt de défauts de matériaux et de fabrication qui ferait que ce moteur/cet équipement soit non conforme à la réglementation de l'EPA au cours de sa période de garantie.

Wacker Neuson est également responsable des dommages à d'autres composants du moteur/de l'équipement causé par une défaillance de toute pièce sous garantie pendant la période de garantie.

Période de garantie limitée contre les défectuosités pour le système de contrôle d'émissions évaporatives de Wacker Neuson

La période de garantie pour ce moteur/équipement commence à la date de vente à l'acheteur initial et continue pendant un minimum de deux (2) ans. Pour les conditions de garantie pour votre moteur/équipement spécifique, visitez wackerneuson.com.

Toutes les garanties implicites sont limitées à la durée de cette garantie écrite.

Ce qui est couvert

Wacker Neuson recommande l'utilisation de pièces de Wacker Neuson, ou l'équivalent, lorsqu'un entretien est effectué. L'utilisation de pièces de rechange non équivalentes aux pièces d'origine peut nuire à l'efficacité des systèmes de contrôle des émissions du moteur/équipement . Si une telle pièce de rechange est utilisée dans la réparation ou l'entretien du moteur/équipement, assurez-vous que cette pièce est garantie par le fabricant comme étant équivalente à une pièce offerte par Wacker Neuson tant en performance qu'en durabilité. En outre, si une telle pièce de rechange est utilisée dans la réparation ou l'entretien du moteur/équipement, et qu'un concessionnaire/centre de service autorisé Wacker Neuson détermine qu'il est défectueux ou provoque une défaillance d'une pièce garantie, la demande de réparation du moteur/équipement peut être refusée. Si la pièce en question n'est pas liée à la raison pour laquelle le moteur/équipement doit être réparé, la demande ne sera pas refusée.

Pour les composants figurant dans le tableau suivant, un concessionnaire/centre de service autorisé Wacker Neuson fera le diagnostic, sans aucun frais pour vous, des réparations ou des remplacements nécessaires pour s'assurer que le moteur/équipement soit conforme aux règlements de l'EPA applicables. Toutes les pièces défectueuses remplacées sous garantie deviennent la propriété de Wacker Neuson.

Émissions par évaporation

Systèmes couverts	Parties constituantes
Système de contrôle par évaporation	Réservoir de carburant (le cas échéant)
	Bouchon du réservoir de carburant (le cas échéant)
	Conduite de carburant (le cas échéant)
	Raccords de conduite de carburant (le cas échéant)
	Pinces (le cas échéant)
	Absorbeur de carbone (le cas échéant)
	Connecteur du port de purge (le cas échéant)
Des pièces diverses associées au système de contrôle d'émissions par évaporation	Pinces
	Joints
	Supports de montage

Ce qui n'est pas couvert

- Pannes autres que celles résultant de défauts de matière ou de fabrication.
- Tout système ou pièces qui sont affectés ou endommagés par l'abus du propriétaire; altération; négligence; mauvais entretien; mauvaise utilisation; ravitaillement inapproprié; stockage inapproprié; accident et/ou collision; l'incorporation ou l'utilisation de pièces ajoutées ou modifiées ou d'accessoires inadaptés; ou l'altération de toute pièce.

- Le remplacement de pièces d'entretien consommables effectué dans le contexte de l'entretien nécessaire, après le premier remplacement de l'élément prévu comme indiqué dans la section entretien du manuel de l'opérateur du moteur/équipement, tels que les bougies et filtres.
- Les dommages accessoires ou indirects, tels que perte de temps ou d'utilisation du moteur/équipement, ou tout préjudice commercial en raison de la panne du moteur/équipement.
- Les frais de diagnostic et d'inspection qui n'entraînent pas de service de garantie admissibles à exécuter.
- Toute pièce de rechange non autorisée, ou le mauvais fonctionnement des pièces autorisées en raison de l'utilisation de pièces non-autorisées.

Responsabilité de la garantie du propriétaire

Le propriétaire du moteur/équipement est responsable de la performance de l'entretien recommandé indiqué dans le manuel d'opérateur du moteur/équipement de Wacker Neuson. Wacker Neuson recommande que toutes les factures d'entretien sur le moteur/équipement soient conservées, mais Wacker Neuson ne peut nier la garantie uniquement en l'absence de reçus ou de la négligence d'avoir accompli tous les entretiens prévus.

L'entretien normal, le remplacement ou la réparation des dispositifs et des systèmes de contrôle d'émissions peuvent être exécutés par une entreprise de réparation ou un individu, mais les réparations sous garantie doivent être effectuées par un revendeur/centre de service agréé par Wacker Neuson.

Les moteurs et les équipements doivent être présentés à un détaillant autorisé/centre de service de Wacker Neuson dès qu'un problème existe. Contacter le Service de support de Wacker Neuson (1-800-770-0957) ou visiter wackerneuson.com pour trouver un concessionnaire/centre de service dans votre région, ou pour répondre aux questions concernant les droits et responsabilités de garantie.

Comment faire une réclamation

Dans le cas où une pièce liée au contrôle des émissions s'avère défectueuse pendant la période de garantie, vous devez aviser le Service de support de Wacker Neuson (1-800-770-0957, ou technical.support@wackerneuson.com, ou wackerneuson.com), et le concessionnaire/centre de service approprié vous informera concernant où la réparation sous garantie peut être réalisée. Toutes les réparations au titre de cette garantie limitée doivent être effectuées par un concessionnaire/centre de service agréé par Wacker Neuson.

Vous devez apporter votre moteur/équipement Wacker Neuson ainsi qu'une preuve de la date d'achat originale, à vos frais, au concessionnaire/centre de service agréé par Wacker Neuson pendant les heures normales d'affaires.

Pour les propriétaires situés à plus de 100 miles d'un concessionnaire/centre de service agréé (à l'exclusion des États avec des zones de haute altitude, comme identifié dans 40 CFR Part 1068, Annexe III), Wacker Neuson paiera pour les frais d'expédition pré-approuvés pour le livrer chez et le retourner du concessionnaire/centre de service Wacker Neuson.

Les demandes de réparation ou de réglage jugées uniquement en raison de défauts de matériau ou de fabrication ne seront pas refusées parce que le moteur/ équipement n'a pas été correctement maintenu et utilisé.

Les réparations sous garantie doivent être effectuées dans un laps de temps raisonnable, ne dépassant pas 30 jours.

9.4 Garantie limitée pour les défauts du système de contrôle des émissions d'échappement

Voir le manuel du propriétaire du moteur fourni pour la déclaration de garantie d'émission applicable.

Cette page est laissé intentionnellement vierge.

10 Schémas

10.1 Schémas—GP2500A

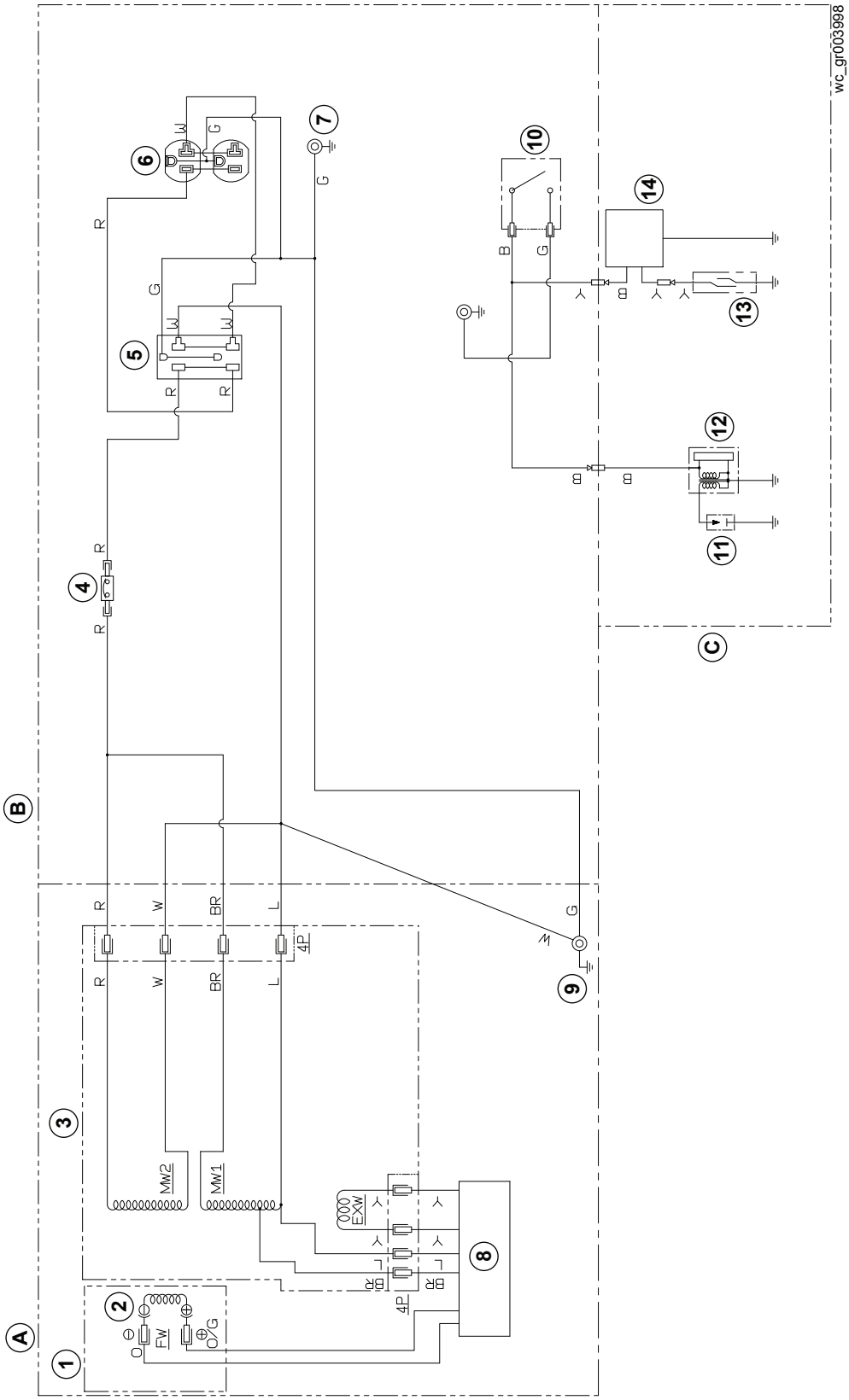

10.2 Schéma électrique—Parties Constituantes

Ref.	Description	Ref.	Description	Ref.	Description
A	Génératrice	**B**	Boîtier de commande	**C**	Moteur

Ref.	Description	Ref.	Description
1	Bobinage du rotor	**8**	Régulateur de tension automatique
2	Bague glissante	**9**	Terminal au sol
3	Bobinage principal du stator	**10**	Interrupteur Marche-Arrêt du moteur
4	Disjoncteur 20 A	**11**	Bougie d'allumage
5	Prise double du DDFT —125 V	**12**	Huile d'allumage
6	Prise double — 125 V	**13**	Contacteur de niveau d’huile
7	Borne de terre	**14**	Module d'alerte huile

Couleurs de fil			
B	Noir	**BR**	Marron
Y	Jaune	**O**	Orange
L	Bleu	**SB**	Bleu clair
G	Vert	**LG**	Vert clair
R	Rouge	**P**	Rose
W	Blanc	**GR**	Gris

10.3 Schémas—GP3800A

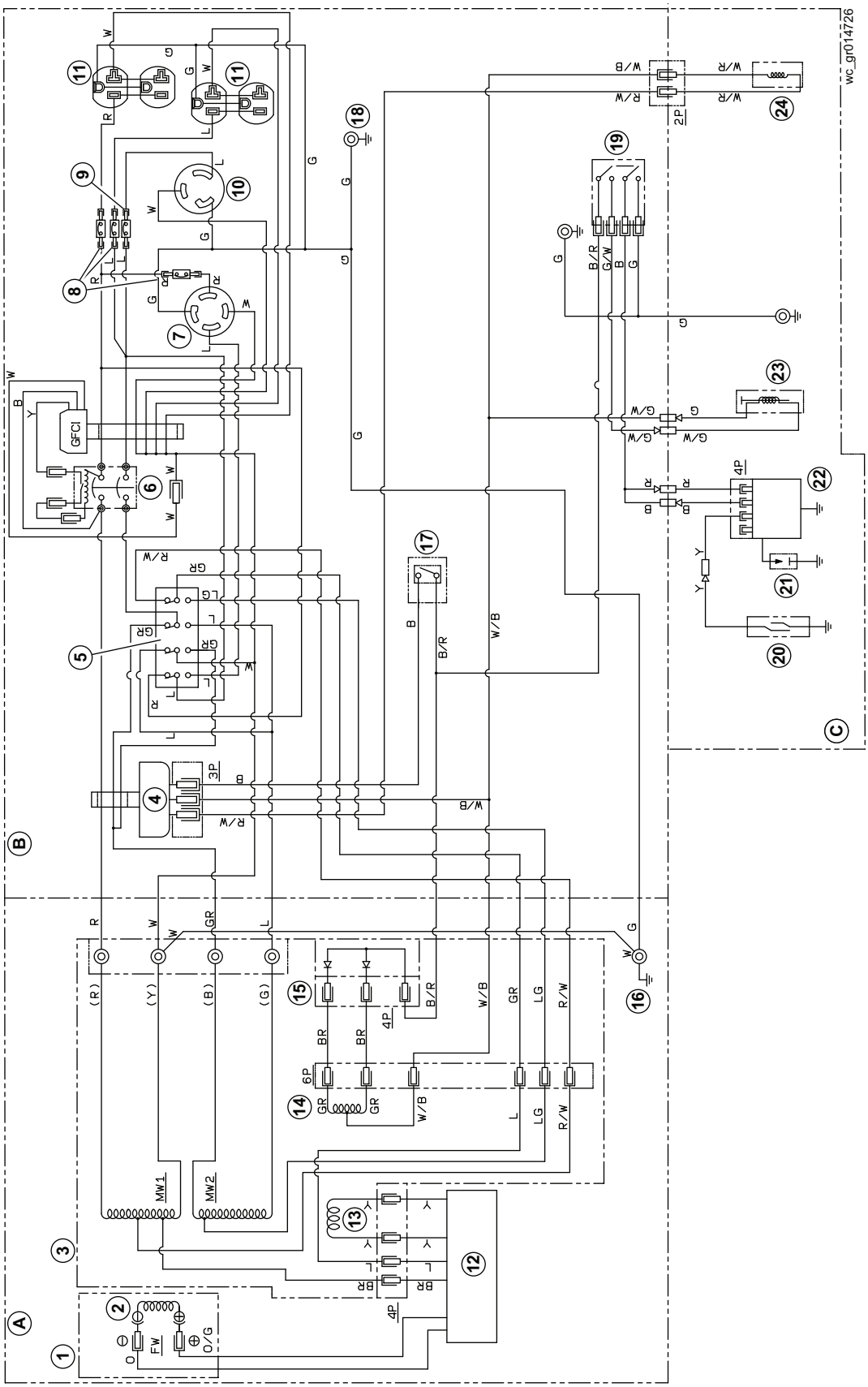

10.4 Composants du schéma électrique

Réf.	Description	Réf.	Description	Réf.	Description
A	Génératrice	**B**	Boîtier de commande	**C**	Moteur

Réf.	Description	Réf.	Description
1	Enroulement du rotor	**13**	Enroulement secondaire
2	Bague collectrice	**14**	Enroulement auxiliaire
3	Stator principal	**15**	Rectificateur CC
4	Unité de ralenti automatique	**16**	Borne de terre
5	Sélecteur de tension	**17**	Commutateur de ralenti automatique
6	Disjoncteur principal	**18**	Borne de terre
7	Prise à verrouillage par rotation — 125/250 V - 20 A	**19**	Interrupteur marche-arrêt du moteur
8	Disjoncteur, 20 A	**20**	Contacteur de niveau d'huile
9	Disjoncteur, 30 A	**21**	Bougie d'allumage
10	Prise à verrouillage par rotation — 125 V - 30 A	**22**	Bobine d'allumage
11	Prise duplex GFCI — 125 V - 20 A	**23**	Solénoïde d'arrêt de carburant
12	Régulateur automatique de la tension	**24**	Solénoïde de ralenti

Couleurs de fil			
B	Noir	**BR**	Marron
Y	Jaune	**O**	Orange
L	Bleu	**SB**	Bleu clair
G	Vert	**LG**	Vert clair
R	Rouge	**P**	Rose
W	Blanc	**GR**	Gris

10.5 Schémas—GP5600A

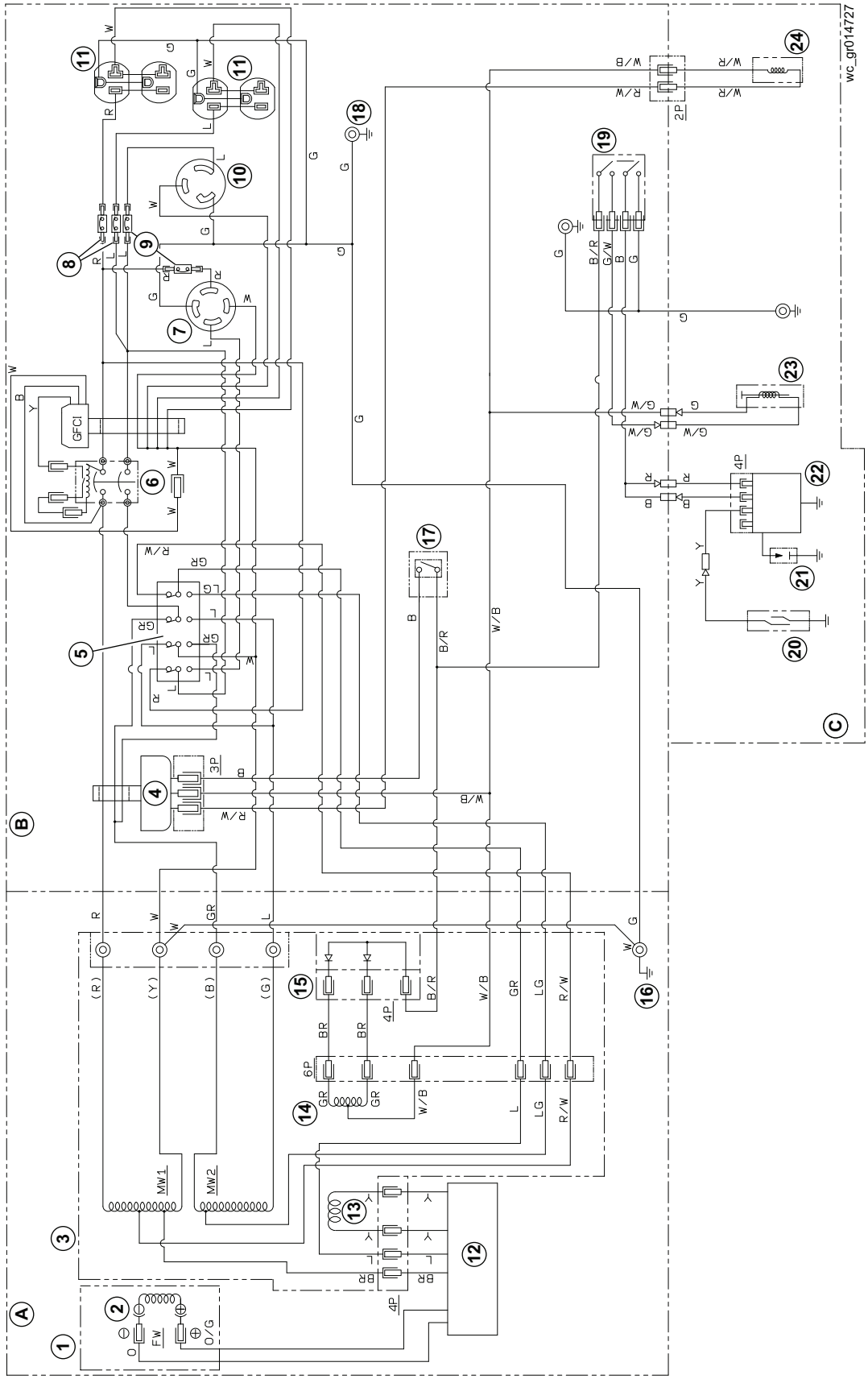

10.6 Composants du schéma électrique

Réf.	Description	Réf.	Description	Réf.	Description
A	Génératrice	**B**	Boîtier de commande	**C**	Moteur

Réf.	Description	Réf.	Description
1	Enroulement du rotor	**13**	Enroulement secondaire
2	Bague collectrice	**14**	Enroulement auxiliaire
3	Stator principal	**15**	Rectificateur CC
4	Unité de ralenti automatique	**16**	Borne de terre
5	Sélecteur de tension	**17**	Commutateur de ralenti automatique
6	Disjoncteur principal	**18**	Borne de terre
7	Prise à verrouillage par rotation — 125/250 V - 20 A	**19**	Interrupteur marche-arrêt du moteur
8	Disjoncteur, 20 A	**20**	Contacteur de niveau d'huile
9	Disjoncteur, 30 A	**21**	Bougie d'allumage
10	Prise à verrouillage par rotation — 125 V - 30 A	**22**	Bobine d'allumage
11	Prise duplex GFCI — 125 V - 20 A	**23**	Solénoïde d'arrêt de carburant
12	Régulateur automatique de la tension	**24**	Solénoïde de ralenti

Couleurs de fil			
B	Noir	**BR**	Marron
Y	Jaune	**O**	Orange
L	Bleu	**SB**	Bleu clair
G	Vert	**LG**	Vert clair
R	Rouge	**P**	Rose
W	Blanc	**GR**	Gris

10.7 Schémas—GP6600A

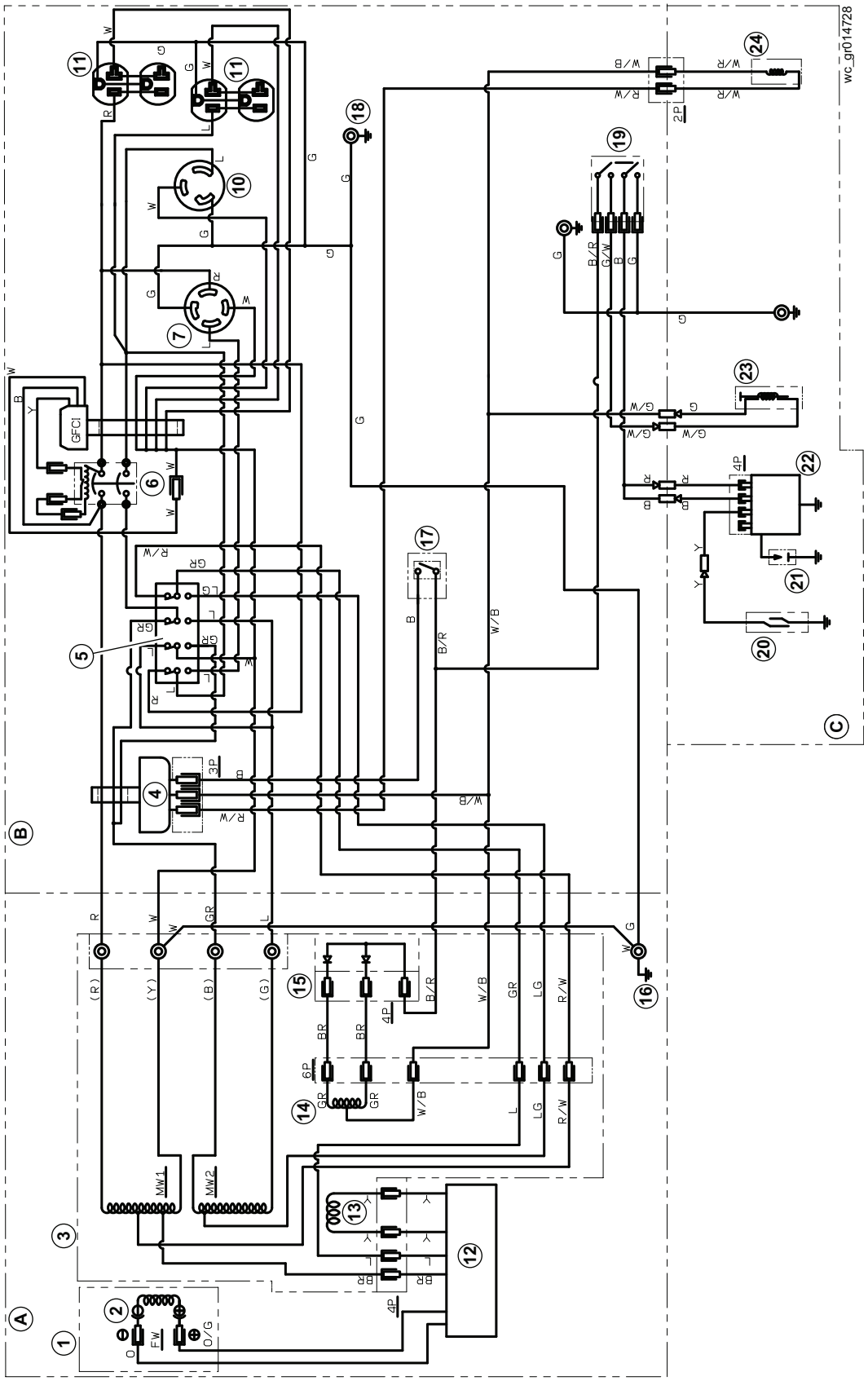

10.8 Composants du schéma électrique

Réf.	Description	Réf.	Description	Réf.	Description
A	Génératrice	**B**	Boîtier de commande	**C**	Moteur

Réf.	Description	Réf.	Description
1	Enroulement du rotor	**13**	Enroulement secondaire
2	Bague collectrice	**14**	Enroulement auxiliaire
3	Stator principal	**15**	Rectificateur CC
4	Unité de ralenti automatique	**16**	Borne de terre
5	Sélecteur de tension	**17**	Commutateur de ralenti automatique
6	Disjoncteur principal	**18**	Borne de terre
7	Prise à verrouillage par rotation — 125/250 V - 20 A	**19**	Interrupteur marche-arrêt du moteur
8	—	**20**	Contacteur de niveau d'huile
9	—	**21**	Bougie d'allumage
10	Prise à verrouillage par rotation — 125 V - 30 A	**22**	Bobine d'allumage
11	Prise duplex GFCI — 125 V - 20 A	**23**	Solénoïde d'arrêt de carburant
12	Régulateur automatique de la tension	**24**	Solénoïde de ralenti

Couleurs de fil			
B	Noir	**BR**	Marron
Y	Jaune	**O**	Orange
L	Bleu	**SB**	Bleu clair
G	Vert	**LG**	Vert clair
R	Rouge	**P**	Rose
W	Blanc	**GR**	Gris

Important: For spare parts information, please see your Wacker Neuson Dealer, or visit the Wacker Neuson website at http://www.wackerneuson.com/.

Wichtig! Informationen über Ersatzteile erhalten Sie von Ihrem Wacker Neuson Händler oder besuchen Sie die Wacker Neuson Website unter http://www.wackerneuson.com/.

Important : Pour des informations sur les pièces détachées, merci de consulter votre distributeur Wacker Neuson, ou de visiter le site Internet de Wacker Neuson sur http://www.wackerneuson.com/.

Importante : Para saber más sobre las piezas de repuesto, póngase en contacto con su distribuidor de Wacker Neuson o acceda al sitio web de Wacker Neuson en http://www.wackerneuson.com/.

Importante : Per informazioni sui pezzi di ricambio, contattare il rivenditore Wacker Neuson o visitare il sito di Wacker Neuson all'indirizzo www.wackerneuson.com.

Viktigt : För information om reservdelar, kontakta din Wacker Neuson-leverantör eller besök Wacker Neusons webbplats på http://www.wackerneuson.com/.

Tärkeää : Pyydä varaosatietoja Wacker Neusonin jälleenmyyjältä tai vieraile Wacker Neusonin web-sivustolla osoitteessa http://www.wackerneuson.com/

Viktig : For informasjon om reservedeler, vennligst kontakt din Wacker Neuson-forhandler, eller besøk Wacker Neusons nettside på http://www.wackerneuson.com/.

Vigtigt : Hvis du ønsker oplysninger om reservedele, bedes du kontakte din Wacker Neuson forhandler eller besøg Wacker Neuson websiden på http://www.wackerneuson.com/.

Belangrijk! Neem contact op met uw Wacker Neuson dealer of bezoek de website van Wacker Neuson op http://www.wackerneuson.com/ voor meer informatie over reserveonderdelen.

Importante : Para obter informações sobre as peças sobresselentes, consulte o seu fornecedor da Wacker Neuson ou aceda ao site Web da Wacker Neuson em http://www.wackerneuson.com

Ważne : W celu uzyskania informacji na temat części zamiennych skontaktuj się z przedstawicielem firmy Wacker Neuson lub skorzystaj z witryny internetowej http://wackerneuson.com/.

Důležité upozornění! Pro informace o náhradních dílech, prosím, kontaktujte svého Wacker Neuson dealera, nebo navštivte webové stránky http://www.wackerneuson.com/.

FONTOS: A pótalkatrészekre vonatkozó információkért kérjük, forduljon Wacker Neuson kereskedőjéhez vagy látogasson el a Wacker Neuson weboldalára a következő címen: http://www.wackerneuson.com/.

Важно! Для ознакомления с информацией о запасных частях, пожалуйста, обратитесь к местному торговому представителю компании Wacker Neuson или посетите веб-сайт http://www.wackerneuson.com/.

Σημαντικό : Για πληροφορίες σχετικά με τα ανταλλακτικά, μιλήστε με τον αντιπρόσωπό σας της Wacker Neuson, ή επισκεφθείτε τον ιστότοπο http://www.wackerneuson.com/.

Važno : Za rezervne dijelove obratite se svom Wacker Neuson prodavaču ili posjetite mrežne stranice tvrtke Wacker Neuson: http://www.wackerneuson.com/.

Önemli : Yedek parça bilgileri için Wacker Neuson Bayinize bakın veya Wacker Neuson web sitesini ziyaret edin. http://www.wackerneuson.com/

重要 交換部品の情報については、ワッカーノイソンディーラーにお問い合わせ頂くか、ワッカーノイソンウェブサイト http://www.wackerneuson.com/ をご覧ください。

重要 有关备件信息，请咨询您的威克诺森经销商或访问威克诺森网站：http://www.wackerneuson.com/。

Important : Pentru informaţii referitoare la piesele de schimb, vă rugăm să vă adresaţi distribuitorului Wacker Neuson sau să vizitaţi site-ul web Wacker Neuson la adresa http://www.wackerneuson.com/.

Важно : За информация относно резервни части, моля, обърнете се към местния дилър на Wacker Neuson или посетете уебсайта на Wacker Neuson на адрес http://www.wackerneuson.com/.

Wacker Neuson Produktion GmbH & Co. KG, Preußenstraße 41, D-80809 München,
Tel.: +49-(0)89-3 54 02-0 Fax: +49 - (0)89-3 54 02-390
Wacker Neuson Production Americas LLC, N92W15000 Anthony Ave., Menomonee Falls, WI. 53051
Tel.: (262) 255-0500 Fax: (262) 255-0550 Tel.: (800) 770-0957
Wacker Neuson Limited - Room 1701–03 & 1717–20, 17/F. Tower 1, Grand Century Place, 193 Prince Edward Road West, Mongkok, Kowloon, Hongkong. Tel: (852) 3605 5360, Fax: (852) 2758 0032

WACKER NEUSON
all it takes!

Manual del operador

Generador

GP2500A, GP3800A
GP5600A, GP6600A

Tipo	GP2500A, GP3800A, GP5600A, GP6600A
Documento	5100042315
Fecha	0419
Revisión	08
Idioma	ES

Aviso de derechos de propiedad intelectual

© Copyright 2019 Wacker Neuson Production Americas LLC

Todos los derechos, inclusive los derechos de copia y distribución, están reservados.

El comprador original del equipo podrá realizar una copia de esta publicación. Cualquier otro tipo de reproducción está prohibida sin el permiso expreso por escrito de Wacker Neuson Production Americas LLC.

Cualquier tipo de reproducción o distribución no autorizada por Wacker Neuson Production Americas LLC representa una infracción de los derechos de propiedad intelectual vigentes. Los infractores serán procesados.

Marcas registradas

Todas las marcas mencionadas en este manual son propiedad de sus respectivos dueños.

Fabricante

Wacker Neuson Production Americas LLC

N92W15000 Anthony Avenue

Menomonee Falls, WI 53051 EE.UU.

Tel: (262) 255-0500 · Fax: (262) 255-0550 · Tel: (800) 770-0957

www.wackerneuson.com

Instrucciones originales

Este manual del operador presenta las instrucciones originales. El idioma original de este manual del operador es el inglés estadounidense.

Prefacio

CONSERVE ESTAS INSTRUCCIONES: Este manual contiene importantes instrucciones para los modelos de máquinas que aparecen a continuación. Se deben acatar estas instrucciones durante la instalación y el mantenimiento del generador (y de la batería, si es que la hubiera).

Máquinas para las que rige este manual

Máquina	Número de referencia
GP2500A	5100041977
GP3800A	5100041978
GP5600A	5100041979
GP6600A	5100042220

DANGER
Monóxido de carbono. Utilizar un generador en interiores PUEDE CAUSARLE LA MUERTE EN CUESTIÓN DE MINUTOS.
El escape del generador contiene monóxido de carbono (CO). Este es un veneno que no se puede ver ni oler. Si puede oler el escape del generador, está respirando CO. Pero aun cuando no pueda oler el escape, podría estar respirando CO.

- ► NUNCA use un generador dentro de hogares, inmuebles, garajes, sótanos de poca altura u otras áreas parcialmente cerradas. Pueden acumularse niveles mortales de monóxido de carbono en estas áreas. Usar un ventilador o abrir las ventanas y puertas NO aporta suficiente aire fresco.
- ► SOLO utilice un generador en exteriores y lejos de hogares, inmuebles, ventanas, puertas y ventilaciones. Las ventanas, puertas y ventilaciones pueden atraer escape del generador.
- ► Apunte el escape del motor alejándolo de hogares, inmuebles, ventanas, puertas y ventilaciones. También apunte el escape del motor lejos de materiales combustibles.
- ► Aun cuando use un generador correctamente, puede entrar CO al interior del hogar o inmueble. SIEMPRE use una alarma de CO con batería o reserva de batería en el hogar o inmueble.
- ► Si empieza a sentirse enfermo, mareado o débil después de haber tenido el generador en marcha, trasládese INMEDIATAMENTE al aire libre. Consulte a un médico. Podría haberse envenenado con monóxido de carbono.

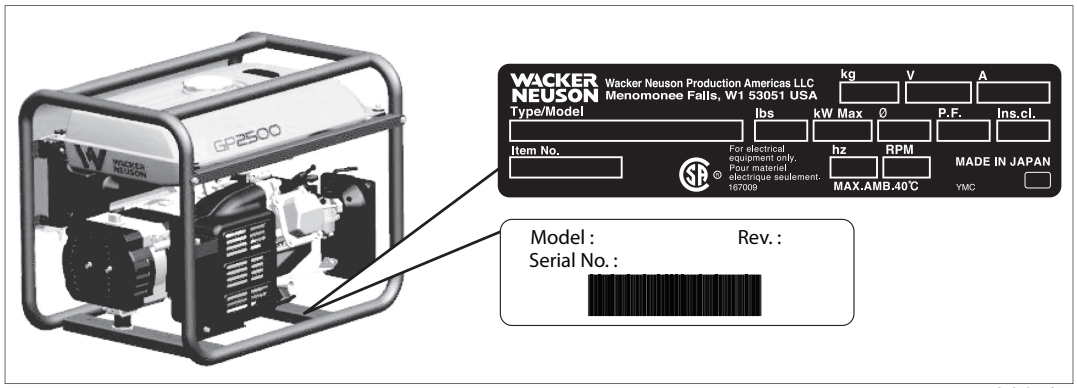

wc_gr014737

Identificación de la máquina

Cada unidad posee una placa de identificación con el número de modelo, el número de artículo, el número de revisión y el número de serie. El anterior es la ubicación de la placa de identificación.

Número de serie (S/N)

Para referencia futura, anote el número de serie en el espacio provisto más abajo. Va a necesitar el número de serie al pedir piezas o servicio para esta máquina.

Número de serie:

Documentación de la máquina

- En adelante, se hará referencia a Wacker Neuson Production Americas LLC como Wacker Neuson.
- Mantenga una copia del manual de funcionamiento de la máquina junto a esta.
- Para saber más sobre las piezas de repuesto, póngase en contacto con su distribuidor de Wacker Neuson o acceda al sitio web de Wacker Neuson en http://www.wackerneuson.com/.
- Si va a hacer un pedido de piezas de repuesto o si va a solicitar información sobre un servicio, tenga a mano los números de modelo, de referencia, de revisión y de serie de la máquina.

Expectativas sobre la información de este manual

- Este manual brinda información y procedimientos para operar y mantener en forma segura los modelos Wacker Neuson antedichos. Por su propia seguridad y para reducir el riesgo de lesiones, lea cuidadosamente, comprenda y acate todas las instrucciones descritas en este manual.
- Wacker Neuson se reserva expresamente el derecho a realizar modificaciones técnicas, incluso sin previo aviso, que mejoren el rendimiento o las pautas de seguridad de sus máquinas.

- La información contenida en este manual se basa en las máquinas fabricadas hasta el momento de la publicación. Wacker Neuson se reserva el derecho de cambiar cualquier porción de esta información sin previo aviso.
- Las ilustraciones, las piezas y los procedimientos de este manual se refieren a componentes instalados en la fábrica de Wacker Neuson. Su máquina puede variar según los requisitos de su región específica.

CALIFORNIA Propuesta 65 Advertencia

Combustion d'échappement, algunos de sus elementos, y ciertos componentes del vehículo, contiene o emiten químicos que, de acuerdo al Estado de California, causan cáncer o anomalías al nacimiento u otra lesión del sistema reproductivo.

Leyes referentes a supresores de chispas

Aviso: los Códigos estatales de salud y seguridad y los Códigos de recursos públicos especifican que en ciertos lugares deben utilizarse supresores de chispas en motores de combustión interna que usan combustibles de hidrocarburo. Un supresor de chispas es un dispositivo diseñado para evitar la descarga accidental de chispas o llamas del escape del motor. Los supresores de chispas están calificados y clasificados por el Servicio Forestal de los Estados Unidos para este propósito.

A fin de cumplir con las leyes locales referentes a supresores de chispas, consulte al distribuidor del motor o al Administrador de salud y seguridad local.

Aprobación del fabricante

Este manual contiene diversas referencias a piezas, aditamentos y modificaciones *aprobadas*. Corresponden las siguientes definiciones:

- **Las piezas o aditamentos aprobados** son aquellos fabricados o proporcionados por Wacker Neuson.
- **Las modificaciones aprobadas** son aquellas efectuadas por un centro de servicio autorizado de Wacker Neuson, en conformidad con instrucciones escritas publicadas también por Wacker Neuson.
- **Las piezas, los aditamentos y las modificaciones no aprobadas** son aquellas que no cumplen los criterios de aprobación.

Las piezas, los aditamentos y las modificaciones no aprobadas pueden tener las siguientes consecuencias:

- Riesgos de lesiones graves para el operario y las personas que laboren en la zona de trabajo
- Daños permanentes a la máquina que no están cubiertos por la garantía

Comuníquese inmediatamente con su distribuidor de Wacker Neuson si tiene consultas sobre las piezas, los aditamentos o las modificaciones aprobadas o no aprobadas.

Esta página ha sido expresamente dejada en blanco.

Prefacio **3**

1 Información de seguridad **11**

1.1 Palabras de señalización que se utilizan en este manual 11
1.2 Descripción y propósito de la máquina 12
1.3 Seguridad en la operación 13
1.4 Seguridad para el operador del motor 17
1.5 Seguridad en el mantenimiento 17

2 Calcomanías **21**

2.1 Ubicación de las calcomanías 21
2.2 Significado de las calcomanías 23

3 Levaje y el transporte **28**

4 Operación **29**

4.1 Supresor de chispas 29
4.2 Preparación para el uso inicial 29
4.3 Recarga de combustible en la máquina 30
4.4 Combustible recomendado 31
4.5 Campos de requerimientos de potencia 31
4.6 Instalación 32
4.7 Posicione el generador para ponerlo en marcha 33
4.8 Pérdida de potencia del generador 35
4.9 Puesta a tierra del generador 36
4.10 Manejo de cargas pesadas 36
4.11 Uso de cables de extensión 37
4.12 Tablero de mando—GP2500A 38
4.13 Tablero de mando—GP3800A 38
4.14 Tablero de mando—GP5600A 39
4.15 Tablero de mando—GP6600A 40
4.16 Interruptor del circuito de falla a tierra (GFCI) 41
4.17 Interruptor de circuito 42
4.18 Receptáculos de bloqueo de torsión 42
4.19 Auto Ralentí del Motor 42
4.20 Velocidad del motor 42
4.21 Selección de voltaje—GP3800A, GP5600A, GP6600A 43
4.22 Antes de arrancar 44

4.23 El arranque—GP2500A 45
4.24 Detención—GP2500A 45
4.25 El arranque—GP3800A, GP5600A, GP6600A 46
4.26 Detención—GP3800A, GP5600A, GP6600A 47
4.27 Procedimiento de parada de emergencia 47

5 Mantenimiento 48

5.1 Mantenimiento del sistema de control de emisiones 48
5.2 Calendario de mantenimiento periódico 48
5.3 Cambio del aceite de motor 49
5.4 Mantenimiento del filtro de aire 50
5.5 Limpieza y verificación de la bujía 51
5.6 Limpieza de la copa de sedimentos 52
5.7 Ajustes del Carburador 52
5.8 Velocidad del motor 53
5.9 Almacenamiento 53

6 Localización de problemas 54

7 Datos Técnicos 55

7.1 Generador—GP2500A y GP3800A 55
7.2 Generador—GP5600A y GP6600A 56
7.3 Motor—GP2500A y GP3800A 57
7.4 Motor—GP5600A y GP6600A 58

8 Instrucciones de montaje: Juego de ruedas 59

9 Información y garantía de los sistemas de control de emisiones 64

9.1 Información básica sobre el sistema de control de emisiones 64
9.2 Garantía limitada por defectos del sistema de control de emisiones de escape 65
9.3 Garantía limitada por defectos de los sistemas de control de emisiones evaporativas Wacker Neuson 65
9.4 Declaración de garantía sobre el control de las emisiones evaporativas de California 68
9.5 Garantía limitada por defectos del sistema de control de emisiones de escape 71

10 Esquemas 72

10.1 Esquemas—GP2500A 72
10.2 Esquema eléctrico—Piezas 73
10.3 Esquemas—GP3800A 74
10.4 Componentes eléctricos esquemáticos 75
10.5 Esquemas—GP5600A 76
10.6 Componentes eléctricos esquemáticos 77
10.7 Esquemas—GP6600A 78
10.8 Componentes eléctricos esquemáticos 79

Esta página ha sido expresamente dejada en blanco.

1 Información de seguridad

1.1 Palabras de señalización que se utilizan en este manual

Este manual contiene palabras de señalización de PELIGRO, ADVERTENCIA, PRECAUCIÓN, AVISO y NOTA, las cuales precisan ser seguidas para reducir la posibilidad de lesión personal, daño a los equipos o servicio incorrecto.

Este es el símbolo de alerta de seguridad. Se emplea para avisarle de peligros potenciales de lesión corporal.

► Cumpla todos los mensajes de seguridad que aparecen junto a este símbolo.

PELIGRO
PELIGRO indica una situación de riesgo que, si no se evita, causará la muerte o una lesión grave.

► Para evitar la muerte o lesiones graves causadas por este tipo de peligro, obedezca todos los mensajes de seguridad que siguen a esta palabra de señalización.

ADVERTENCIA
ADVERTENCIA indica una situación de riesgo que, si no se evita, puede causar la muerte o una lesión grave.

► Para evitar la posible muerte o lesiones graves causadas por este tipo de peligro, obedezca todos los mensajes de seguridad que siguen a esta palabra de señalización.

PRECAUCIÓN
PRECAUCIÓN indica una situación de riesgo que, si no se evita, puede causar lesiones leves o moderadas.

► Para evitar posibles lesiones menores o moderadas causadas por este tipo de peligro, obedezca todos los mensajes de seguridad que siguen a esta palabra de señalización.

AVISO: Cuando no está acompañado del símbolo de alerta de seguridad, AVISO indica una situación que, si no se evita, podría causar daños materiales.

Nota: *Las notas contienen información adicional importante para los procedimientos.*

1.2 Descripción y propósito de la máquina

Esta máquina es una fuente de alimentación eléctrica portátil. El generador portátil Wacker Neuson consta de un chasis metálico tubular que rodea un tanque de combustible, un motor a gasolina, un panel de control, y un alternador eléctrico. El panel de control incluye controles y tomacorrientes. A medida que el motor funciona, el generador convierte energía mecánica en energía eléctrica. El operario conecta las cargas a los tomacorrientes de alimentación eléctrica.

Esta máquina está hecha con el objeto de suministrar energía eléctrica a cargas conectadas. Consulte las especificaciones del producto sobre el voltaje de salida y la frecuencia de este generador, y sobre el límite máximo de potencia de salida del mismo.

Esta máquina se ha diseñado y fabricado estrictamente para el uso descrito anteriormente. Utilizarla para cualquier otro fin podría dañarla de manera permanente o bien provocar lesiones graves al operario o demás personas en la zona. Los daños en la máquina causados por el uso incorrecto no están cubiertos por la garantía.

Los siguientes son algunos ejemplos de uso indebido:

- Conectar una carga que tenga requisitos de voltaje y frecuencia incompatibles con la salida del generador
- Sobrecargar el generador con una carga que consuma excesiva potencia ya sea durante el arranque o durante el funcionamiento
- Operar el generador en cualquier modo que no acate todos los códigos y las reglamentaciones federales, estatales y locales
- Usar la máquina como escalera, soporte o superficie de trabajo
- Usar la máquina para llevar o transportar pasajeros o equipos
- Operar la máquina fuera de las especificaciones de fábrica
- Operar la máquina sin acatar las advertencias que se encuentran en la máquina misma y en el Manual de operación

---

Esta máquina se ha diseñado y fabricado en conformidad con las pautas de seguridad mundiales más recientes. Se ha fabricado cuidadosamente para eliminar los riesgos en la mayor medida posible, y para aumentar la seguridad del operario mediante dispositivos y calcomanías de protección. Sin embargo, puede que persistan algunos riesgos incluso después de que se hayan tomado las medidas de protección. Estos se denominan riesgos residuales. En esta máquina, pueden incluir la exposición a:

- Calor, ruido, escapes y monóxido de carbono provenientes del motor
- Riesgos de incendio causados por técnicas incorrectas al suministrar combustible
- Combustible y sus vapores
- Riesgo de descargas eléctricas y arcos voltaicos
- Lesiones corporales por técnicas de elevación incorrectas

Para protegerse usted y los demás, cerciórese de leer y comprender cabalmente la información de seguridad que aparece en este manual antes de operar la máquina.

1.3 Seguridad en la operación

PELIGRO
Monóxido de carbono. Utilizar un generador en interiores PUEDE CAUSARLE LA MUERTE EN CUESTIÓN DE MINUTOS.
El escape del generador contiene monóxido de carbono (CO). Este es un veneno que no se puede ver ni oler. Si puede oler el escape del generador, está respirando CO. Pero aun cuando no pueda oler el escape, podría estar respirando CO.

- ► NUNCA use un generador dentro de hogares, inmuebles, garajes, sótanos de poca altura u otras áreas parcialmente cerradas. Pueden acumularse niveles mortales de monóxido de carbono en estas áreas. Usar un ventilador o abrir las ventanas y puertas NO aporta suficiente aire fresco.
- ► SOLO utilice un generador en exteriores y lejos de hogares, inmuebles, ventanas, puertas y ventilaciones. Las ventanas, puertas y ventilaciones pueden atraer escape del generador.
- ► Apunte el escape del motor alejándolo de hogares, inmuebles, ventanas, puertas y ventilaciones. También apunte el escape del motor lejos de materiales combustibles.
- ► Aun cuando use un generador correctamente, puede entrar CO al interior del hogar o inmueble. SIEMPRE use una alarma de CO con batería o reserva de batería en el hogar o inmueble.
- ► Si empieza a sentirse enfermo, mareado o débil después de haber tenido el generador en marcha, trasládese INMEDIATAMENTE al aire libre. Consulte a un médico. Podría haberse envenenado con monóxido de carbono.

ADVERTENCIA
Riesgo de choque eléctrico o electrocución.

- ► No opere este generador en la lluvia, nieve ni sobre agua estancada.

Capacitación del operador

Antes de operar el equipo:

- Lea y entienda las instrucciones de operación de todos los manuales que se incluyen con el equipo.
- Familiarícese con la posición y correcto uso de todos los controles y dispositivos de seguridad.
- Comuníquese con Wacker Neuson para recibir instrucciones adicionales en caso de ser necesario.

Al operar este equipo:

- No permita que personas con escasa capacitación utilicen el equipo. Las personas que operen el equipo deben estar familiarizadas con los riesgos y los peligros potenciales asociados a ella.

Cualificaciones del operario

Sólo los empleados entrenados pueden arrancar, operar y apagar la máquina. También deben cumplir las siguientes cualificaciones:

- haber recibido instrucción sobre cómo usar debidamente la máquina
- estar familiarizados con los dispositivos de seguridad requeridos

No deben acceder ni operar la máquina:

- niños
- personas incapacitadas por consumo de alcohol o drogas

Área de aplicación

Preste atención al área de aplicación.

- Mantenga al personal no autorizado, los niños y las mascotas alejados de la máquina.
- Permanezca atento a los cambios de posiciones o movimiento de otros equipos y personal en el área de aplicación/obra.
- Identifique si existen riesgos concretos en el área de aplicación, como gases tóxicos o condiciones de suelo inestable, y tome las medidas necesarias para hacer frente a tales riesgos antes de poner la máquina en funcionamiento.
- No opere la máquina en áreas que contengan objetos inflamables, combustibles o productos que liberen vapores inflamables.

Dispositivos de seguridad, controles y acoplamientos

Sólo opere la máquina cuando:

- Todos los dispositivos de seguridad y protecciones estén en su lugar y en funcionamiento.
- Todos los controles operan correctamente.
- La máquina está correctamente instalada de acuerdo con las instrucciones del Manual del operador.
- La máquina está limpia.
- Las etiquetas de la máquina son legibles.

Para garantizar la operación segura de la máquina:

- No opere la máquina si falta o no funciona alguno de los dispositivos de seguridad o protecciones.
- No modifique o anule los dispositivos de seguridad.
- No utilice accesorios o acoplamientos que no estén recomendados por Wacker Neuson.

Prácticas de operación seguras

Al operar esta máquina:

- Manténgase atento a las piezas móviles de la máquina.Mantenga las manos, los pies y las prendas sueltas alejadas de las piezas móviles.
- No opere una máquina que tenga que ser reparada.

Equipos de protección personal (PPE)

Use los siguientes equipos de protección personal (PPE) al utilizar este equipo:

- Ropa de trabajo ajustada que no obstaculice el movimiento.
- Gafas de seguridad con protección lateral
- Protección auditiva
- Calzado con puntera de seguridad

Instalación como energía de reserva

La conexión incorrecta de un generador al sistema eléctrico de un edificio puede conducir a un retorno de la corriente eléctrica desde el generador al sistema de distribución eléctrico público. Esto puede conducir a la electrocutación de los obreros del servicio público, incendios o explosiones.

ADVERTENCIA

¡Un retorno electrico desde el generador al sistema de servicios electricos publico puede causar lesiones serias a los operarios del servicio publico e inclusive la muerte de los mismos.

► Sólo un técnico electricista capacitado podrá efectuar la conexión al sistema eléctrico del edificio. La conexión eléctrica deberá cumplir con las leyes y códigos eléctricos pertinentes.

El generador a conectar al sistema eléctrico de un edificio deberá entregar la potencia, tensión y frecuencia requerida por los equipos instalados dentro del edificio. Si existieran diferencias en los requerimientos de potencia, voltaje y frecuencia una conexión incorrecta podrá conducir a daños en los equipos, incendio y lesiones personales o aún la muerte.

Transporte y instalación de la máquina

- Nunca permita que personal no entrenado haga marchar o lleve a cabo trabajos de mantenimiento en el generador. El generador deberá ser montado por un electricista capacitado y entrenado.
- No se pare ni pase por debajo de la máquina durante su levantamiento y transporte.
- No conecte equipos a la máquina cuando esté suspendida.
- Siempre transporte el generador derecho y en posición horizontal.
- Siempre coloque y haga marchar el máquina sobre una superficie horizontal, plana y firme.
- Siempre verifique que, de acuerdo con las reglamentaciones locales y nacionales, la máquina esté correctamente puesta a tierra y sólidamente fijada a una buena puesta a tierra.
- Siempre remueva todas las herramientas, cables y otros elementos sueltos antes de arrancar el generador.

Seguridad en la operación

- Nunca haga marchar el generador habiendo en las cercanías recipientes abiertos con combustibles, pinturas u otros líquidos inflamables.
- Nunca haga marchar el generador o herramientas a él conectadas con las manos mojadas.
- No opere cerca de ventanas abiertas, tiendas o de las tomas de admisión de aire estructural.
- Nunca haga pasar los cables de alimentación por debajo del generador o por encima de partes vibrantes o recalentadas.
- Nunca tape el generador cuando este está en uso o caliente.
- Nunca sobrecargue el generador. La corriente total (suma de los amperajes individuales) de las herramientas y equipos a conectar al generador no deberá ser mayor al amperaje nominal del generador.
- Nunca haga marchar el máquina en la presencia de nieve, lluvia o agua estancada.
- Nunca se pare sobre la máquina.

Vibración del generador

Los generadores vibran con el uso normal. Durante y después de su uso, inspeccione el generador, los prolongadores eléctricos y los cables del suministro de alimentación conectados a los mismos en busca de posibles daños causados por la vibración.

- Repare o reemplace los artículos dañados según sea necesario.
- No use enchufes ni cables que evidencien signos de daños como aislamiento roto o agrietado o paletas dañadas.

Después de utilizar la máquina

SIEMPRE almacene el equipo de manera adecuada cuando no se lo utilice. El equipo deberá almacenarse en un lugar limpio y seco que esté fuera del alcance de los niños.

Limpieza

Durante la limpieza y el mantenimiento del equipo:

- Mantenga el equipo limpio y libre de residuos como hojas, papel, cartones, etc.
- Mantenga las etiquetas legibles.
- Limpie el equipo únicamente con agua y jabón.

Durante la limpieza del equipo:

- No limpie el equipo mientras esté en funcionamiento.
- Nunca utilice gasolina u otros combustibles o disolventes inflamables para limpiar el equipo. Los humos de combustibles y solventes pueden convertirse en explosivos.

1.4 Seguridad para el operador del motor

¡ADVERTENCIA!
Los motores de combustión interna presentan riesgos especiales durante la operación y el abastecimiento de combustible. En caso de no seguir las advertencias y las pautas de seguridad, podrían producirse lesiones graves o la muerte.

► Lea y siga las instrucciones de advertencia en el manual del propietario del motor y las pautas de seguridad que se detallan a continuación.

PELIGRO

► **Monóxido de carbono.** Utilizar un generador en interiores PUEDE CAUSARLE LA MUERTE EN CUESTIÓN DE MINUTOS.Los gases del escape del generador contienen monóxido de carbono (CO). Dicho compuesto es un veneno que no se puede ver ni oler. Si puede oler el escape del generador, es que está respirando el CO. Pero podría estar inhalando dicho gas aunque no pueda oler el escape..

La seguridad del combustible

- No fume cuando opere la máquina.
- No fume cuando suministre combustible al motor.
- NO suministre combustible a un motor caliente o en funcionamiento.
- NO suministre combustible al motor cerca de una llama abierta.
- NO derrame combustible al suministrar combustible al motor.
- SIEMPRE llene el tanque de combustible en un área bien ventilada.
- SIEMPRE vuelva a colocar la tapa del tanque de combustible luego de suministrar combustible.

Seguridad en la operación

- SIEMPRE comprueba, antes de arrancar el motor, que las tuberías y el tanque de combustible no presenten grietas o fugas. No ponga en marcha la máquina si se ha derramado gasolina.
- NO haga funcionar el motor cerca de llamas abiertas.
- NO arranque el motor si se ha volcado combustible o si llegara a sentir olor a combustible. Aleje el generador del lugar del vuelco y luego seque el generador antes de arrancarlo.

1.5 Seguridad en el mantenimiento

Instrucciones para el mantenimiento

Antes de realizar reparaciones o mantenimiento a la máquina:

- Lea y entienda las instrucciones de todos los manuales que vienen con lamáquina.
- Familiarícese con la posición y correcto uso de todos los controles y dispositivos de seguridad.

- Sólo personal cualificado deberá diagnosticar o reparar problemas que puedan surgir en la máquina.
- Comuníquese con Wacker Neuson para recibir instrucciones adicionales en caso de ser necesario.

Cuando vaya a reparar o dar mantenimiento a esta máquina:

- No permita que nadie que no esté cualificado realice reparaciones o mantenimiento a la máquina. El personal que vaya a realizar reparaciones o mantenimiento a la máquina deberá estar familiarizado con los posibles riesgos y peligros de la misma.

Precauciones

Tome las siguientes precauciones al efectuar el mantenimiento o el mantenimiento de la máquina.

- Leer y entender los procedimientos de servicio antes de realizar cualquier servicio a la máquina.
- Todos los ajustes y reparaciones deben ser completados antes de la operación.No haga funcionar la máquina con un problema conocido o deficiencia.
- Todas las reparaciones y los ajustes se completa con un técnico calificado.
- Apague la máquina antes de realizar el mantenimiento o reparaciones.
- Siendo conscientes de las partes móviles de la máquina.Mantenga las manos, pies y ropa suelta lejos de las partes móviles de la máquina.
- Vuelva a instalar los dispositivos de seguridad después de los procedimientos de reparación y mantenimiento se han completado.

Modificaciones a la máquina

Al realizar mantenimiento a la máquina:

- Utilice sólo accesorios/acoplamientos que estén recomendados por Wacker Neuson.
- No anule los dispositivos de seguridad.
- No modifique la máquina sin la aprobación expresa por escrito de Wacker Neuson.

Reemplazo de piezas y etiquetas

- Reemplace los componentes desgastados o dañados.
- Reemplace todas las etiquetas que falten o que no se puedan leer bien.
- Cuando reemplace componentes eléctricos, utilice componentes que sean idénticos en clasificación y rendimiento a los componentes originales.
- Cuando necesite repuestos para esta máquina, utilice sólo repuestos de Wacker Neuson o piezas equivalentes a las originales en todos los tipos de especificaciones, tales como las dimensiones físicas, tipo, longitud y material.

Limpieza

Durante la limpieza y el mantenimiento del equipo:

- Mantenga el equipo limpio y libre de residuos como hojas, papel, cartones, etc.
- Mantenga las etiquetas legibles.
- Limpie el equipo únicamente con agua y jabón.

Durante la limpieza del equipo:

- No limpie el equipo mientras esté en funcionamiento.
- Nunca utilice gasolina u otros combustibles o disolventes inflamables para limpiar el equipo. Los humos de combustibles y solventes pueden convertirse en explosivos.

Equipo de protección personal (PPE)

Use el siguiente equipo de protección personal al darle mantenimiento a esta máquina:

- Vestimenta ajustada que no impida el movimiento
- Gafas de seguridad con protectores laterales
- Protectores auditivos
- Zapatos o botas con punta de seguridad

Además, antes de operar esta máquina:

- Amárrese el cabello largo.
- Quítese todas las joyas (incluyendo anillos).

Precauciones

- No permita que se acumule agua alrededor de la base del máquina. Mueva la máquina si fuese necesario y espere hasta que el equipo esté seco antes de proceder con los trabajos de mantenimiento.
- No lleve a cabo trabajos de mantenimiento estando mojada su ropa o piel.
- Siempre detenga el motor antes de efectuar trabajos de mantenimiento en el máquina. Desconecte el polo negativo de la batería si el equipo tuviera arranque eléctrico.
- Siempre permita que el motor se enfríe antes de transportar el equipo o de efectuar trabajos de mantenimiento.

Esta página ha sido expresamente dejada en blanco.

2 Calcomanías

2.1 Ubicación de las calcomanías

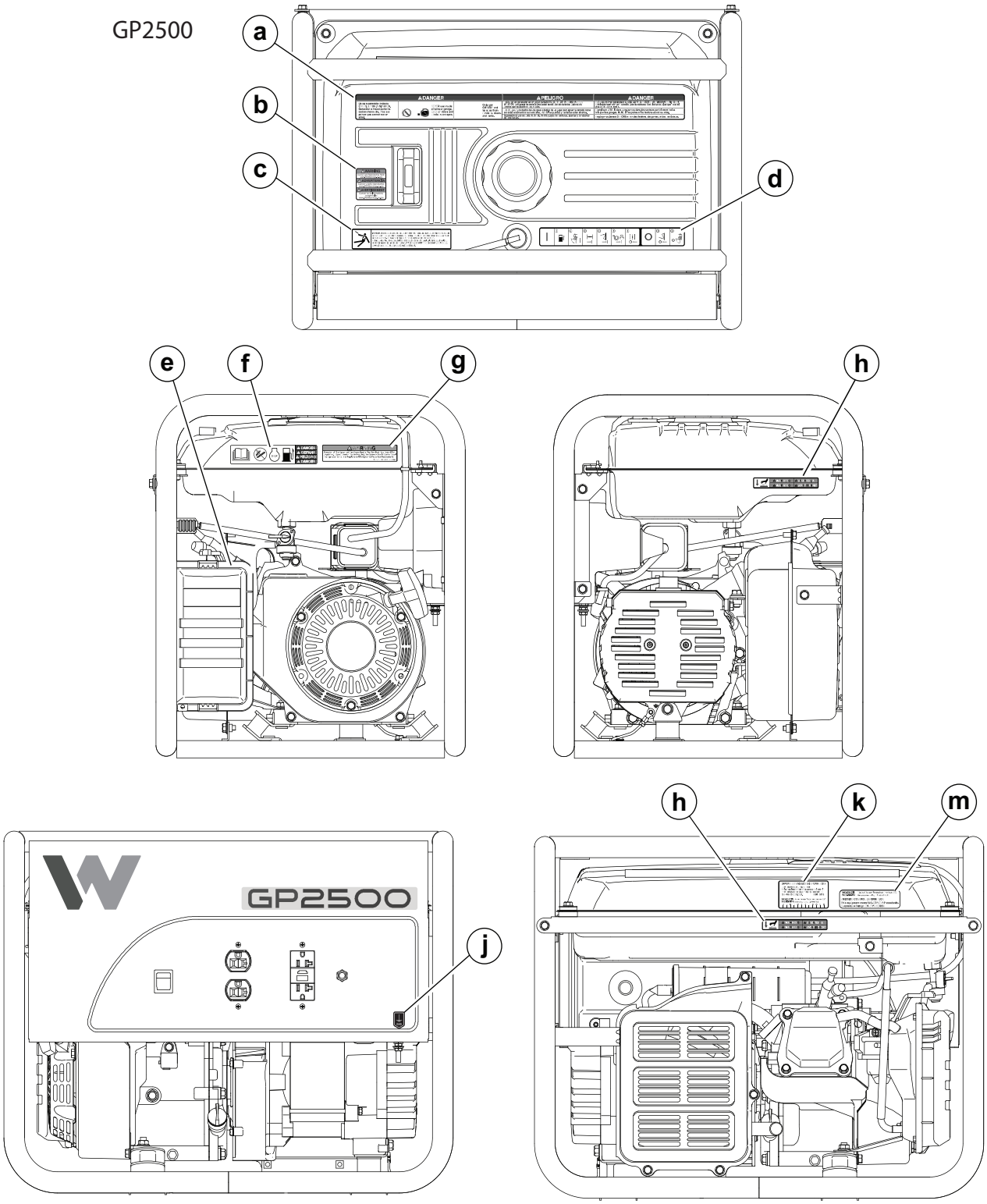

wc_gr014744

GP3800, GP5600, GP6600

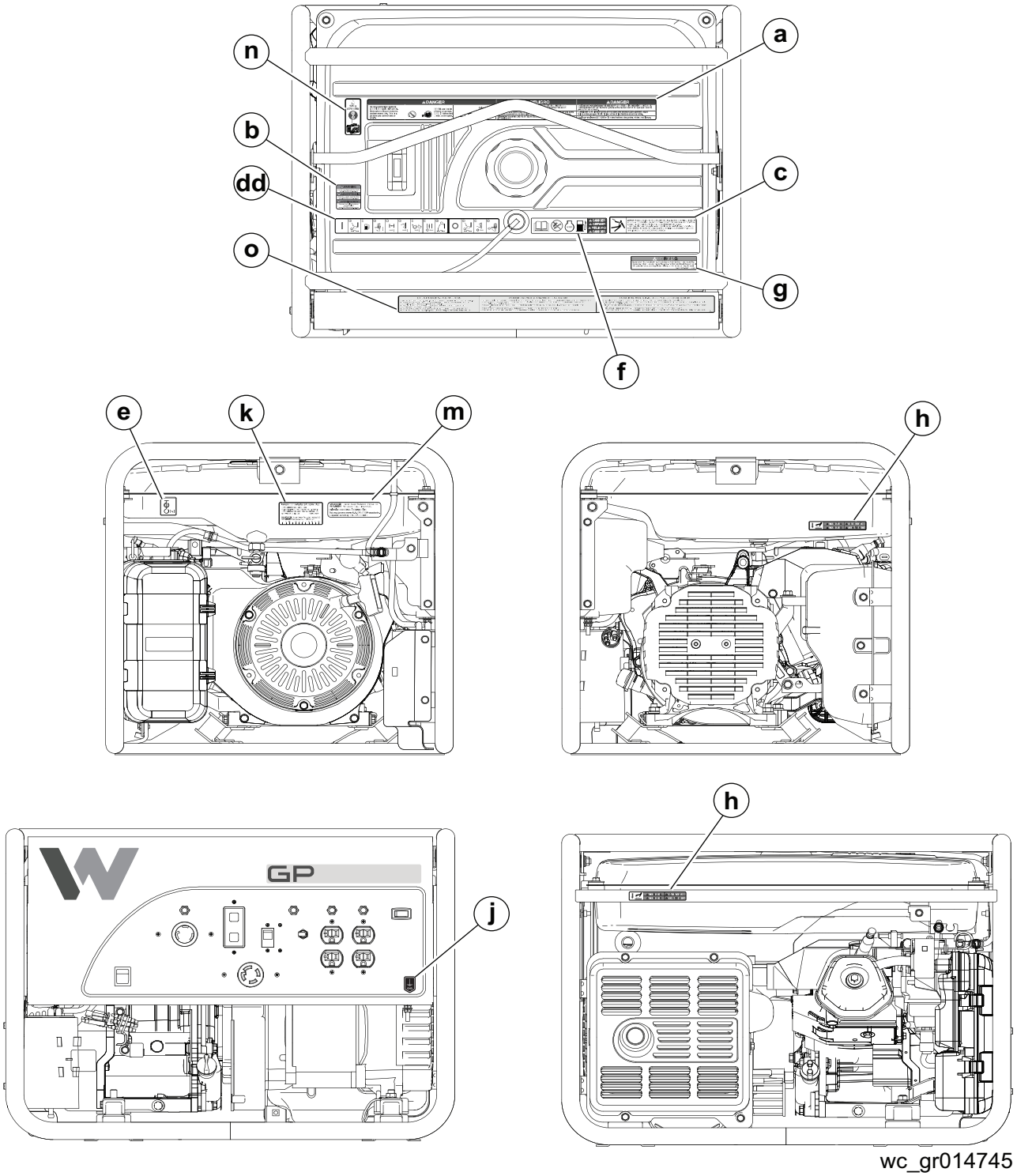

wc_gr014745

2.2 Significado de las calcomanías

a	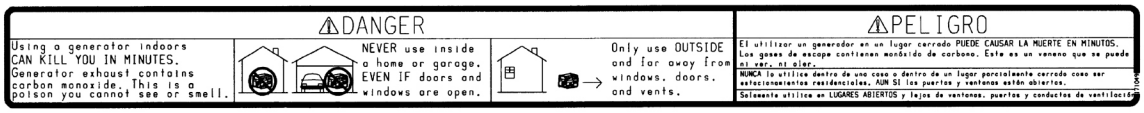 PELIGRO El utilizar un generador en un lugar cerrado PUEDE CAUSAR LA MUERTE EN MINUTOS. Los gases de escape contienen monoxido de carbono. Este es un veneno que se puede ni ver, ni oler. NUNCA lo utilice dentro deuna casa o dentro de un lugar parcialmente cerrado como ser estacionamientos residenciales, AUN SI las puertas y ventanas están abiertas. Solamente utilice en LUGARES ABIERTOS y lejos de ventanas, puertas y conductos de ventilación.	
—	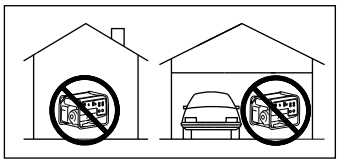	NUNCA lo utilice dentro de una casa o dentro de un lugar parcialmente cerrado como ser estacionamientos residenciales, AUN SI las puertas y ventanas estan abiertas.
—	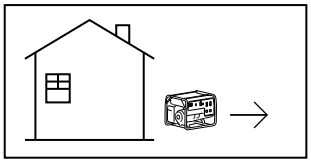	Solo opere este generador en EXTERIORES y lejos de hogares, inmuebles, ventanas, puertas y ventilaciones. Siempre apunte el escape del motor alejándolo de hogares, inmuebles, ventanas, puertas, ventilaciones y materiales combustibles durante el uso.
b		(Sólo en estados unidos)
c	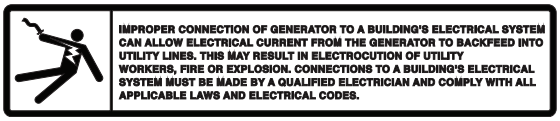	Para reducir el riesgo de descarga eléctrica, lea el manual del operario. La conexión incorrecta del generador al sistema eléctrico de un edificio puede originar el flujo de corriente eléctrica desde el generador al sistema público de distribución de energía eléctrica. Esto podría provocar la electrocución de los trabajadores de servicios públicos, incendio o explosión. Las conexiones al sistema eléctrico de un edificio deben ser realizadas por un electricista calificado y deben cumplir con todas las leyes y códigos eléctricos aplicables.

d	GP2500	
dd	GP3800, GP5600, GP6600	
—		Abra el interruptor de circuito principal.
—		Utilice sólo gasolina limpia y filtrada. Verifique el nivel del combustible.
—		Abra la válvula del flujo de combustible.
—		Cierre el estrangulador.
—		Gire el interruptor de encendido del motor a la posición “ON”.
—		Tire del arrancador de retroceso.

—		Abra el estrangulador.
—		Cierre el interruptor de circuito principal.
—		Abra el interruptor de circuito principal.
—		Gire el interruptor de encendido del motor a la posición “OFF”.
—		Cierre la válvula del flujo de combustible.
e		Control del estrangulador del motor
f	DANGER GEFAHR PELIGRO DANGER	PELIGRO ■ Lea el Manual de Operación. ■ No debe haber chispas, llamas ni objetos calientes cerca de la máquina. ■ Detenga el motor antes de recargar combustible.

g	⚠WARNING Operation of This Equipment May Create Sparks That Can Start Fires Around Dry Vegetation. A Spark Arrestor May be Required. The Operator Should Contact Local Fire Agencies For Laws or Regulations Relating to Fire Prevention Requirements. Per CAL. PRC. CODE 4442.6(a)	ADVERTENCIA La operación de este equipo puede crear chispas que podrían iniciar incendios alrededor de la vegetación seca. Podría requerirse un parachispas. El operador debe contactar a las estaciones de bomberos locales para revisar las leyes o normativas relativas a los requisitos de prevención de incendios.
h	⚠ WARNING ⚠ ADVERTENCIA ⚠ WARNING ⚠ AVERTISSEMENT	ADVERTENCIA Superficie caliente
j	GND 88897	Puesta a tierra eléctrica
k	GP2500A IMPORTANT EMISSIONS INFORMATION THIS EQUIPMENT MEETS 2018 CALIFORNIA EVP EMISSION REGULATIONS FOR SMALL OFF-ROAD ENGINES. YOM: 2018 EVP EMISSIONS FAMILY: CM1 EVAPORATIVE EMISSION CONTROL SYSTEM:CM WACKER NEUSON Wacker Neuson Production Americas LLC Menomonee Falls, WI 53051 USA 9X J F M A M J J A S O N D GP38 / 56 / 6600A IMPORTANT EMISSIONS INFORMATION THIS EQUIPMENT MEETS 2018 CALIFORNIA EVP EMISSION REGULATIONS FOR SMALL OFF-ROAD ENGINES. YOM: 2018 EVP EMISSIONS FAMILY: CM EVAPORATIVE EMISSION CONTROL SYSTEM:CM WACKER NEUSON Wacker Neuson Production Americas LLC Menomonee Falls, WI 53051 USA 9Y J F M A M J J A S O N D	Información importante sobre emisiones Este equipo cumple las normas de emisiones evaporativas (EVP) de California para motores pequeños de todo terreno.
m	GP2500A WACKER NEUSON Wacker Neuson Production Americas LLC Menomonee Falls, WI 53051 USA EMISSION CONTROL INFORMATION This equipment meets U.S. EPA EVAP standards. Evaporative Family: JSWFPNHEQGP1 9M GP38 / 56 / 6600A WACKER NEUSON Wacker Neuson Production Americas LLC Menomonee Falls, WI 53051 USA EMISSION CONTROL INFORMATION This equipment meets U.S. EPA EVAP standards. Evaporative Family: JSWFPNHEQGP2 9Q	Información sobre control de emisiones. Este equipo cumple con las normas del Sistema de Control de Evaporación de Gases (Evaporative Emission Control, EVAP) de la Agencia de Protección Ambiental de los Estados Unidos (United States Environmental Protection Agency, EPA).
n	NOTICE HINWEIS AVISO AVIS 111623	AVISO Punto de elevación

o	 GFCI TEST INSTRUCTIONS - TEST BEFORE EACH USE NORMAL OPERATING STATE - SENSING DEVICE GREEN LED IS "ON" AND CIRCUIT BREAKER IS AT "ON" POSITION STEP 1: PRESS "TEST" BUTTON. GREEN LED SHOULD GO "OUT" AND RED LED SHOULD COME "ON" AND CIRCUIT BREAKER SHOULD TRIGGER TO "OFF" POSITION. STEP 2: IF SENSING DEVICE LED OR BREAKER DOES NOT TRIP OR CHANGE STATE: "DO NOT USE" CONSULT AN ELECTRICIAN FOR ASSISTANCE. STEP 3: PRESS "RESET" BUTTON. RED LED SHOULD TURN "OFF" AND GREEN LED SHOULD TURN "ON" STEP 4: MANUALLY RESET IGNITION CIRCUIT BREAKER TO "ON" POSITION TO RESTORE CIRCUIT POWER INSTRUCCIONES DE PRUEBA DE GFCI - PROBAR ANTES DE CADA USO ESTADO DE FUNCIONAMIENTO NORMAL -- DISPOSITIVO DE DETECCION (LED VERDE) ESTA ILUMINADO Y EL INTERRUPTOR DE CIRCUITO ESTA EN LA POSICION "ON" PASO 1: PRESIONE EL BOTON DE PRUEBA. EL LED VERDE DEBE EXTINGUIRSE Y EL LED ROJO DEBE ENCENDERSE Y EL INTERRUPTOR DE CIRCUITO DEBE ACCIONAR A LA POSICION "OFF" PASO 2: SI EL DISPOSITIVO DE DETECCION LED O EL INTERRUPTOR NO DISPARA NI CAMBIA SU ESTADO, NO UTILICE, CONSULTEA UN ELECTRICISTA PARA AYUDA PASO 3: PRESIONE EL BOTON DE "RESET". EL LED ROJO DEBE EXTINGUIRSE Y EL LED VERDE DEBE ENCENDERSE PASO 4: MANUALMENTE REAJUSTE (CONMUTE) EL INTERRUPTOR DE CIRCUITO A LA POSICION "ON" PARA RESTAURAR LA ENERGIA DEL CIRCUITO INSTRUCTIONS D'ESSAI DE GFCI - METTRE A L'EPREUVE AVANT CHAQUE UTILISATION L'ETAT DE FONCTIONNEMENT NORMAL -- LE DETECTEUR (LED VERTE) S'ALLUME ET LE COUPE-CIRCUIT EST EN POSITION "ON" ETAPE 1: APPUYEZ SUR LE COMMUTATEUR DE TEST. LA LED VERTE DEVRAIT S'ETEINDRE ET LA LED ROUGE DEVRAIT S'ALLUMER ET LE COUPE-CIRCUIT DEVRAIT DECLENCHER A LA POSITION "OFF". ETAPE 2: SI LE DETECTEUR LED OU COUPE-CIRCUIT NE SE DECLENCHE PAS OU NE CHANGE PAS L'ETAT, N'EMPLOYER PAS. CONSULTER UN ELECTRICICIEN POUR L'AIDE ETAPE 3: APPUYER SUR LE BOUTON DE "RESET". LA LED ROUGE DEVRAIT S'ETEINDRE ET LA LED VERTE DEVRAIT S'ALLUMER ETAPE 4: MANUELLEMENT REMETTRE A L'ETAT INITIAL (COMMUTER) LE COUPE-CIRCUIT A LA POSITION "ON" AFIN DE RECONSTITUER LA PUISSANCE DU CIRCUIT **INSTRUCCIONES DE PRUEBA DE GFCI - PRUEBA ANTES DE CADA USO** Estado de funcionamiento normal - dispositivo de detección (LED verde) está iluminado y el interruptor de circuito está en la posición ON. **Paso 1:** Presione el botón de prueba. El LED verde debe extinguirse, el LED rojo debe encenderse, y el interruptor de circuito debe accionar a la posición OFF. **Paso 2:** Si el dispositivo de detección LED o el interruptor no dispara ni cambia su estado, no utilice. Consulte a un electricista para ayuda. **Paso 3:** Presione el botón de RESET. El LED rojo debe extinguirse y el LED verde debe encenderse. **Paso 4:** Manualmente reajuste (conmute) el interruptor de circuito a la posición ON para restaurar la energía del circuito.	
—	U.S. PAT. Nos.: OTHER U.S. AND FOREIGN PATENTS PENDING	Esta máquina puede estar cubierta por una o más patentes.

3 Levaje y el transporte

Levaje de la máquina

Este generador es lo suficientemente pesado para causar lesiones si es que no se utilizan las técnicas de elevación adecuadas. Acate las siguientes pautas al levantar el generador.

- No intente levantar ni transportar el generador sin ayuda. Use equipos de elevación adecuados, tales como eslingas, cadenas, ganchos, rampas o gatos.
- Cerciórese de que el equipo de elevación esté firmemente sujeto y que tenga la capacidad de soporte suficiente para levantar o sostener el generador sin riesgos.
- Esté al tanto de la ubicación de otras personas que se encuentren alrededor al elevar el generador.

Transporte de la máquina

Acate las siguientes pautas al transportar el generador hacia y desde el lugar de trabajo.

- Deje que el motor se enfríe antes de recargar combustible en el generador.
- Drene el tanque de combustible.
- Cierre la válvula de combustible.
- Cerciórese de que el generador esté firmemente sujeto con correas en el vehículo de transporte para evitar que se deslice o vuelque.
- No suministre combustible al generador mientras esté en el vehículo de transporte. Mueva el generador a su lugar de operación y llene luego el tanque de combustible.

4 Operación

PELIGRO
Monóxido de carbono. Utilizar un generador en interiores PUEDE CAUSARLE LA MUERTE EN CUESTIÓN DE MINUTOS.
El escape del generador contiene monóxido de carbono (CO). Este es un veneno que no se puede ver ni oler. Si puede oler el escape del generador, está respirando CO. Pero aun cuando no pueda oler el escape, podría estar respirando CO.

- ► NUNCA use un generador dentro de hogares, inmuebles, garajes, sótanos de poca altura u otras áreas parcialmente cerradas. Pueden acumularse niveles mortales de monóxido de carbono en estas áreas. Usar un ventilador o abrir las ventanas y puertas NO aporta suficiente aire fresco.
- ► SOLO utilice un generador en exteriores y lejos de hogares, inmuebles, ventanas, puertas y ventilaciones. Las ventanas, puertas y ventilaciones pueden atraer escape del generador.
- ► Apunte el escape del motor alejándolo de hogares, inmuebles, ventanas, puertas y ventilaciones. También apunte el escape del motor lejos de materiales combustibles.
- ► Aun cuando use un generador correctamente, puede entrar CO al interior del hogar o inmueble. SIEMPRE use una alarma de CO con batería o reserva de batería en el hogar o inmueble.
- ► Si empieza a sentirse enfermo, mareado o débil después de haber tenido el generador en marcha, trasládese INMEDIATAMENTE al aire libre. Consulte a un médico. Podría haberse envenenado con monóxido de carbono.

ADVERTENCIA
Riesgo de choque eléctrico o electrocución.

- ► No opere este generador en la lluvia, nieve ni sobre agua estancada.

4.1 Supresor de chispas

Esta máquina está equipada con un supresor de chispas.

4.2 Preparación para el uso inicial

1. Cerciórese de haber retirado de la máquina todos los materiales de embalaje sueltos.
2. Revise la máquina y sus componentes en busca de daños. Si hay daños visibles, ¡no opere la máquina! Comuníquese de inmediato con su distribuidor de Wacker Neuson para solicitar ayuda.
3. Haga un inventario de todos los artículos incluidos con la máquina y verifique que se encuentren todos los componentes sueltos y sujetadores que corresponda.
4. Instale los componentes sueltos que no vengan instalados.

5. Agregue líquidos según sea necesario, incluyendo combustible, aceite del motor y ácido de baterías.
6. Mueva la máquina a su lugar de operación.

4.3 Recarga de combustible en la máquina

Requisitos

- Máquina apagada
- Motor frío
- Máquina/tanque de combustible nivelado en el piso
- Suministro de combustible nuevo y limpio

Procedimiento

Realice el procedimiento que se indica a continuación para recargar combustible en la máquina.

ADVERTENCIA
Riesgo de incendio. El combustible y sus vapores son extremadamente inflamables. El combustible inflamado puede provocar quemaduras graves.

► Mantenga todas las fuentes inflamables lejos de la máquina cuando recargue combustible.

► Tampoco lo haga si la máquina se encuentra sobre un camión con un revestimiento plástico en su carrocería. La electricidad estática puede encender el combustible o sus vapores.

► Recargue combustible sólo cuando la máquina esté al aire libre.

► Limpie de inmediato el combustible que se derrame.

1. Retire la tapa del combustible.
2. Llene el tanque de combustible hasta que el indicador del nivel marque que el tanque está lleno.

ATENCIÓN
Riesgo de incendio y para la salud. Cuando se calienta, el combustible se expande. El combustible que se expande en un tanque rebosado puede provocar derrames y fugas.

► No llene excesivamente el tanque de combustible.

3. Vuelva a instalar la tapa de combustible.

4.4 Combustible recomendado

Tipo

Este motor/equipo requiere gasolina regular sin plomo.

- Use sólo gasolina nueva y limpia (con una antigüedad no superior a tres meses).
- Use un estabilizador de combustible según las instrucciones al respecto del fabricante.

Uso de combustibles oxigenados

Actualmente, algunas gasolinas convencionales se mezclan con alcohol. En conjunto, estas gasolinas se denominan combustibles oxigenados. Para cumplir con las normas de aire puro, algunas zonas de los Estados Unidos y Canadá utilizan combustibles oxigenados para contribuir a reducir las emisiones.

Si utiliza combustibles oxigenados, asegúrese de que no contengan plomo y de que cumplan con el requisito de índice mínimo de octanaje.

Antes de utilizar un combustible oxigenado, confirme el contenido del combustible. Algunos estados o provincias requieren que esta información esté impresa en la bomba.

A continuación, se incluyen los porcentajes de oxigenantes aprobados por Wacker Neuson:

ETANOL: (alcohol etílico o de grano) 10% por volumen. Puede utilizar gasolina que contiene hasta 10% de etanol por volumen (comúnmente llamada gasolina E10). Nunca deben emplearse combustibles que contienen más del 10% de etanol (como E15, E20, o E85), ya que podrían dañar el motor.

Si observa signos de mal funcionamiento, intente cargar combustible en otra estación o cambie de marca de gasolina.

Los daños al sistema de combustible o los problemas de rendimiento ocasionados por el uso de combustibles oxigenados que contengan porcentajes de oxigenantes mayores a los mencionados anteriormente no están cubiertos por la garantía.

4.5 Campos de requerimientos de potencia

El generador ha sido diseñado para entregar 120 V a 60 Hz monofásica. Controle la placa o etiqueta de características en las herramientas y equipos para verificar que los requerimientos de potencia concuerden con la potencia entregada por el generador. Tome contacto con el fabricante de las herramientas para averiguar la potencia en vatios si no estuviera indicada en las mismas.

Algunas herramientas y equipos demandan una alta corriente de arranque. Esto significa que la demanda de potencia inicial será mayor que la potencia requerida durante el funcionamiento regular. El generador deberá ser capaz de entregar esta corriente de arranque. En algunos casos los equipos conectados requieren más potencia que la indicada en la placa de identificación.

La información en “Requerimientos aproximados respecto a la potencia de arranque” ha sido preparada como guía general para ayudarle a Ud. a determinar los requerimientos de potencia de diferentes tipos de equipos. Póngase en contacto con el representante Wacker Neuson más cercano o, alternativamente, con el fabricante o comerciante de los equipos si tuviera preguntas relacionadas con los requerimientos de potencia de los mismos.

***AVISO*:** Para evitar posibles daños vuelva a desconectar inmediatamente un equipo o una herramienta si el o la misma no alcanza su plena velocidad pocos segundos después de ser conectada.

Requerimientos aproximados respecto a la potencia de arranque

- Las luces incandescentes y los artefactos tales como planchas y hornillas eléctricas, utilizan elementos de calentamiento de tipo resistivo y la misma potencia eléctrica para arrancar y seguir funcionando, tal como se indica en sus placas de identificación.
- Las lámparas fluorescentes y de mercurio requieren 1,2 a 2 veces la potencia eléctrica establecido para encender.
- Todos los motores eléctricos y muchos tipos de herramientas, generalmente requieren una gran corriente de arranque. La cantidad de corriente depende del tipo del motor y de su uso.
- La mayoría de las herramientas eléctricas requiere 1,2 a 3 veces la potencia eléctrica establecido para arrancar.
- Las cargas tales como bombas sumergibles y compresores de aire requieren una gran fuerza para el arranque. Necesitan 3 a 5 veces la potencia eléctrica para arrancar de lo establecido en sus placas de identificación.

Si no aparece la potencia eléctrica de una herramienta o artefacto en particular, éste se puede calcular multiplicando su voltaje por los requisitos de amperaje:

Monofásico: VOLTIOS x AMPERIOS = VATIOS

Trifásico: VOLTIOS x AMPERIOS x 1,732 x 0,8 = VATIOS

4.6 Instalación

Coloque el generador en un área en la que no esté expuesto a la lluvia, la nieve o la luz directa del sol. Asegúrese de que esté ubicado sobre una superficie firme y plana, de modo que no se deslice ni se mueva. Ubique el escape del motor alejado de áreas en las que puede haber gente.

El área de alrededor debe estar libre de agua y humedad. Todos los componentes deben protegerse frente a la humedad excesiva.

4.7 Posicione el generador para ponerlo en marcha

PELIGRO
Monóxido de carbono. Utilizar un generador en interiores PUEDE CAUSARLE LA MUERTE EN CUESTIÓN DE MINUTOS.
El escape del generador contiene monóxido de carbono (CO). Este es un veneno que no se puede ver ni oler. Si puede oler el escape del generador, está respirando CO. Pero aun cuando no pueda oler el escape, podría estar respirando CO.

► No opere este generador a menos que esté en la posición debida. Lea y obedezca todas las instrucciones provistas a continuación.

ADVERTENCIA
Riesgo de choque eléctrico o electrocución.

► No opere este generador en la lluvia, nieve ni sobre agua estancada.

Requisitos

Coloque el generador conforme a los siguientes requisitos.

Este procedimiento continúa en la página siguiente.

Continúa de la página anterior.

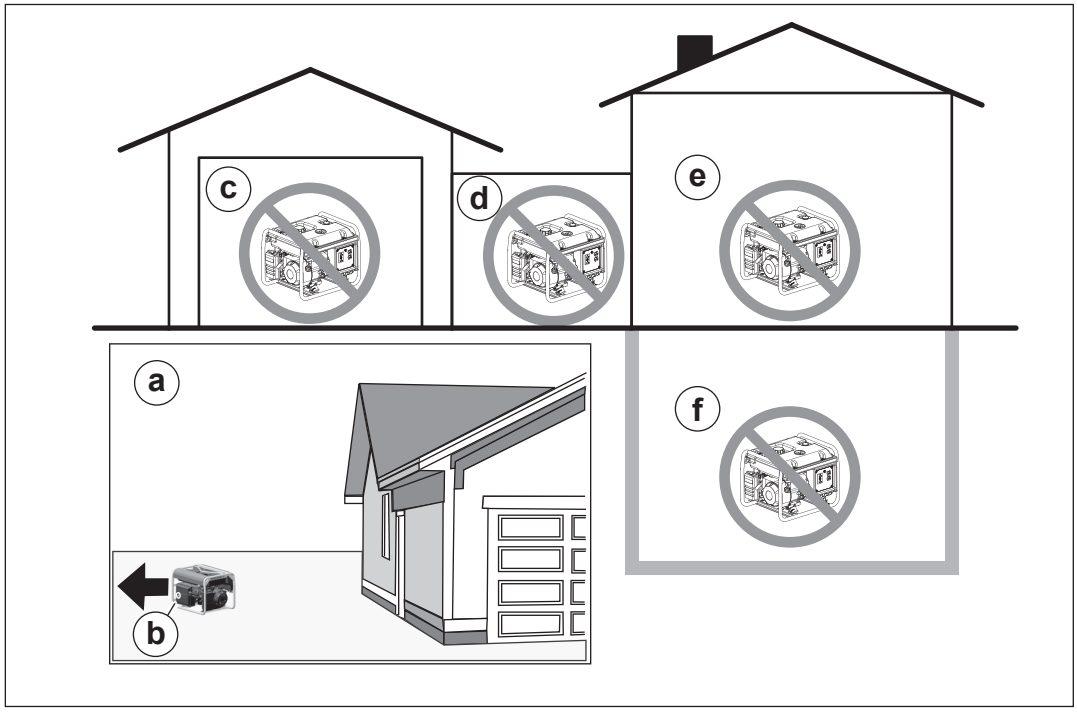

wc_gr010480

- No haga funcionar el generador en ninguna parte dentro de un hogar o inmueble. Esto incluye el garaje **(c)**, la entrada, el porche o solarium **(d)**, el área de estar o espacio de trabajo **(e)**, o sótano o espacio bajo la casa **(f)**. Operar el generador dentro de un hogar o inmueble puede ser fatal aun cuando se usen ventiladores, puertas abiertas o ventanas abiertas para ventilar.
- SOLO utilice un generador en exteriores **(a)**, y lejos de hogares, inmuebles, ventanas, puertas y ventilaciones. Las ventanas, puertas y ventilaciones pueden atraer escape del generador.
- Apunte el escape del motor **(b)** alejándolo de hogares, inmuebles, ventanas, puertas y ventilaciones. También apunte el escape del motor lejos de materiales combustibles.
- Posicione el generador sobre una superficie firme y plana, de modo que no se deslice ni se mueva.

Detectores y alarmas de CO

Instale detectores o alarmas de CO en todas las áreas que puedan ser ocupadas por personas o animales mientras esté funcionando el generador. Los detectores o alarmas de CO ofrecen una medida extra de protección contra este veneno que no se puede ver ni oler.

Instale detectores o alarmas de CO operados con batería o detectores/alarmas de CO enchufables con batería de reserva, conforme a las instrucciones del fabricante. Los detectores o alarmas de CO deben tener certificación con respecto a los requisitos de las normas de seguridad más recientes (UL 2034, IAS 6-96 o CSA 6.19.01). Pruebe regularmente las baterías de detectores o alarmas de CO, conforme a las instrucciones del fabricante.

4.8 Pérdida de potencia del generador

Todo generador está sujeto a pérdidas de potencia debido a problemas de altura y temperatura. Debido a la falta de presión del aire, y a menos que hayan sido modificados, los motores de combustión interna pierden parte de su eficiencia a alturas mayores. Esto se traduce en una pérdida de potencia y con ello una disminución de la entrega del generador. Temperaturas afectan el rendimiento tanto del motor como también del generador. Al aumentar la temperatura un motor trabajará menos eficientemente y la resistencia de los componentes eléctricos aumentará. Por esta razón la entrega de un generador disminuye cuando la temperatura aumenta. La altura también afecta la capacidad refrigerante del aire - cuanto mayor la altura tanto menor la densidad del aire y con ello su capacidad de transferir calor.

A partir de una altura inicial de 1000 m (3300 ft), y con cada aumento de 500 m (1650 ft), la potencia entregada de un generador disminuirá en un 3%. Con cada 5° C (9° F) de aumento de la temperatura ambiente por encima de los 40° C (104° F), la potencia entregada también disminuirá en un 3%. Utilice las tablas para verificar la pérdida de potencia en función de la altura y temperatura. Posiblemente sea necesario considerar tanto la altura como también la temperatura ambiente para determinar la real potencia entregada.

Temperatura ambiente °C (°F)	Pérdida	Factor
45 (113)	3 %	0,97
50 (122)	6 %	0,94
55 (131)	9 %	0,91
60 (140)	12 %	0,88

Altura m (ft.)	Pérdida	Factor
1500 (4900)	3 %	0,97
2000 (6600)	6 %	0,94
2500 (8200)	9 %	0,91
3000 (9900)	12 %	0,88
3500 (11500)	15 %	0,85
4000 (13100)	18 %	0,82

4.9 Puesta a tierra del generador

Localización

Una conexión a tierra **(a)** está ubicada en el chasis del generador.

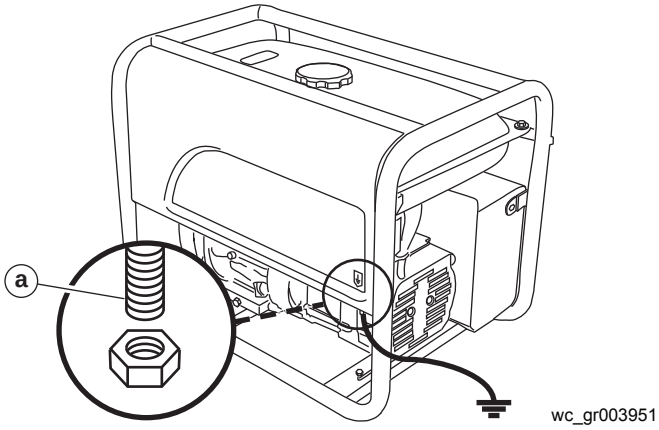

Función

Esta conexión se utiliza con el objeto de poner a tierra el generador cuando es necesario para cumplir con el Código Nacional Eléctrico y otras reglamentaciones federales, estatales y locales. Para informarse sobre los requisitos de puesta a tierra en su zona, consulte a un electricista calificado, inspector eléctrico u organismo local con jurisdicción sobre cumplimiento de normas eléctricas.

- Si se usa un generador en un lugar de construcción, puede que haya reglamentaciones adicionales que se deban acatar.
- En algunas zonas, los generadores se deben inscribir en las compañías de electricidad locales.
- Hay un conductor entre el generador (bobinado estator neutro) y el chasis.

4.10 Manejo de cargas pesadas

Limite la operación que requieran la potencia de salida máxima de 2600 W de 20–30 minutos. Para operación contunua no exceda la salida continua especificada de 2250 W.

***AVISO*:** NO exceda el limite de corriente en el tablero de control en cuaqueier receptaculo.

4.11 Uso de cables de extensión

El uso de un cable de extensión largo para conectar un equipo o herramienta al generador ocasionará una pérdida de tensión - cuanto más larga la extensión tanto mayor la pérdida. Esto conduce a una reducción de la tensión entregada al equipo con el consecuente aumento del amperaje requerido o una reducción del rendimiento del equipo. Una extensión de sección mayor ayudará a disminuir las pérdidas de tensión.

Cables dañados podrán conducir a un golpe de electricidad. Golpes eléctricos pueden causar lesiones severas o muerte. NO utilice cables gastados, desnudos o deshilachados. Reemplace de inmediato cables dañados.

Utilice la tabla que a continuación se presenta para determinar la sección correcta del cable.

Corriente	Tensión		Largo total cable en metros (pies)			
nominal	120V	240V	#10	#12	#14	#16
2.5	300	600	300 (1000)	180 (600)	115 (375)	75 (250)
5	600	1200	150 (500)	90 (300)	60 (200)	38 (125)
7.5	900	1800	100 (350)	60 (200)	38 (125)	30 (100)
10	1200	2400	75 (250)	45 (150)	30 (100)	—
15	1800	3600	45 (150)	30 (100)	20 (65)	—
20	2400	4800	38 (125)	22 (75)	15 (50)	—

Utilice solamente extensiones calificadas para uso exterior y equipadas con un tercer cable de puesta tierra.

***AVISO*:** El uso de equipos con tensión baja puede conducir a un recalentamiento del mismo.

4.12 Tablero de mando—GP2500A

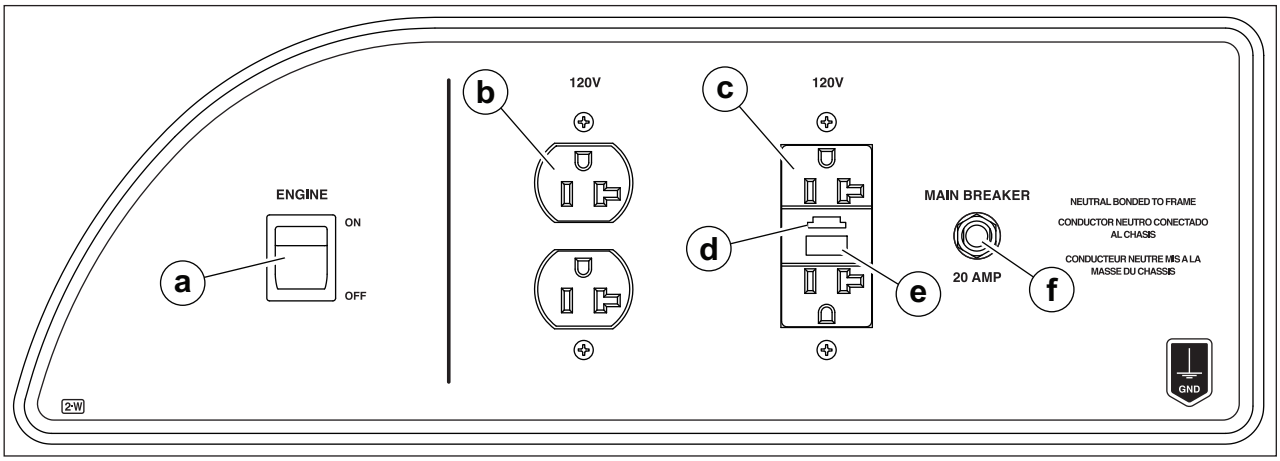

wc_gr014704

Ref.	Descripción	Ref.	Descripción
a	Interruptor de encendido / apagado del motor	d	Botón de Prueba (TEST) GFCI
b	Receptáculo tipo Duplex—120 V	e	Botón de Rearmado (RESET) GFCI
c	Receptáculo tipo Duplex GFCI—120 V	f	Interruptor Principal—20A

4.13 Tablero de mando—GP3800A

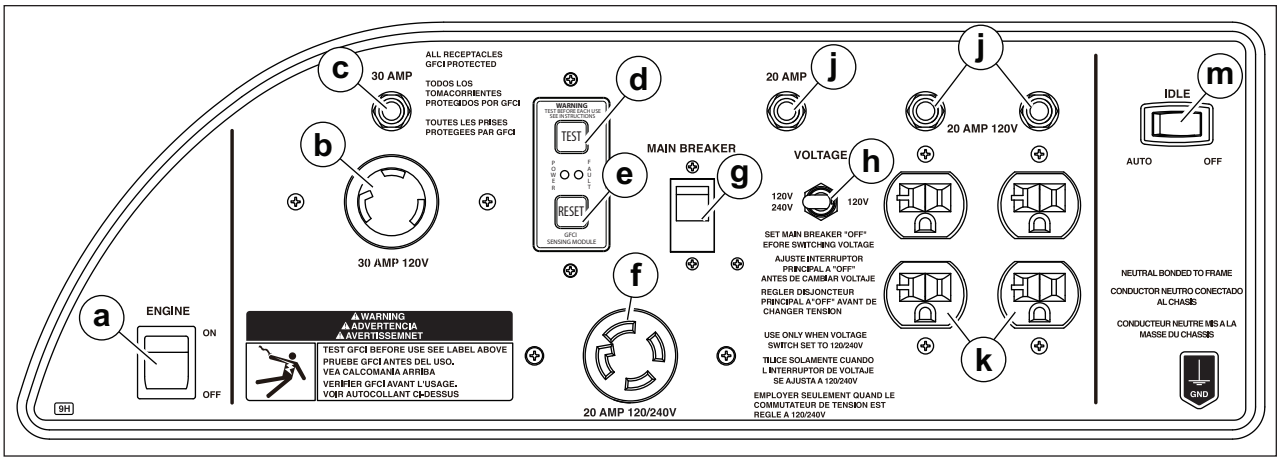

wc_gr014705

Ref.	Descripción	Ref.	Descripción
a	Interruptor de motor	g	Interruptor de circuito principal
b	Receptáculo tipo twist-lock—120V	h	Interruptor selector de voltaje (tensión)
c	Interruptor de circuito 30A	j	Interruptor de circuito 20A
d	Botón de prueba GFCI	k	Receptáculo duplex GFCI - 120V
e	Botón de rearmado (RESET) GFCI	m	Palanca de Auto-Ralentí
f	Receptáculo tipo twist-lock—120/240V	—	—

4.14 Tablero de mando—GP5600A

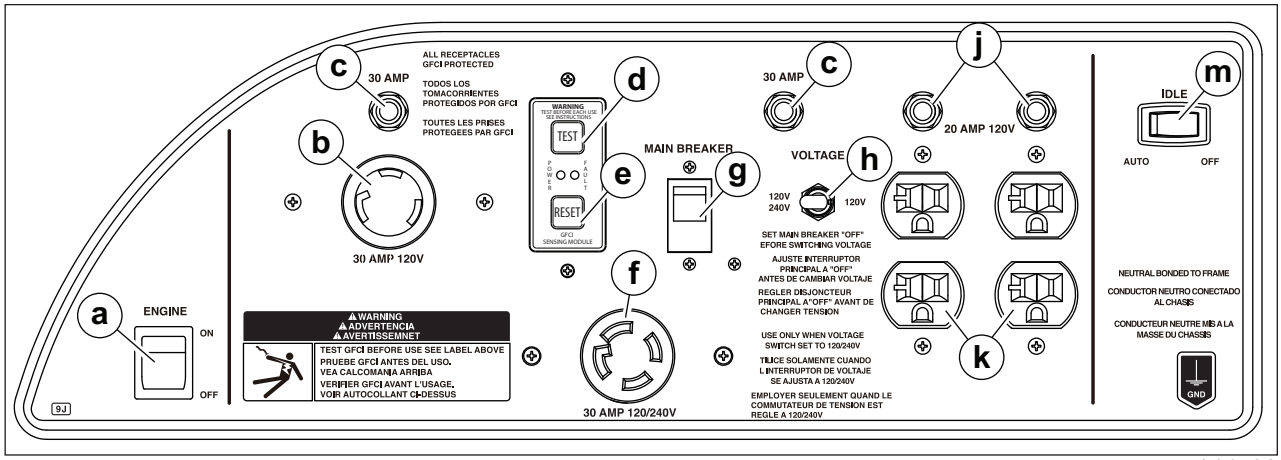

wc_gr014706

Ref.	Descripción	Ref.	Descripción
a	Interruptor de motor	g	Interruptor de circuito principal
b	Receptáculo tipo twist-lock—120V	h	Interruptor selector de voltaje (tensión)
c	Interruptor de circuito 30A	j	Interruptor de circuito 20A
d	Botón de prueba GFCI	k	Receptáculo duplex GFCI - 120V
e	Botón de rearmado (RESET) GFCI	m	Palanca de Auto-Ralentí
f	Receptáculo tipo twist-lock—120/240V	—	—

4.15 Tablero de mando—GP6600A

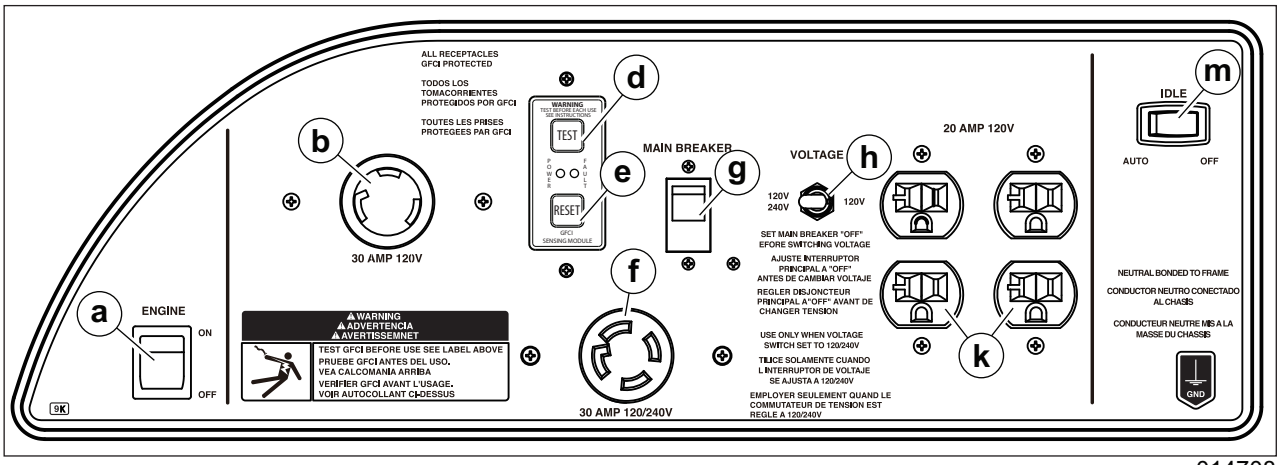

wc_gr014708

Ref.	Descripción	Ref.	Descripción
a	Interruptor de motor	g	Interruptor de circuito principal
b	Receptáculo tipo twist-lock—120V	h	Interruptor selector de voltaje (tensión)
—	—	—	—
d	Botón de prueba GFCI	k	Receptáculo duplex GFCI—120V
e	Botón de rearmado (RESET) GFCI	m	Palanca de Auto-Ralentí
f	Receptáculo tipo twist-lock—120/240V	—	—

4.16 Interruptor del circuito de falla a tierra (GFCI)

El GFCI apaga la corriente eléctrica del receptáculo cuando se produce una falla a tierra en el generador o en un equipo conectado al generador. Se debe probar el GFCI para comprobar que esté funcionando correctamente cada vez que se utiliza el generador.

Estado de funcionamiento normal mientras el equipo está encendido:

- La luz de encendido LED verde **(a)** está iluminada.
- El disyuntor (consulte el panel de mando de su equipo) está en la posición de encendido.

Probar el GFCI

Lleve a cabo el procedimiento de prueba manual que se indica a continuación antes de cada uso para probar el GFCI.

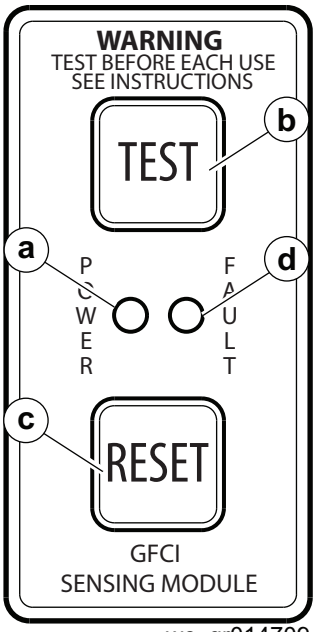

wc_gr014709

1. Encienda la corriente eléctrica en el panel de mando.
   - La luz de encendido LED verde **(a)** se encenderá y el interruptor automático estará en la posición de ENCENDIDO.
2. Presione el botón de prueba **(b)**.
   - El botón de reanudación **(c)** deberá saltar hacia afuera.
   - La luz de encendido LED verde deberá activarse.
   - La luz de avería LED roja **(d)** debe estar encendida.

Nota: *La alimentación del receptáculo GFCI debe estar desactivada.*
Si la luz de encendido LED verde permanece iluminada, NO UTILICE el equipo hasta haber reemplazado el GFCI. Consulte a un electricista para solicitar ayuda.

3. Pulse el botón de reanudación.
   - De ser necesario, reanude manualmente el disyuntor de manera que quede en modo ENCENDIDO.
   - Una luz de alimentación LED verde se encenderá y la luz de avería roja LED se apagará.

4.17 Interruptor de circuito

El generador esta protegido también por un interruptor de seguridad de 20 Amp ubicado en el tablero de control.

Nota: *Algunos generadores tienen varios disyuntores (20A y 30A) en sus paneles de mando. Consulte la sección Panel de mando correspondiente a su equipo.*

El interruptor principal protege al generador de sobrecargas severas y cortocircuitos. Si el interruptor principal se dispara, apague el motor de inmediato y determine la causa antes de volver a arrancar. Revise los artefactos y herramientas conectadas al generador para ver que no estén defectuosos y asegúrese que sus requerimientos de energía no excedan los limites de entrega del generador o de los receptáculos.

Cuando el interruptor se abre, el botón del interruptor saltara hacia fuera. Para rearmar el interruptor, oprímalo.

4.18 Receptáculos de bloqueo de torsión

Los receptáculos de bloqueo de torsión se utilizan en las salidas de 120V amperios y 120/240V. Estos receptáculos están protegidos por el GFCI.

Si desea conectar un cable de alimentación a un receptáculo de bloqueo de torsión, inserte un conector en el receptáculo y gírelo en el sentido de las agujas del reloj para encajarlo en su lugar.

Nota: *No disponible en el GP2500.*

4.19 Auto Ralentí del Motor

El interruptor de Auto-Ralentí reduce automáticamente la velocidad del motor 7 segundos después de que todas las herramientas conectadas al generador han sido apagadas. El motor regresa a su máxima velocidad al momento que cualquiera de las cargas conectadas al generador se vuelven a activar.

Para activar el modo de Auto-Ralentí, coloque el interruptor en la posición de AUTO. Esta posición es recomendada para minimizar el consumo de combustible. Para evitar periodos prolongados de precalentamiento mantenga el interruptor en la posición de pagado hasta que el motor haya alcanzado la temperatura normal de operación.

Nota: *No disponible en el GP2500.*

4.20 Velocidad del motor

Los generadores requieren una velocidad fija del motor para mantener el voltaje correcto. La velocidad del motor se controla mediante un regulador que se ajusta automáticamente a las cargas variables del motor para mantener una velocidad constante. Vea *Datos Técnicos*. No hay control de estrangulamiento.

4.21 Selección de voltaje—GP3800A, GP5600A, GP6600A

El interruptor de selección del voltaje **(a)** permite al generador trabaja en voltaje único de 120 V o dual de 120/240 V.

En el modo de voltaje único, utilice solo el bloque giratorio de 120 V **(b)** y los dos receptáculos dúplex **(c)**. La potencia nominal total del generador se reparte entre los tres receptáculos.

En el modo de voltaje doble, se alimentan los receptáculos de 120 V y 120/240 V; se dispone de vatios más bajos en el receptáculo **(b)** y los receptáculos **(c)**. El receptáculo de bloque giratorio de 120/240 V **(d)** debe utilizarse únicamente en modo doble. Para lograr la máxima potencia en este receptáculo, debe utilizarlo solo.

AVISO: Nunca accione el interruptor de selección de voltaje con el interruptor principal cerrado. Esto puede causar el salto de arcos eléctrico y dañar el generador. Apague todas las herramientas conectadas al generador y coloque el interruptor principal **(e)** en la posición de apagado antes de cambiar la posición del interruptor de selección de voltaje.

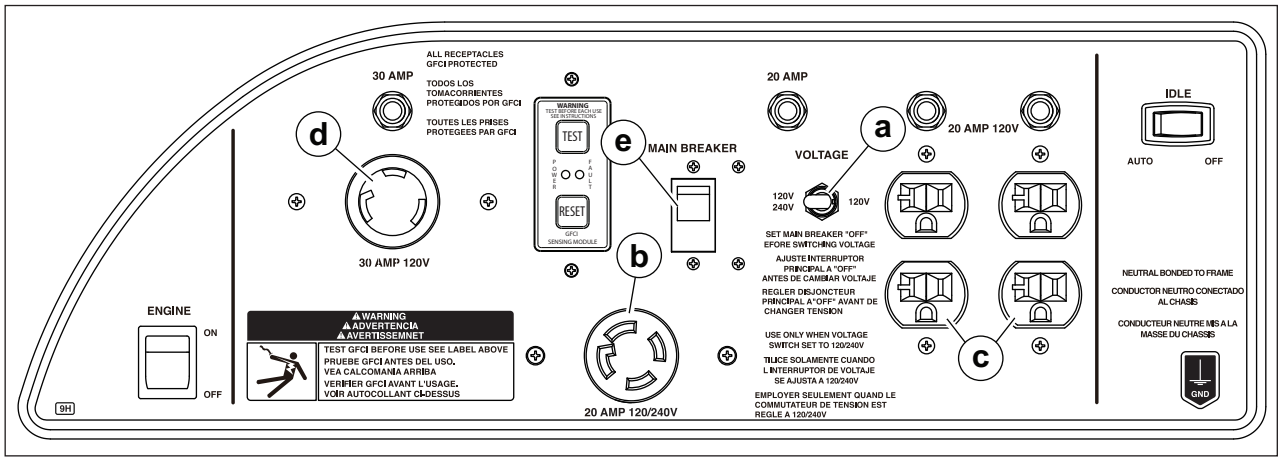

wc_gr014713

4.22 Antes de arrancar

PELIGRO

► **Monóxido de carbono.** Utilizar un generador en interiores PUEDE CAUSARLE LA MUERTE EN CUESTIÓN DE MINUTOS.Los gases del escape del generador contienen monóxido de carbono (CO). Dicho compuesto es un veneno que no se puede ver ni oler. Si puede oler el escape del generador, es que está respirando el CO. Pero podría estar inhalando dicho gas aunque no pueda oler el escape.

1. Lea y entienda las calcomanías e instrucciones de seguridad y operación que figuran al principio de este manual.
2. Inspeccione el generador en busca de signos de daños que puedan afectar la operación o representar un peligro para la seguridad.
3. Verifique:
   - El nivel de aceite en el motor
   - El nivel de combustible
   - El estado del filtro de aire
   - Que los sujetadores externos estén ajustados
   - El estado de las mangueras de combustible

Nota: *El motor viene con un sistema de alerta de aceite. Si el nivel de aceite en el motor disminuye a un nivel demasiado bajo, el motor no arrancará.*

4. Llene el tanque de combustible con gasolina sin plomo, regular y nueva. No llene excesivamente el tanque de combustible. (Vea Datos Técnicos.)

AVISO: Llene el tanque de combustible solamente después de colocar la maquina a nivel del suelo.

5. NO use una mezcla de aceite con gasolina. No se recomienda el uso de gasohol ni de cualquier combustible que contenga más de 10% de etanol. Consulte el manual del propietario del motor para conocer las especificaciones completas del combustible.

4.23 El arranque—GP2500A

1. Asegúrese de que el generador se encuentra en el exterior. Consulte la secciónes de *Instalación* y *Seguridad para el operador del motor.*
2. Desconecte todas las cargas del generador.
3. Abrir la válvula de combustible **(a1)**.

Nota: *Si el motor esta frio mueva la palanca del ahogador a la posicion cerrada **(b2)**. Si el motor esta caliente mueva la palanca del ahogador a la posicion abierta **(b1)***

4. Gire la interruptor a la posición «ON» **(c1)**.
5. Tire de la cuerda de arranque **(d)**.

Nota: *El motor no arrancará al tener un bajo nivel de aceite. Controle el nivel de aceite del motor y reponga aceite si fuera necesario.*

6. Abra la válvula del ahogador **(b1)** una vez que el motor haya tomado temperatura.
7. Permita que el motor tome temperatura unos minutos antes de aplicar cargas eléctricas.

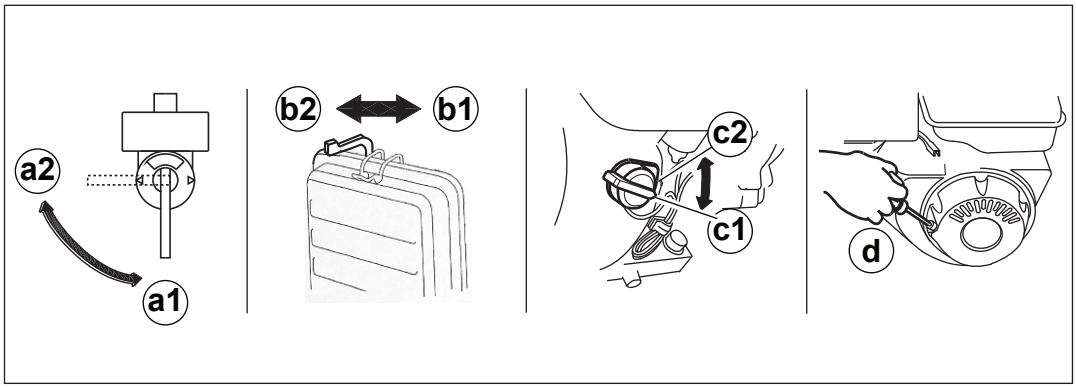

wc_gr010581

4.24 Detención—GP2500A

1. Apague y desconecte todas las herramientas y equipos conectados al generador.
2. Gire la perilla de encendido a la posición «OFF» **(c2)**.
3. Cierre la válvula de combustible **(a2)**.

Nota: *En caso de una emergencia y para detener rápidamente el motor gire la perilla de encendido a la posición «OFF» **(c2)**.*

4.25 El arranque—GP3800A, GP5600A, GP6600A

Antes de iniciar el trabajo, asegúrese de leer y comprender todas las instrucciones de seguridad y operación de este manual.

1. Asegúrese de que el generador se encuentra en el exterior. Consulte la *Seguridad para el operador del motor.*
2. Desconecte todas las cargas del generador y coloque el interruptor principal en la posición “OFF” **(a2)**.
3. Coloque el Interruptor de Ralenti Automático **(c)** en la posición “OFF”.
4. Abrir la válvula de combustible **(d1)**.

Nota: *Si el motor está frió, mueva la palanca del ahogador hacia la posición de cierre **(e2)**. Si el motor está caliente, muévala a la posición abierto **(e1)**.*

5. Coloque el interruptor del motor en la posición “ON” (“ENCENDIDO”) **(b1)**.
6. Tire de la cuerda de arranque **(f)**.

Nota: *Si el nivel de aceite del motor no es el suficiente, el motor no arrancará. Si esto sucede, verifique el nivel de aceite y agregue aceite en la medida de lo necesario.*

7. A medida que el motor se caliente, coloque la palanca del acelerador en la posición OPEN (ABIERTO) **(e1)**.
8. Deje calentar el motor unos minutos antes de colocar el interruptor principal en la posición “ON” **(a1)** y de agregar cargas.

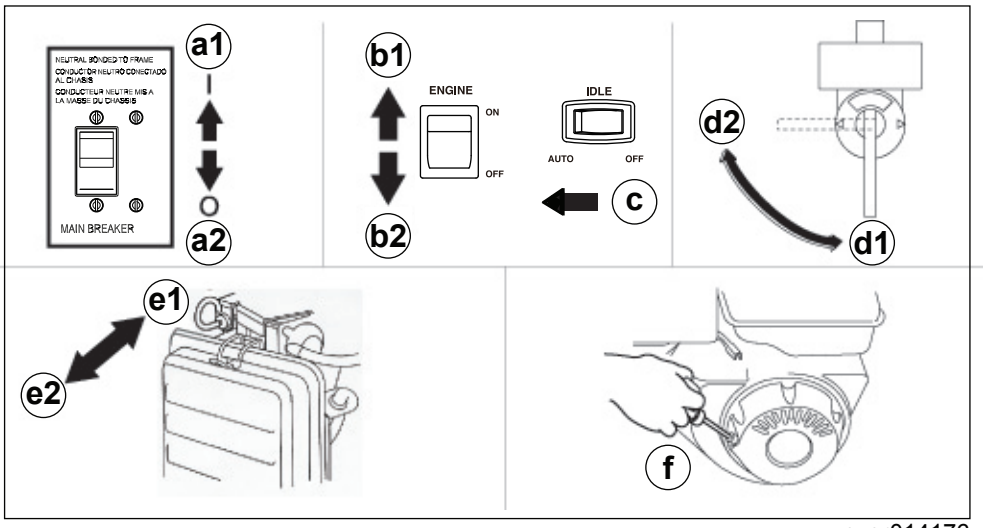

wc_gr014176

4.26 Detención—GP3800A, GP5600A, GP6600A

1. Apague y desconecte todas las herramientas y equipos conectados al generador.
2. Coloque el interruptor de circuito principal en la posición “OFF” **(a2)**.
3. Gire la perilla de encendido a la posición «OFF» **(b2)**.
4. Cierre la válvula de combustible **(d2)**.

Nota: *En caso de una emergencia y para detener rápidamente el motor gire la perilla de encendido a la posición «OFF»* ***(b2)****.*

4.27 Procedimiento de parada de emergencia

Procedimiento

Si se produce una falla o accidente mientras la máquina está funcionando, siga el procedimiento que se indica a continuación:

1. Detenga el motor.
2. Cierre el suministro de combustible.
3. Desconecte las herramientas de la máquina.
4. Deje que la máquina se enfríe.
5. Comuníquese con el propietario del patio de alquiler o la máquina para obtener más instrucciones.

5 Mantenimiento

5.1 Mantenimiento del sistema de control de emisiones

Solo para aquellas máquinas adquiridas en América del Norte.

El mantenimiento, el reemplazo o la reparación normal de dispositivos y sistemas de control de emisiones pueden ser realizados por cualquier establecimiento de reparación o por cualquier persona. Sin embargo, las reparaciones por garantía deben ser efectuadas por un distribuidor o centro de servicio autorizado por Wacker Neuson. El uso de piezas de repuesto que no sean equivalentes en rendimiento y durabilidad a las piezas autorizadas puede menoscabar la efectividad del sistema de control de emisiones e influir sobre el resultado de un reclamo de garantía.

5.2 Calendario de mantenimiento periódico

En la tabla que aparece a continuación se indica el mantenimiento básico de la máquina. El operario puede efectuar las tareas designadas con marcas de verificación ✓. Aquellas designadas con cuadraditos ennegrecidos ■ requieren entrenamiento y equipos especiales.

	Diaria-menteantes dearrancar	Después de las primeras 20 horas	Cada 50 horas	Cada 100 horas	Cada 300 horas
Verifique el nivel del combustible.	✓				
Verifique el nivel del aceite del motor.	✓				
Inspeccione el filtro de aire. Haga los cambios necesarios.	✓				
Verifique las piezas metálicas externas.	✓				
Limpie el elemento del filtro de aire.[1]			■		
Busque daños en los amortiguadores.				✓	
Cambie el aceite del motor.[1]		■		■	
Limpie la copa de sedimentos o el tamizador de combustible.				■	
Verifique y limpie la bujía.				■	
Verifique y ajuste los espacios libres de las válvulas.					■
Limpie el tanque de combustible.[1]					■
Verifique el estado de la manguera de combustible. Cámbiela cuando sea necesario.					■

[1] *Efectúe más a menudo el servicio en zonas de mayor presencia de polvo.*

5.3 Cambio del aceite de motor

Procedimiento

1. Drene el aceite mientras el motor esté tibio.
2. Remueva el tapón de llenado **(a)** y el tapón de drenaje **(b)** para drenar el aceite.

Nota: *Para proteger el ambiente hay que colocar debajo de la máquina un recipiente para recoger el flúido y una lona impermeable para proteger el terreno. Los flúidos se eliminarán siguiendo lo dispuesto por las normas vigentes sobre la materia.*

3. Instale el tapón de drenaje.
4. Llene la carcaza del motor con el aceite recomendado hasta el nivel **(c)**. Vea *Datos Técnicos* para la cantidad y calidad del aceite.
5. Instale el tapón de llenado.

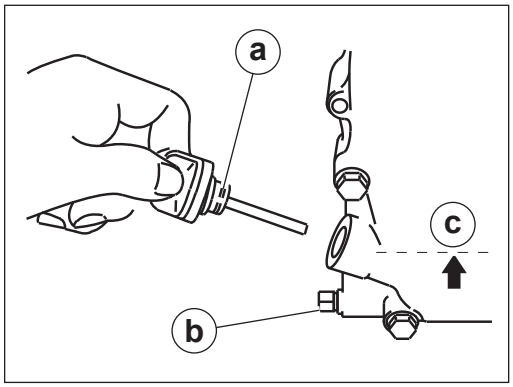

wc_gr010582

ADVERTENCIA
La mayoría de los aceites usados tienen pequeñas cantidades de materiales que, si se inhalan, ingieren o entran en contacto con la piel durante un período de tiempo prolongado, pueden provocar cáncer y otros problemas de salud.

► Tome las medidas necesarias para evitar inhalar o ingerir aceite de motor usado.
► Lave minuciosamente la piel después de exponerla al aceite de motor usado.

5.4 Mantenimiento del filtro de aire

Renda servicio de mantenimiento al filtro de aire frecuentemente para evitar problemas con el carburador.

***AVISO*: NUNCA** arranque el motor sin el filtro de aire. Daños graves al mismo pueden ocurrir.

ADVERTENCIA
Riesgos de explosión e incendio.

► Nunca utilice gasolina ni otros tipos de solventes de baja temperatura de inflamación para limpiar el filtro de aire. Solo use aire comprimido, detergente suave y agua tibia.

Para dar servicio de mantenimiento:

1. Remueva la cubierta del filtro de aire **(a)**.
2. Examinar elemento **(b)**.
   - Si tiene agujeros o ranuras reemplácelo.
3. Lave elemento de esponja **(b)** en una solución jabonosa.
4. Enguáguelo con agua limpia.
5. Déjelo secar completamente.
6. Sumerja el elemento en aceite limpio/puro y luego escurra el exceso de aceite antes de reinstalarlo.

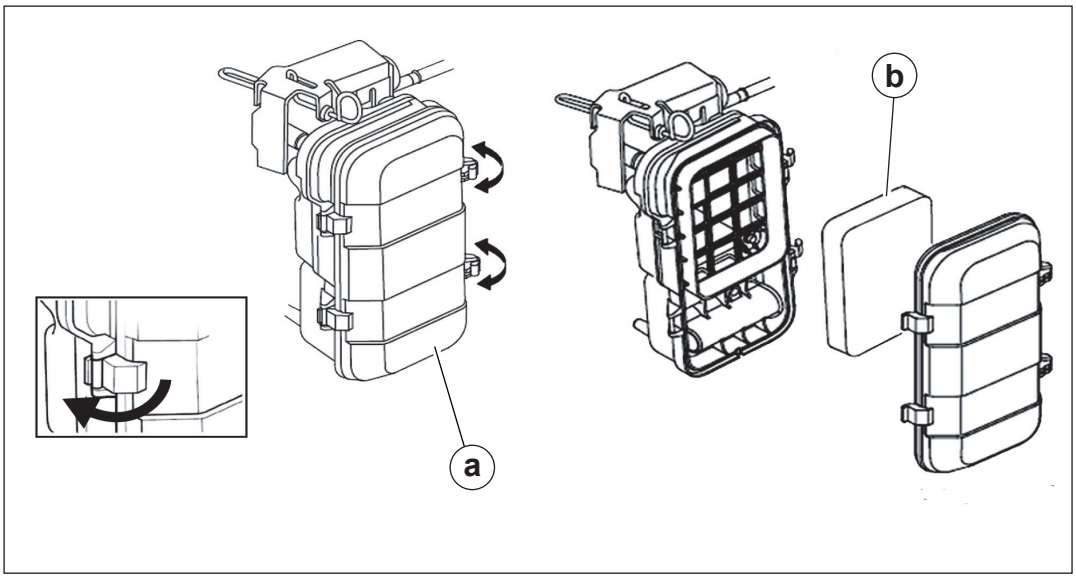

wc_gr010583

5.5 Limpieza y verificación de la bujía

Cuándo

Cada 100 horas

Requisitos

- Motor detenido y frío al tacto
- Llave de bujías
- Herramienta de separación de bujía
- Cepillo de alambre
- Reemplace la bujía según se necesite (consulte *Datos técnicos*)

ADVERTENCIA

Riesgo de quemadura. El motor y el silenciador se calientan en exceso durante el funcionamiento y requieren un tiempo de enfriamiento después que se ha detenido el motor.

► No toque el motor, silenciador, o bujía hasta que se haya enfriado la máquina.

Procedimiento

Realice el procedimiento que se indica a continuación para limpiar y verificar la bujía.

1. Desconecte el alambre de la bujía **(b)** y retire la bujía **(a)**.

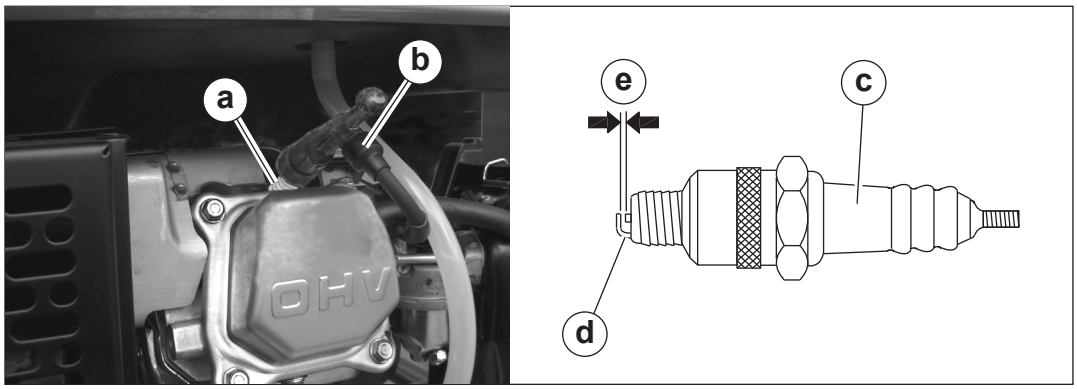

wc_gr010585

2. Inspeccione la bujía. Cambie la bujía si el aislador **(c)** está agrietado o desconchado.
3. Limpie los electrodos **(d)** de la bujía con un cepillo de alambre para retirar los depósitos de carbón.
4. Verifique la separación del electrodo **(e)** y ajuste según se necesite. Para ver el ajuste de separación recomendado consulte *Datos técnicos*.
5. Vuelva a instalar la bujía.

AVISO: Una bujía suelta puede alcanzar altas temperaturas y ocasionar daños al motor.

5.6 Limpieza de la copa de sedimentos

1. Cierre la válvula de combustible.
2. Remueva la copa de sedimentos **(a)** y el anillo-O **(b)**.
3. Lavar el vaso de sedimentación con un solvente no inflamable.
4. Seque e instale el vaso de sedimentación.
5. Sustituya la junta tórica por una nueva.
6. Encienda la válvula de combustible y compruebe que no haya fugas.

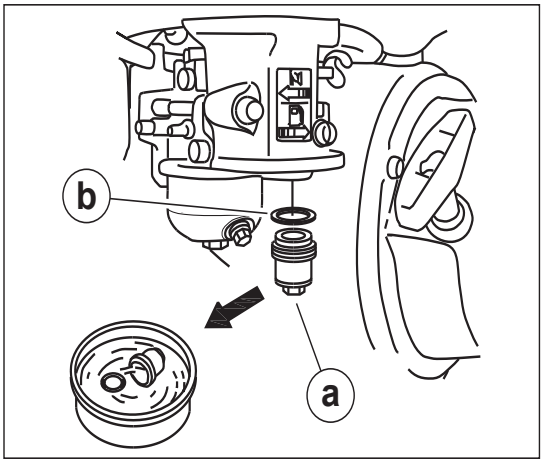

wc_gr000029

5.7 Ajustes del Carburador

1. Arranque el motor y permita que se caliente a la temperatura de trabajo.
2. Ajuste el tornillo piloto **(a)** 2 vueltas hacia afuera. Vea Nota.
3. Con el motor en ralenti, gire el tornillo piloto **(a)** hacia dentro o hacia afuera hasta el reglaje que produzca más rpm en ralenti.
4. Después de haber ajustado el tornillo piloto, gire el tornillo de tope de mariposa **(b)** para obtener la velocidad de ralenti estándar. Vea *Datos Técnicos*.

Nota: *En unos motores, para conformarse con los reglamentos de emisión, el tornillo piloto está equipado con un tapón limitador* ***(c)*** *para prevenir que la mezcla de aire y combustible se enriquezca excesivamente. La mezcla está ajustada en la fábrica y un ajuste adicional no debiera necesario. No trate de quitar el tapón limitador. Este no puede ser removido sin romper el tornillo piloto.*

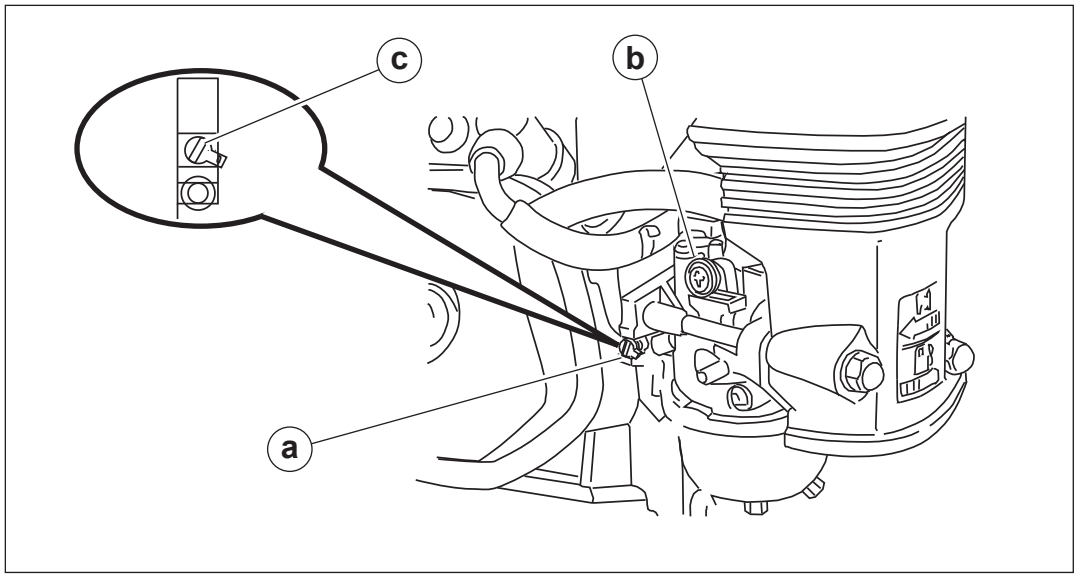

wc_gr010584

5.8 Velocidad del motor

Los generadores requieren una velocidad fija del motor para mantener el voltaje correcto. La velocidad del motor se controla mediante un regulador que se ajusta automáticamente a las cargas variables del motor para mantener una velocidad constante. No hay control de estrangulamiento.

Para fijar el motor en la velocidad correcta:

Apriete o afloje el tornillo de ajuste de la velocidad del motor **(b)** para obtener una velocidad sin carga. Vea *Datos Técnicos*.

***AVISO*:** Si se fija la velocidad del motor demasiado alta o demasiado baja se pueden dañar las herramientas y demás artefactos conectados al generador.

5.9 Almacenamiento

Antes de almacenar el equipo por períodos largos:

1. Cierre la válvula de combustible y retire y vacíe la copa de sedimentos o el tamizador.
2. Desconecte la tubería del combustible del carburador. Coloque la punta abierta de la tubería dentro de un recipiente adecuado; abra la llave de combustible para drenar el tanque.

La gasolina es extremadamente inflamable. Sólo drene el tanque de combustible en áreas bien ventiladas. NO drene el tanque en zonas donde pueda haber llamas o chispas.

---

3. Remueva el tornillo de drenaje del carburador para drenar los restos de combustible del mismo.
4. Reemplace el aceite del motor.
5. Remueva la bujía de encendido y vierta luego aprox. 30 ml de aceite limpio para motores dentro del cilindro. Haga girar el motor un par de vueltas para distribuir así el aceite sobre las paredes del cilindro. Coloque la bujía.
6. Tire lentamente de la cuerda de arranque hasta sentir resistencia; de esta forma se podrá estar seguro de que las válvulas de admisión y escape estén cerradas.
7. Almacene el generador en una zona seca y limpia.

6 Localización de problemas

Problema / Sintoma	Causa / Remedio
Si el motor no arranca verifique que:	■ la perilla de encendido esté en «ON». ■ las válvulas de combustible bajo el tanque y en el motor estén abiertos. ■ el tanque tenga combustible. ■ la válvula del ahogador esté en la posición correcta. La válvula deberá estar en posición cerrada al arrancar el motor frío. ■ no haya cargas conectadas al generador. ■ la bujía de encendido esté en buenas condiciones. ■ el capuchón de la bujía esté bien ajustado. ■ el nivel de aceite del motor sea el correcto.
Si el motor arranca pero no llega corriente a los tomas verifique que:	■ el interruptor principal esté cerrado. ■ la conexión eléctrica entre el generador y el tablero de control esté bien ajustada.
Si el motor arranca pero funciona erráticamente, verifique que:	■ La disposición de la manguera de combustible del tanque al motor sea correcta. Para la operación correcta la manguera debe pasar por el buje en la ménsula alzadora. Vea ilustración en la Lista de Repuestos.
Si el GFCI de desconecta al conectar una carga, verifique que:	■ El equipo conectado esté conectado correctamente o no sea defectuoso. Comuníquese con el proveedor del equipo. ■ Consulte la sección *Determinación de los requisitos de potencia.*

7 Datos Técnicos

7.1 Generador—GP2500A y GP3800A

Máquina		GP2500A	GP3800A
Salida Máxima	W	2500	3800
Salida Contínua	W	2250	3400
Tipo		Voltaje simple, monofásico, Regulador automatico de voltaje	
Voltaje AC Disponible	voltios fase	120 1ø	120 / 240 1ø
Frecuencia	Hz	60	
Factor de Potencia	cos ø	1.0	
Receptáculos AC: 125V dúplex 125V dúplex 125V twist-lock 125V / 250V twist-lock	 amp amp amp amp	 20 20 — —	 20 20 — 20
Interruptor Principal	amp	20	2-pole, 16A per pole
L x W x H	mm (pul.)	623 x 438 x 491 (24.5 x 17.2 x 19.3)	710 x 550 x 515 (28.0 x 21.6 x 20.3)
Peso (seco)	Kg (lbs.)	44 (97)	68 (150)

7.2 Generador—GP5600A y GP6600A

Máquina		GP5600A	GP6600A
Salida Máxima	W	5600	6600
Salida Contínua	W	5000	6000
Tipo		Monofásico, autoexcitación, 2 polos, campo giratorio	
Voltaje AC Disponible	voltios fase	120 / 240 1ø	
Frecuencia	Hz	60	
Factor de Potencia	cos ø	1.0	
Receptáculos AC: 125V dúplex 125V dúplex 125V twist-lock 125V / 250V twist-lock	 amp amp amp amp	 20 20 30 30	
Interruptor Principal	amp	2-pole, 23A per pole	2-pole, 27A per pole
L x W x H	mm (pul.)	708 x 548 x 515 (27.9 x 21.6 x 20.3)	
Peso (seco)	Kg (lbs.)	80 (176.4)	

7.3 Motor—GP2500A y GP3800A

Potencia nominal del motor

Potencia nominal neta conforme a SAE J1349. La salida real de potencia puede variar debido a las condiciones de uso específicas.

Máquina		GP2500A	GP3800A
Marca del motor		Honda	
Modelo del motor		GX160 RT2 VWS1	GX240 RT2 VWS1
Máx. potencia de salida a la velocidad nominal	kW (hp)	3,6 @ 3600 rpm (4,8) @ 3600 rpm	5,9 @ 3600 rpm (7,9) @ 3600 rpm
Bujía		BPR6ES (NGK)	BPR5ES (NGK)
Entrehierro de electrodos	mm (in.)	0,7–0,8 (0,028–0,031)	
Velocidad de operación	rpm	3600	
Filtro del aire	tipo	Espuma humedecida con aceite	
Lubricación del motor	tipo	SAE 10W30 clase SF o SG	SAE 10W30 clase SJ o superior
Capacidad de aceite del motor	L (qt)	0,6 (0,7)	1,1 (1,2)
Combustible	tipo	Regular sin plomo	
Capacidad del tanquede combustible	L (gal)	12 (3,17)	21 (5,5)
Consumo de combustible	L/hora (qt)/hora	1,62 (1,71)	2,4 (2,5)
Teimpo de operación- a plena carga	horas	7,4	8,8

7.4 Motor—GP5600A y GP6600A

Potencia nominal del motor

Potencia nominal neta conforme a SAE J1349. La salida real de potencia puede variar debido a las condiciones de uso específicas.

Máquina		GP5600A	GP6600A
Marca del motor		Honda	
Modelo del motor		GX340 RT2 VWS1	GX390 RT2 VWS1
Máx. potencia de salida a la velocidad nominal	kW (hp)	8 @ 3600 rpm (10,7) @ 3600 rpm	8,7 @ 3600 rpm (11,7) @ 3600 rpm
Bujía		BPR5ES (NGK)	
Entrehierro de electrodos	mm (in.)	0,7–0,8 (0,028–0,031)	
Velocidad de operación	rpm	3600	
Filtro del aire	tipo	Espuma humedecida con aceite	
Lubricación del motor	tipo	SAE 10W30 clase SJ o superior	
Capacidad de aceite del motor	L (qt)	1,1 (1,2)	
Combustible	tipo	Regular sin plomo	
Capacidad del tanquede combustible	L (gal)	21 (5,5)	
Consumo de combustible	L/hora (qt)/hora	3,4 (3,59)	3,9 (4,1)
Teimpo de operación- a plena carga	horas	6,2	5,4

8 Instrucciones de montaje: Juego de ruedas

Número de pedido:	**5000176311**
Hoja de instrucciones n.°:	**5000177373 / 2000331134**
Equipos:	**GP3800A, GP5600A, GP6600A**
Revisión:	**06**
Requisitos:	**Herramientas de taller estándar**

ADVERTENCIA

Para garantizar la seguridad y evitar lesiones, lea atentamente, comprenda y siga la información que se incluye en este kit de mantenimiento.

Los trabajos de modificación solo deben ser realizados por personal especialmente capacitado, en un taller autorizado.

Wacker Neuson Production Americas, LLC

N92 W15000 Anthony Ave.

Menomonee Falls, WI 53051

wackerneuson.com

(262) 255-0500

Fax: (262) 255-0550

Contenidos del kit

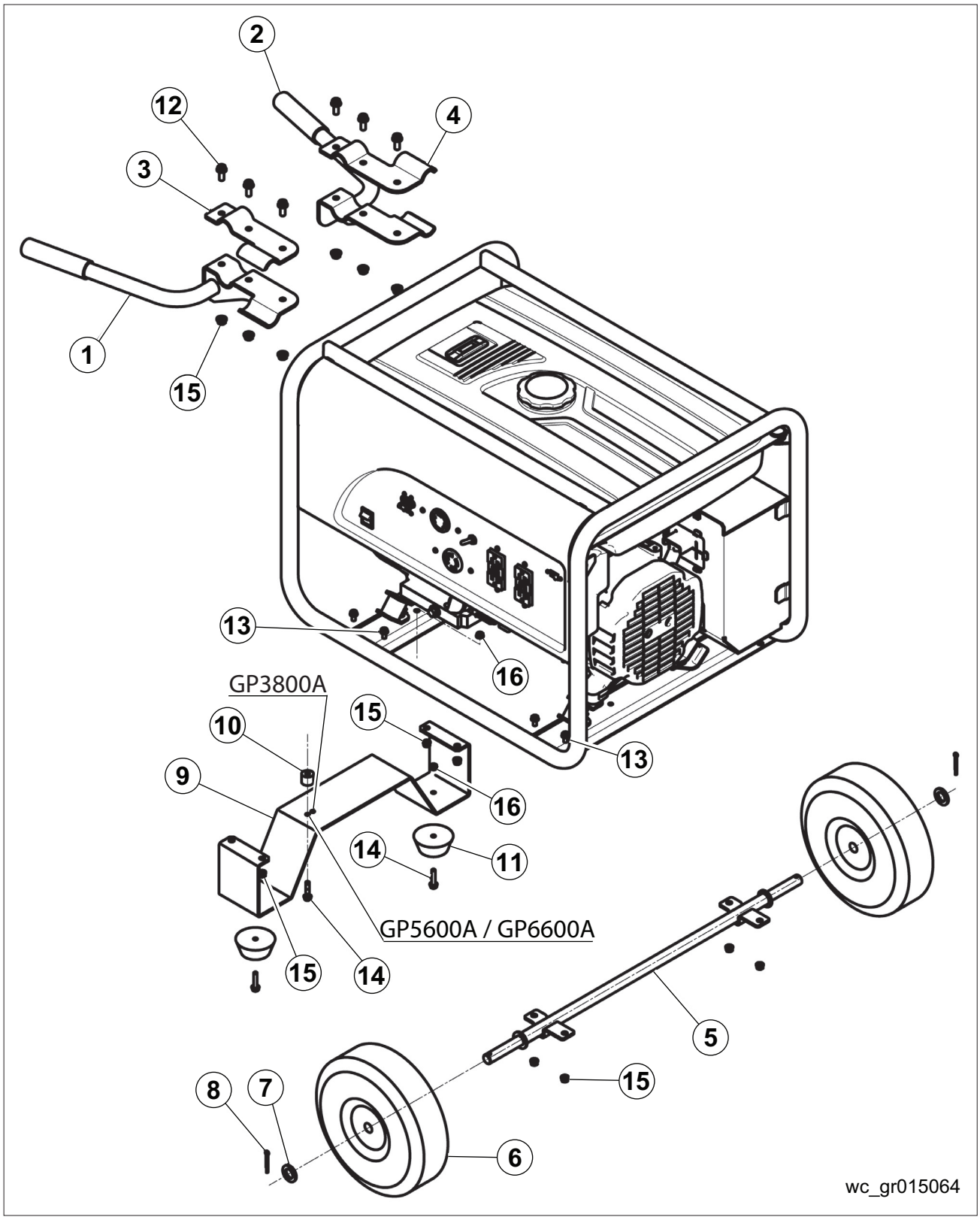

Continua de la página anterior.

Artículo	Número de pieza	Cantidad	Descripción
1	5000177375	1	Manillar derecho
2	5000177374	1	Manillar izquierdo
3	5000177377	1	Soporte derecho
4	5000177376	1	Soporte izquierdo
5	5000177378	1	Eje
6	5000177379	2	Ruedas
7	5000171857	2	Arandelas M20
8	5000171858	2	Pasadores de chaveta
9	5000177380	1	Soporte principal
10	5000177381	1	Separador
11	5000177382	2	Soportes de cojín
12	5000177386	6	Pernos M8 x 20
13	5000171855	8	Pernos M8 x 16
14	5000177389	3	Pernos M6 x 28
15	5000171803	14	Tuercas M8: Apriete a un torque de 18-25 Nm (13-18 libras-pie)
16	5000177390	3	Tuercas M6: Apriete a un torque de 8-12 Nm (6-9 libras-pie)

Tareas de preparación

1. Pare el motor.
2. Retire la llave de encendido.
3. Verifique que todas las piezas del juego de ruedas estén presentes.

Elevación del equipo

ATENCIÓN

Si bien es compacto, este equipo es lo suficientemente pesado como para causar lesiones si no se utilizan las técnicas de elevación adecuadas. Tenga en cuenta las siguientes directrices al levantar la máquina.

- No intente levantar y transportar el equipo sin ayuda.
- Use equipos de elevación apropiado, como eslingas, cadenas, ganchos, rampas o gatos.
- Asegúrese de que el equipo de elevación esté bien sujeto y que tenga suficiente capacidad de carga para levantar o sostener el equipo de manera segura.

Este procedimiento continúa en la siguiente página.

Continua de la página anterior.

- Tenga en cuenta la ubicación de otras personas cercanas cuando levante el equipo.
- Utilice los puntos de elevación adecuados.

Procedimiento de instalación

1. Fije las ruedas **(a)** al eje **(b)** con las arandelas **(c)** y los pasadores de chaveta **(d)**.

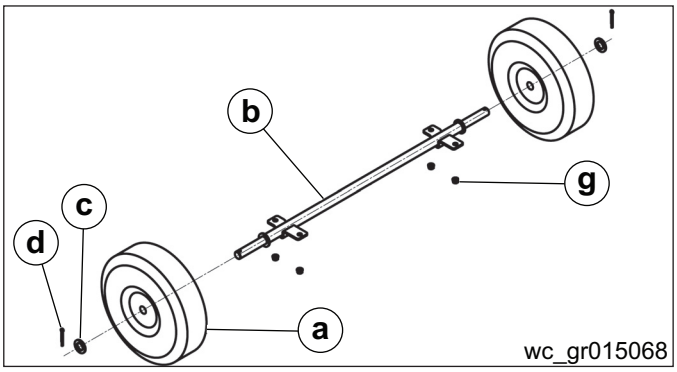

2. Levante el equipo a una altura cómoda para fijar el eje y el soporte principal. Consulte *Elevación del equipo*.

3. Fije el eje a la barra transversal inferior derecha **(e)** con cuatro pernos M8 x 16 **(f)** y cuatro tuercas M8 **(g)**.

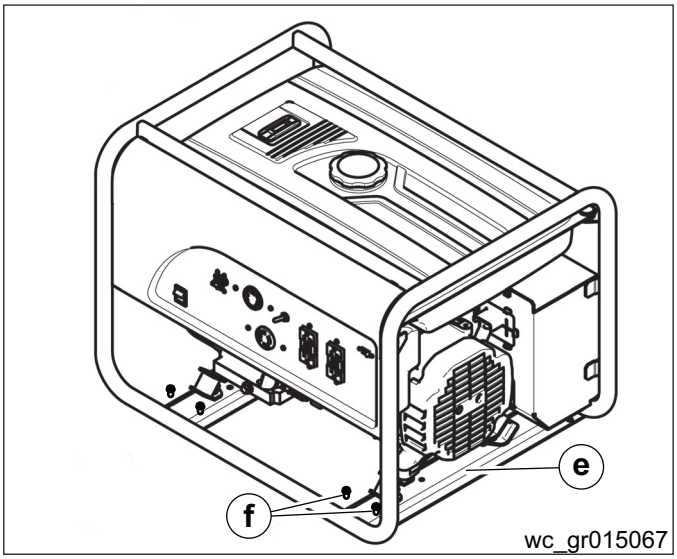

4. Fije los soportes de cojín **(h)** al soporte principal **(j)** con dos pernos M6 x 28 **(k)** y dos tuercas M6 **(m)**.

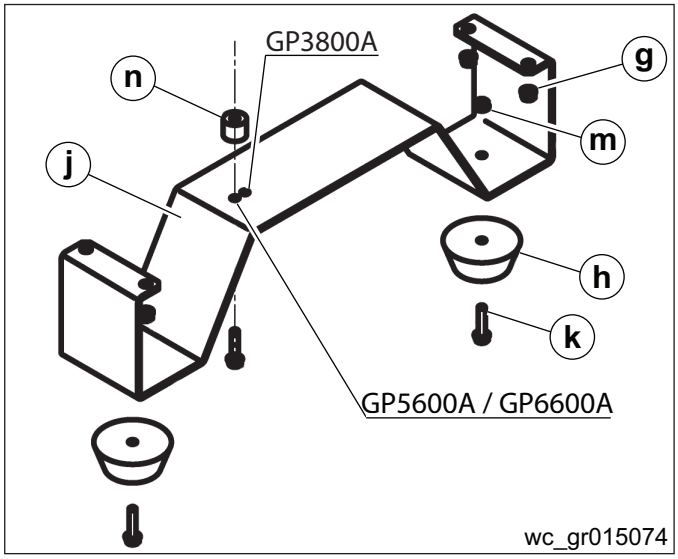

5. Inserte un perno M6 x 28 a través del orificio correcto en el soporte principal para los modelos GP3800A o GP5600A/GP6600A, a través del separador **(n)** y la barra transversal inferior izquierda **(o)** del equipo y sujételo con una tuerca M6.

6. Fije el soporte principal a la barra transversal izquierda del equipo con cuatro pernos M8 x 16 y cuatro tuercas M8 **(g)**..

7. Despeje la zona alrededor del equipo y bájelo con cuidado hasta el suelo.

Este procedimiento continúa en la siguiente página.

Continua de la página anterior.

8. Alinee el manillar derecho **(p)** con el bastidor superior izquierdo **(q)** y la barra lateral delantera superior **(r)**.

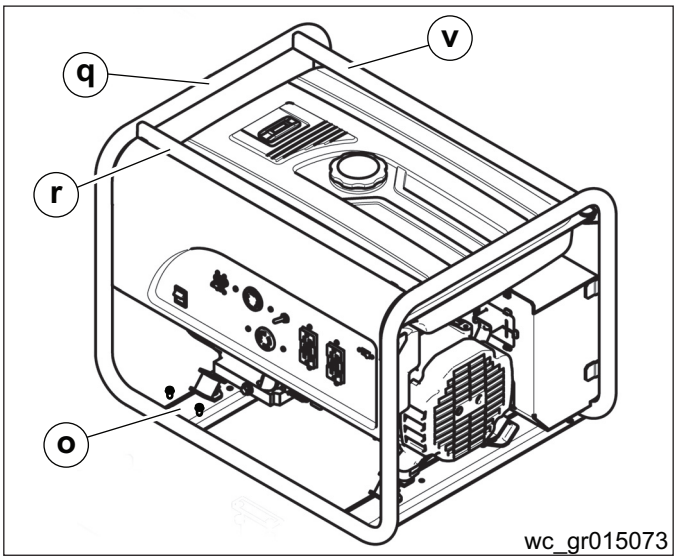

9. Fije el soporte derecho **(s)** al manillar derecho con tres pernos M8 x 20 **(t)** y tres tuercas M8 **(g)**.

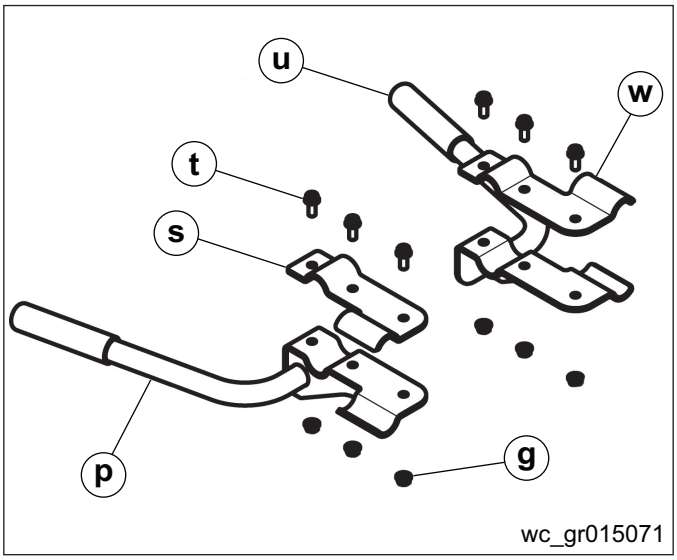

10. Alinee el manillar izquierdo **(u)** con el bastidor superior izquierdo y la barra lateral superior trasera **(v)**.

11. Fije el soporte izquierdo **(w)** al manillar izquierdo con tres pernos M8 x 20 y tres tuercas M8.

9 Información y garantía de los sistemas de control de emisiones

La Información y garantía de control de emisiones asociada es válida solo para los EE.UU., sus territorios y Canadá.

9.1 Información básica sobre el sistema de control de emisiones

Introducción

Los motores y equipos de ignición por chispa Wacker Neuson deben cumplir con las reglamentaciones aplicables sobre emisiones de la Agencia para la Protección del Medio Ambiente (Environmental Protection Agency, EPA) y las normas sobre emisiones del estado de California. Existen dos tipos de emisiones contempladas por estas reglamentaciones: 1) de escape y 2) evaporativas. Estas reglamentaciones exigen que los fabricantes brinden garantías sobre los sistemas de control de emisiones por defectos de materiales y de fabricación.

Asimismo, las reglamentaciones de la EPA y de California requieren que todos los fabricantes proporcionen instrucciones escritas sobre cómo operar y realizar el mantenimiento de motores y equipos, incluso de los sistemas de control de emisiones. Esta información se suministra con todos los motores y equipos Wacker Neuson en el momento de la compra.

Emisiones de escape

El proceso de combustión produce monóxido de carbono, óxidos de nitrógeno e hidrocarburos. El control de los hidrocarburos y los óxidos de nitrógeno es de vital importancia dado que, en ciertas condiciones, pueden reaccionar y producir smog fotoquímico cuando se los expone a la luz solar. El monóxido de carbono no reacciona de la misma manera pero es tóxico.

Wacker Neuson utiliza mezclas pobres para el carburador y otros sistemas para reducir las emisiones de monóxido de carbono, óxidos de nitrógeno e hidrocarburos.

Emisiones evaporativas

Las emisiones evaporativas son emisiones de combustible que suelen incluir emisiones producidas por la permeabilidad del combustible en los materiales del sistema de combustible o por la ventilación de este sistema.

Cuando corresponde, Wacker Neuson utiliza líneas de combustible y tanques de combustible de baja permeabilidad a fin de reducir las emisiones evaporativas.

Problemas que pueden afectar las emisiones

Si se produce alguno de los síntomas que se mencionan a continuación, haga que un distribuidor o centro de servicio de Wacker Neuson inspeccione y repare el motor/equipo.

- Problemas en el arranque o calado del motor después del arranque
- Ralentí desparejo
- Falla de encendido o explosiones del motor bajo carga

- Combustión retardada (explosiones)
- Presencia de humo de escape negro durante el funcionamiento
- Gran consumo de combustible

Adulteraciones y alteraciones

Las adulteraciones o alteraciones al sistema de control de emisiones pueden aumentar las emisiones de manera que superen los límites permitidos por la ley. Si se hallan evidencias de que se produjo una alteración, Wacker Neuson puede rechazar un reclamo de garantía. Los actos que constituyen alteraciones incluyen los siguientes:

- Remoción o alteración de cualquier pieza de los sistemas de toma de aire, combustible o escape.
- Alteración o anulación del mecanismo de ajuste de velocidad, lo que haría que el motor funcione fuera de sus parámetros de diseño.

9.2 Garantía limitada por defectos del sistema de control de emisiones de escape

Consulte el manual del propietario del motor que se suministra para leer la declaración de garantía que corresponda sobre las emisiones.

9.3 Garantía limitada por defectos de los sistemas de control de emisiones evaporativas Wacker Neuson

La garantía de control de emisiones es válida para los Estados Unidos, sus territorios y Canadá únicamente.

Wacker Neuson Sales Americas, LLC, N92 W15000 Anthony Avenue, Menomonee Falls, WI 53051, (en adelante “Wacker Neuson”) garantiza al comprador minorista inicial, y a cada propietario posterior, que este motor/equipo, incluidas todas las piezas de sus sistemas de control de emisiones, ha sido diseñado, construido y equipado conforme a las reglamentaciones aplicables sobre emisiones de la Agencia para la Protección del Medio Ambiente (Environmental Protection Agency, EPA) de los Estados Unidos vigentes al momento de la venta inicial. También garantiza que el motor/equipo no posee defectos de materiales ni de fabricación, que podrían ocasionar que este motor/equipo no cumpliera con las reglamentaciones de la EPA durante el período de garantía.

Además, Wacker Neuson es responsable por daños a otros componentes del motor/equipo ocasionados por una falla en cualquiera de las piezas cubiertas por la garantía durante el período de cobertura.

Período de garantía limitada por defectos de los sistemas de control de emisiones evaporativas Wacker Neuson

El período de garantía para este motor/equipo comienza el día de la venta al comprador inicial y continúa por un mínimo de dos (2) años. Para conocer los términos de la garantía específicos para su motor/equipo, visite wackerneuson.com.

Todas las garantías implícitas se limitan a la duración de esta garantía escrita.

Lo que está cubierto

Wacker Neuson recomienda el uso de piezas Wacker Neuson originales o piezas equivalentes cada vez que se realice un mantenimiento. El uso de piezas de repuesto que no sean equivalentes a las piezas originales puede menoscabar la efectividad de los sistemas de control de emisiones del motor/equipo. Si dicha pieza de repuesto se utiliza en la reparación o el mantenimiento del motor/equipo, asegúrese de que dicha pieza esté garantizada por el fabricante de manera tal que su rendimiento y durabilidad sean similares a los de las piezas ofrecidas por Wacker Neuson. Asimismo, si dicha pieza de repuesto se utiliza en la reparación o el mantenimiento del motor/equipo y un distribuidor o centro de servicio autorizado de Wacker Neuson determina que dicha pieza es defectuosa o que produce una falla en una pieza garantizada, es posible que el reclamo de garantía del motor/equipo sea rechazado. Si la pieza en cuestión no está relacionada con el motivo de la reparación del motor/equipo, no se rechazará el reclamo.

Un distribuidor o centro de servicio de Wacker Neuson realizará el diagnóstico, la reparación o el reemplazo en forma gratuita de los componentes que figuran en la siguiente tabla, a fin de garantizar que el motor/equipo cumpla con las reglamentaciones aplicables de la EPA. Todas las piezas defectuosas reemplazadas según esta garantía se convierten en propiedad de Wacker Neuson.

Emisiones evaporativas

Sistemas cubiertos	Piezas
Sistemas de control de emisiones evaporativas	Tanque de combustible (si corresponde)
	Tapa del tanque de combustible (si corresponde)
	Línea de combustible (si corresponde)
	Encajes de la línea de combustible (si corresponde)
	Abrazaderas (si corresponde)
	Cartucho de carbono (si corresponde)
	Conector de la lumbrera de purga (si corresponde)
Piezas varias relacionadas con el sistema de control de emisiones evaporativas	Abrazaderas
	Empaques
	Ménsulas de montaje

Lo que no está cubierto

- Fallas distintas a las que surjan a partir de defectos de materiales o de fabricación.
- Todas las piezas o los sistemas afectados o dañados por abuso, alteración, negligencia, mantenimiento no adecuado, uso indebido, uso de combustible incorrecto, almacenamiento incorrecto, accidente y/o colisión, incorporación o uso de cualquier complemento, pieza modificada o accesorio inadecuado por parte del propietario.
- Reemplazo de piezas de mantenimiento desechables realizado en relación con los servicios de mantenimiento requeridos luego del primer reemplazo programado de dichas piezas, tales como bujías o filtros, indicadas en la sección de mantenimiento del manual de operación del motor/equipo.
- Daños incidentales o indirectos, tales como pérdida de tiempo o uso del motor/equipo, o cualquier pérdida comercial debido a una falla del motor/equipo.
- Gastos por diagnóstico o inspección que no implique la realización de un servicio al que tenga derecho según la garantía.
- Cualquier pieza de repuesto no autorizada, o avería de piezas autorizadas debido al uso de piezas no autorizadas.

Responsabilidad de garantía del propietario

El propietario del motor/equipo es responsable de la realización del mantenimiento requerido que se menciona en el manual de operación del motor/equipo Wacker Neuson. Wacker Neuson recomienda conservar todos los recibos relacionados con el mantenimiento del motor/equipo, pero Wacker Neuson no puede rechazar la cobertura de la garantía por el sólo hecho de no contar con los recibos o por no poder demostrar la realización de los mantenimientos programados.

El mantenimiento, el reemplazo o la reparación normal de dispositivos y sistemas de control de emisiones pueden ser realizados por cualquier establecimiento de reparación o por cualquier persona. Sin embargo, las reparaciones por garantía deben ser efectuadas por un distribuidor o centro de servicio autorizado por Wacker Neuson.

El motor/equipo debe ser llevado a un distribuidor o centro de servicio autorizado de Wacker Neuson ni bien se presente el problema. Comuníquese con el Departamento de Soporte de Productos de Wacker Neuson llamando al 1-800-770-0957 o visite wackerneuson.com para encontrar un distribuidor o centro de servicio cercano a su domicilio, o para obtener respuestas acerca de sus derechos de garantía y responsabilidades.

Cómo efectuar un reclamo

En caso de que cualquier pieza relacionada con las emisiones presente fallas durante el período de garantía, notifique al Departamento de Soporte de Productos de Wacker Neuson (llamando al 1-800-770-0957, o technical.support@wackerneuson.com, o wackerneuson.com) para conocer el distribuidor o centro de servicio apropiado en el que se puede realizar la reparación cubierta por la garantía. Todas las reparaciones contempladas por esta garantía limitada deben efectuarse por un distribuidor o centro de servicio autorizado de Wacker Neuson.

Debe llevar su motor/equipo Wacker Neuson junto con el comprobante de la fecha de compra original, con costo exclusivamente a su cargo, al distribuidor o centro de servicio autorizado de Wacker Neuson en horario comercial.

En el caso de propietarios que vivan a más de 100 millas (160 km) de un distribuidor o centro de servicio autorizado (sin incluir los estados con áreas de gran altura mencionados en el título 40 del CFR, Parte 1068, Apéndice III), Wacker Neuson pagará los gastos de envío y devolución aprobados previamente a un distribuidor o centro de servicio autorizado de Wacker Neuson.

Los reclamos por reparaciones o ajustes ocasionados únicamente por defectos de materiales o fabricación no serán rechazados a causa de que el motor/equipo no se haya mantenido o utilizado de manera adecuada.

Las reparaciones cubiertas por la garantía deben completarse en un período de tiempo razonable que no debe superar los 30 días.

9.4 Declaración de garantía sobre el control de las emisiones evaporativas de California

Derechos y obligaciones de su garantía

La Junta de Recursos del Aire de California Wacker Neuson Sales America, LLC, N92 W15000 Anthony Avenue, Menomonee Falls, WI 53051, (ci-après « Wacker Neuson ») se complacen en explicar la garantía para el sistema de control de las emisiones evaporativas (EECS) de su generador portátil modelo 2008 y posteriores. En California, los generadores portátiles nuevos tienen que diseñarse, fabricarse y equiparse para cumplir las exigentes normas anticontaminantes del estado. Wacker Neuson está obligada a garantizar el EECS de su generador portátil durante el plazo que se indica más adelante, a condición de que su generador portátil no haya sido objeto de abuso, descuido o mantenimiento incorrecto.

El EECS de su generador portátil modelo 2008 y posteriores incluye las tuberías de combustible y ventilación, abrazaderas para las tuberías de combustible y ventilación, accesorios para las tuberías de combustible y ventilación, recipiente para carburos, tanque de combustible y su tapa correspondiente, conector de la lumbrera de purga, juntas, y ménsulas de montaje.

Donde surja una condición cubierta por la garantía, Wacker Neuson reparará el generador portátil sin cargo para usted, incluyendo el diagnóstico, los repuestos y la mano de obra.

Cobertura de garantía del fabricante

Este EECS está garantizado por dos años a partir de la fecha original de compra. Si se comprueba que cualquier pieza de su equipo relacionada con emisiones evaporativas está defectuosa, Wacker Neuson reparará o reemplazará dicha pieza sin cargo para usted. No se cobrará al propietario el cargo de mano de obra de diagnóstico que conduzca a la comprobación de que una pieza bajo garantía tiene un defecto, a condición de que dicho trabajo de diagnóstico sea realizado en un centro de servicio autorizado de Wacker Neuson.

Período de garantía

Toda pieza cubierta por la garantía cuyo reemplazo no esté previsto como parte del mantenimiento necesario, o para la cual se haya previsto sólo una inspección regular a fin de “reparar o reemplazar según sea necesario” estará garantizada por dos años. Toda pieza cubierta por la garantía cuyo reemplazo esté previsto como parte del mantenimiento necesario estará garantizada por un período no inferior al plazo restante de la garantía.

Responsabilidades del propietario con respecto de la garantía

Como propietario del generador portátil, usted es responsable de realizar el mantenimiento necesario que figura en su manual de operación. Wacker Neuson le recomienda que conserve todos los recibos relativos al mantenimiento de su generador portátil, pero Wacker Neuson no podrá negar la cobertura de la garantía sólo por la falta de recibos.

Sin embargo, como propietario del generador portátil, usted deberá tener presente que Wacker Neuson podría negarle la cobertura de la garantía si su generador portátil o parte del mismo ha fallado debido a abuso, descuido, mantenimiento incorrecto o modificaciones no aprobadas.

Usted es responsable de presentar el generador portátil ante el centro de servicio autorizado de Wacker Neuson tan pronto como surja un problema. Las reparaciones bajo garantía deberán cumplirse dentro de un período razonable, que no supere los 30 días. Si tiene alguna pregunta con respecto a la cobertura de la garantía, comuníquese con el centro de servicio autorizado de Wacker Neuson más cercano o llame al 1-800-770-0957.

Lo que no está cubierta

No está cubierta ninguna falla debido a abuso, descuido o mantenimiento incorrecto. Asimismo, el uso de piezas adicionales o modificadas será motivo para impugnar un reclamo bajo garantía.

Los artículos que están cubiertos

La reparación o el reemplazo de cualquier pieza bajo garantía, calificada de algún otro modo para la cobertura de la garantía, podría excluirse de dicha cobertura si Wacker Neuson demuestra que el generador portátil ha sido objeto de abuso, descuido o mantenimiento incorrecto, y que tal abuso, descuido o mantenimiento incorrecto fue la causa directa de la necesidad de reparación o reemplazo de la pieza. No obstante lo precedente, el ajuste de todo componente que incluya un dispositivo limitador de ajuste instalado en fábrica y en buenas condiciones de funcionamiento estará calificado para la cobertura de la garantía. Se cubren las siguientes piezas con garantía para control de emisiones:

Sistemas cubiertos	Piezas
Sistemas de control de emisiones evaporativas	Tanque de combustible
	Tapa del tanque de combustible
	La línea de combustible y tubería de ventilación
	Encajes de la línea de combustible y tubería de ventilación
	Abrazaderas de la línea de combustible y tubería de ventilación
	Cartucho de carbono
	Conector de la lumbrera de purga
Piezas varias relacionadas con el sistema de control de emisiones evaporativas	Juntas
	Ménsulas de montaje

9.5 Garantía limitada por defectos del sistema de control de emisiones de escape

Consulte el manual del propietario del motor que se suministra para leer la declaración de garantía que corresponda sobre las emisiones.

10 Esquemas

10.1 Esquemas—GP2500A

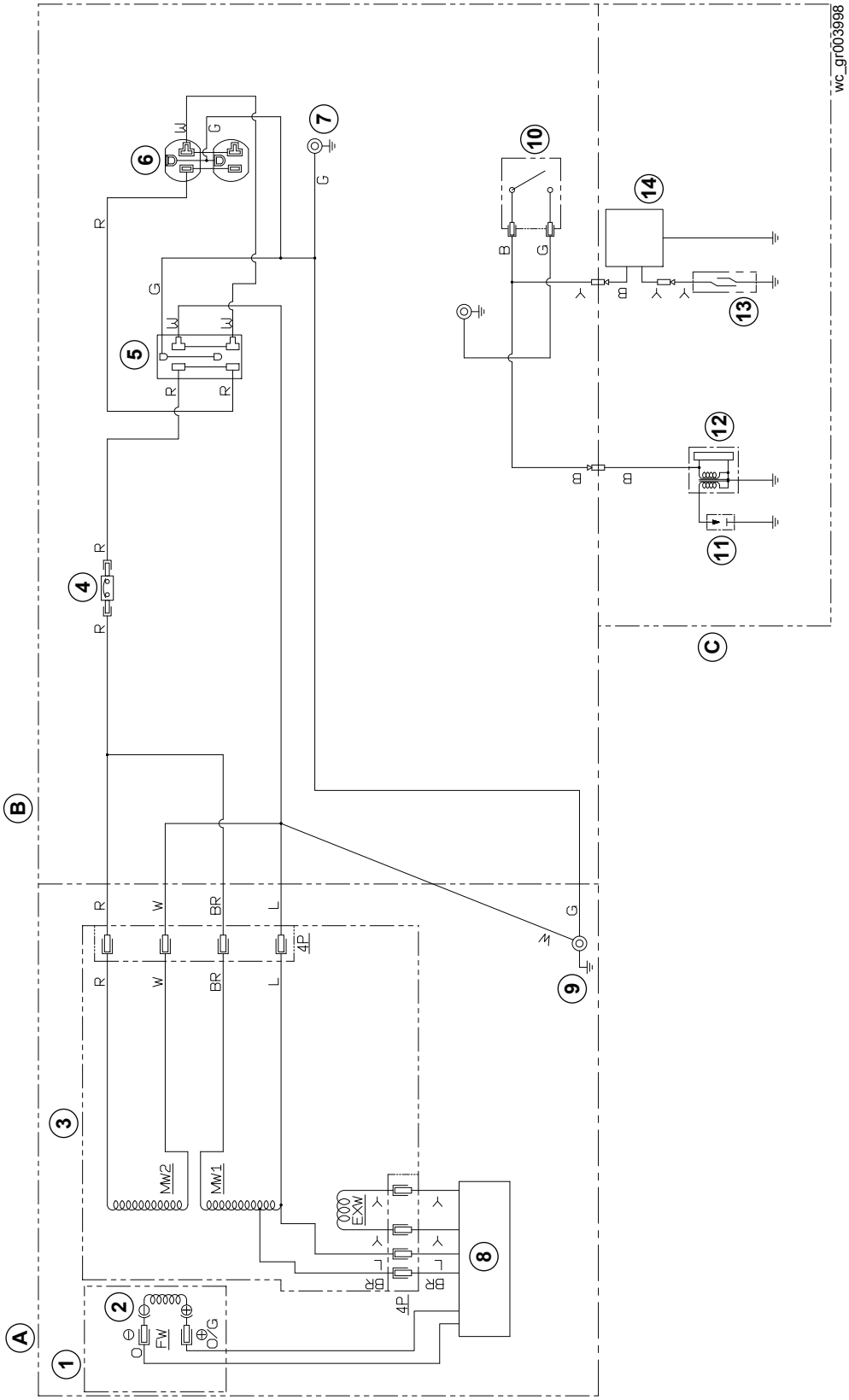

10.2 Esquema eléctrico—Piezas

Ref.	Descripción	Ref.	Descripción	Ref.	Descripción
A	Generador	**B**	Caja de regulación	**C**	Motor

Ref.	Descripción	Ref.	Descripción
1	Bobinado del rotor	**8**	Regulador automático de voltaje
2	Anillo de deslizamiento	**9**	Terminal de tierra
3	Bobinado del estator principal	**10**	Interruptor de ENCENDIDO/APAGADO del motor
4	Disyuntor 20A	**11**	Bujía de encendido
5	Receptáculo de GFCI dúplex, 125 V	**12**	Bobina de encendido
6	Receptáculo dúplex, 125 V	**13**	Interruptor de nivel de aceite
7	Terminal de puesta a tierra	**14**	Módulo de alerta de aceite

Colores de alambre			
B	Negro	**BR**	Marrón
Y	Amarillo	**O**	Naranja
L	Azul	**SB**	Azul claro
G	Verde	**LG**	Verde claro
R	Rojo	**P**	Rosa
W	Blanco	**GR**	Gris

10.3 Esquemas—GP3800A

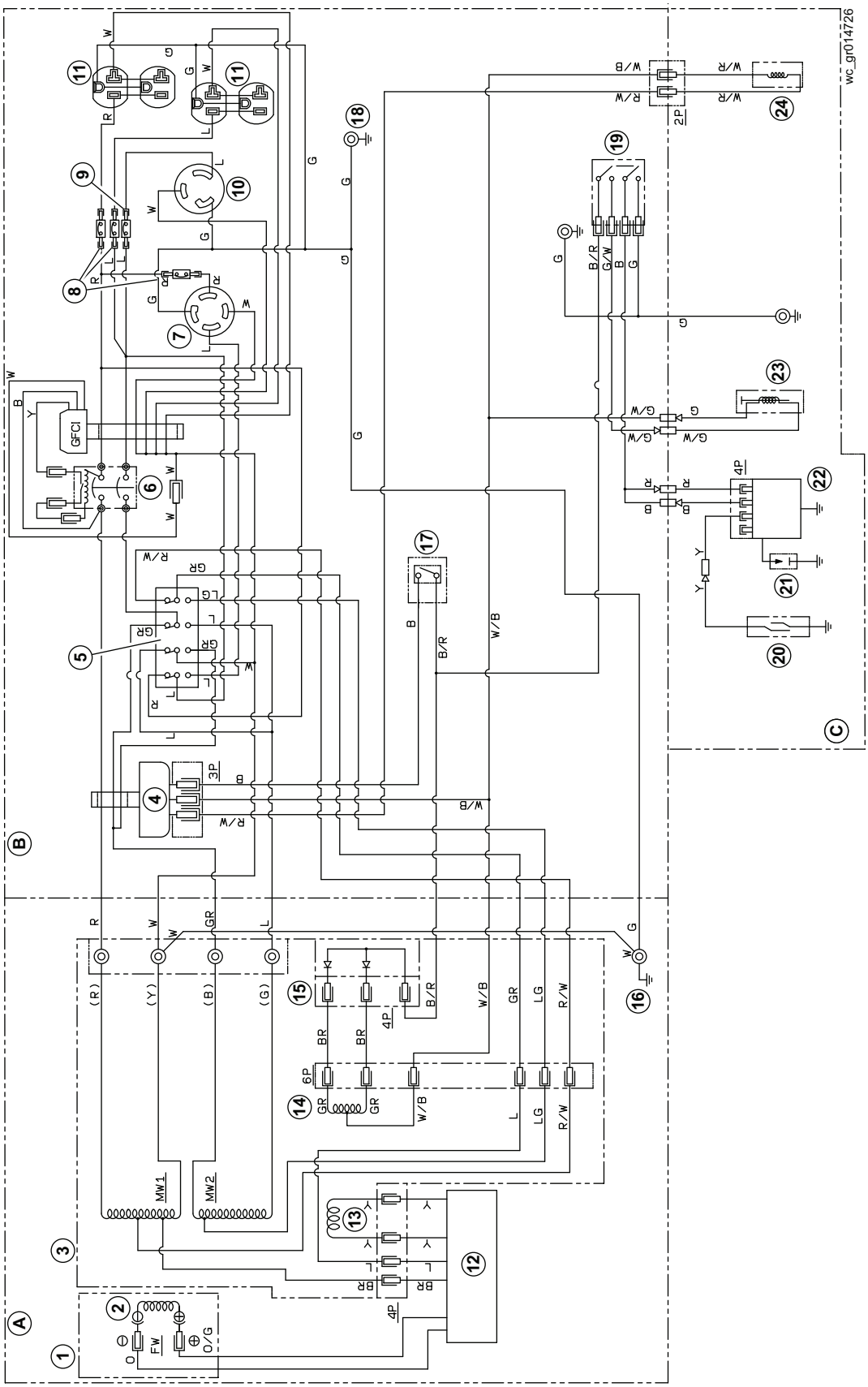

10.4 Componentes eléctricos esquemáticos

Ref.	Descripción	Ref.	Descripción	Ref.	Descripción
A	Generador	**B**	Caja de control	**C**	Motor

Ref.	Descripción	Ref.	Descripción
1	Bobinado del rotor	**13**	Bobinado secundario
2	Anillo de deslizamiento	**14**	Bobinado auxiliar
3	Estator principal	**15**	Rectificador DC
4	Unidad de ralentí automático	**16**	Terminal de puesta a tierra
5	Interruptor selector de voltaje	**17**	Interruptor de ralentí automático
6	Disyuntor principal	**18**	Terminal a tierra
7	Receptáculo con perno de cierre—125/250V-20A	**19**	Interruptor de ENCENDIDO/APAGADO del motor
8	Protector de circuito, 20A	**20**	Interruptor de nivel de aceite
9	Protector de circuito, 30A	**21**	Bujía de encendido
10	Receptáculo con perno de cierre—125V-30A	**22**	Bobina de encendido
11	Receptáculo de dúplex GFCI—125V-20A	**23**	Solenoide de parada de combustible
12	Regulador automático de voltaje	**24**	Solenoide de ralentí

Colores de alambre			
B	Negro	**BR**	Marrón
Y	Amarillo	**O**	Naranja
L	Azul	**SB**	Azul claro
G	Verde	**LG**	Verde claro
R	Rojo	**P**	Rosa
W	Blanco	**GR**	Gris

10.5 Esquemas—GP5600A

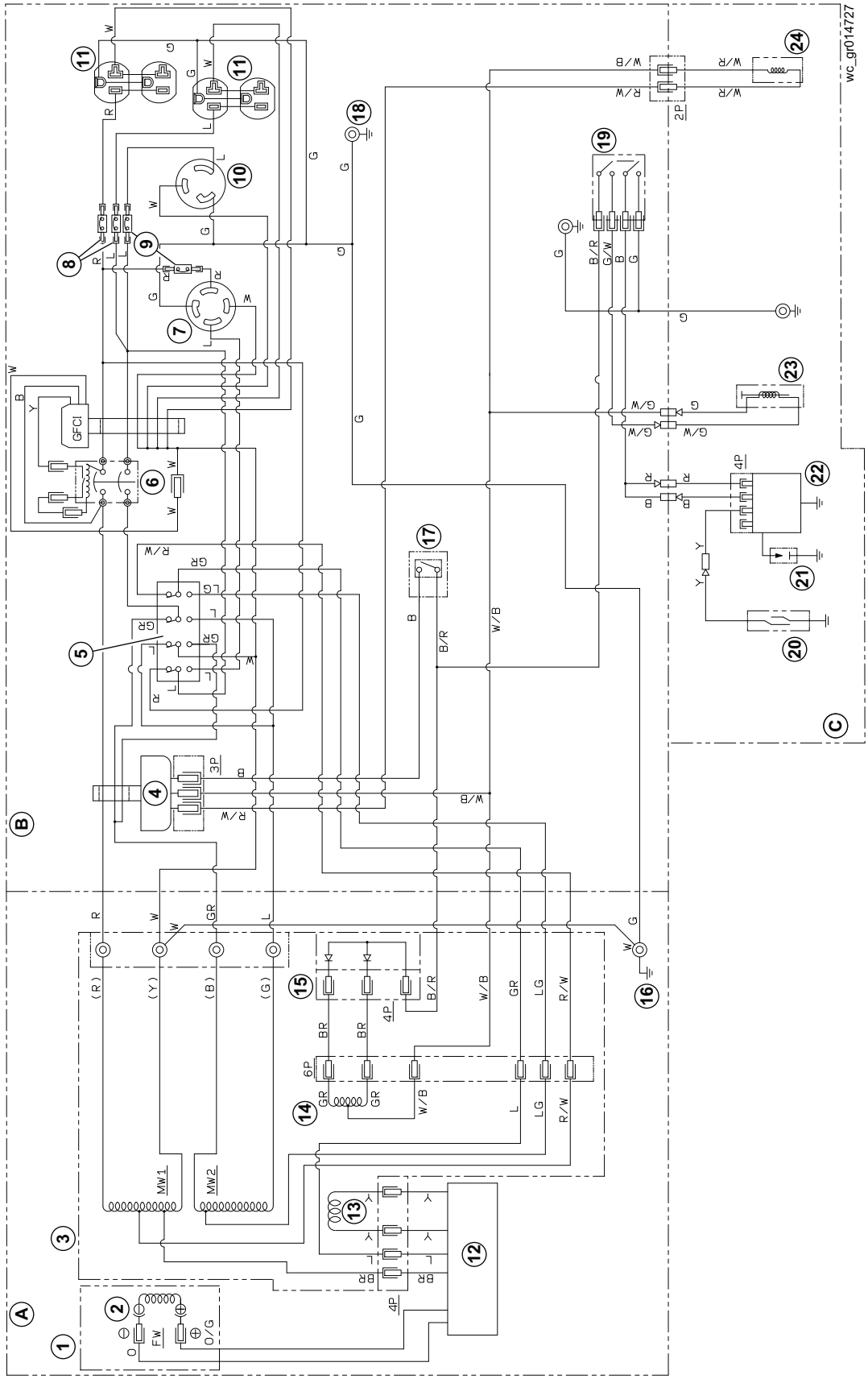

10.6 Componentes eléctricos esquemáticos

Ref.	Descripción	Ref.	Descripción	Ref.	Descripción
A	Generador	**B**	Caja de control	**C**	Motor

Ref.	Descripción	Ref.	Descripción
1	Bobinado del rotor	**13**	Bobinado secundario
2	Anillo de deslizamiento	**14**	Bobinado auxiliar
3	Estator principal	**15**	Rectificador DC
4	Unidad de ralentí automático	**16**	Terminal de puesta a tierra
5	Interruptor selector de voltaje	**17**	Interruptor de ralentí automático
6	Disyuntor principal	**18**	Terminal a tierra
7	Receptáculo con perno de cierre—125/250V-20A	**19**	Interruptor de ENCENDIDO/APAGADO del motor
8	Protector de circuito, 20A	**20**	Interruptor de nivel de aceite
9	Protector de circuito, 30A	**21**	Bujía de encendido
10	Receptáculo con perno de cierre—125V-30A	**22**	Bobina de encendido
11	Receptáculo de dúplex GFCI—125V-20A	**23**	Solenoide de parada de combustible
12	Regulador automático de voltaje	**24**	Solenoide de ralentí

Colores de alambre			
B	Negro	**BR**	Marrón
Y	Amarillo	**O**	Naranja
L	Azul	**SB**	Azul claro
G	Verde	**LG**	Verde claro
R	Rojo	**P**	Rosa
W	Blanco	**GR**	Gris

10.7 Esquemas—GP6600A

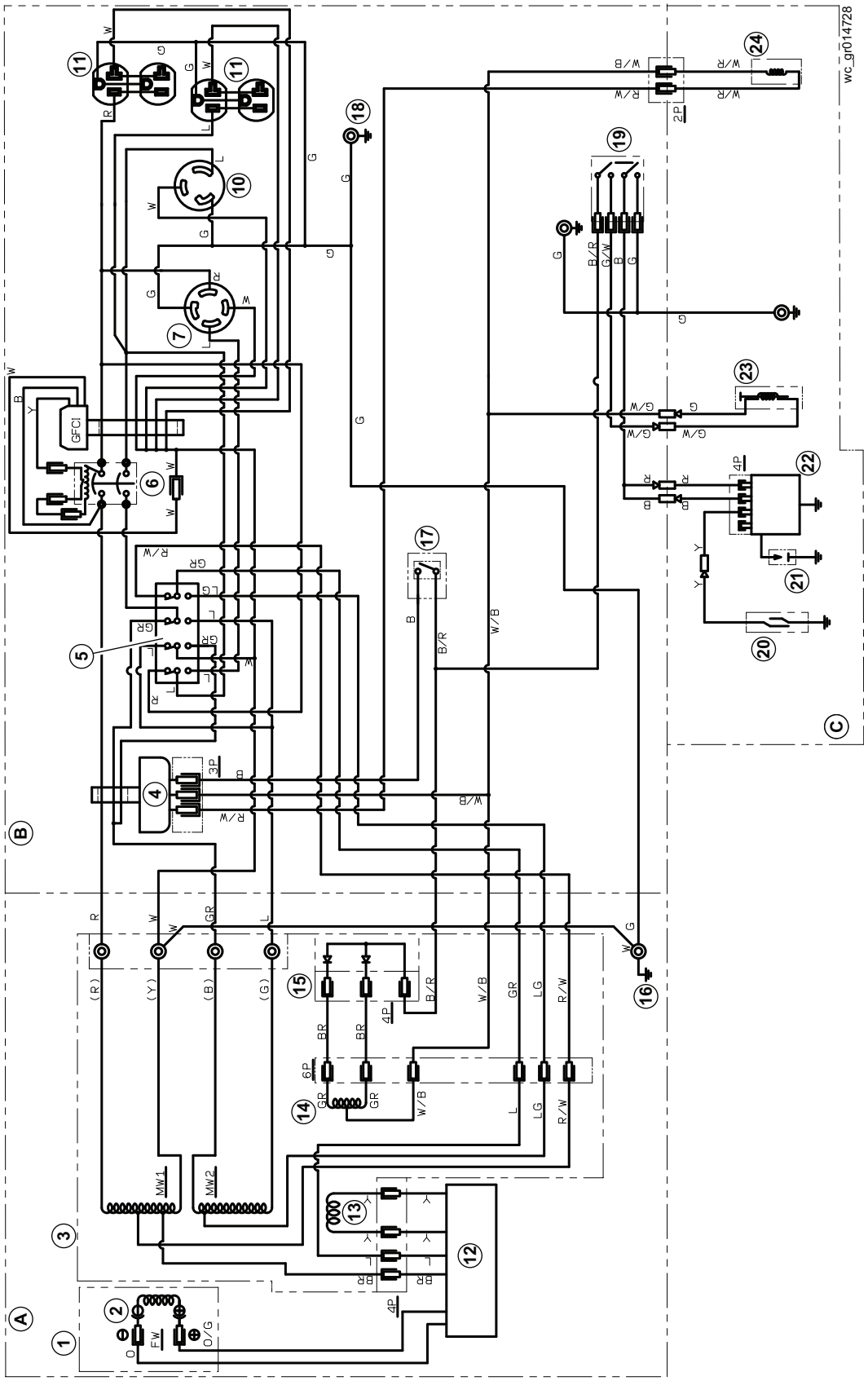

10.8 Componentes eléctricos esquemáticos

Ref.	Descripción	Ref.	Descripción	Ref.	Descripción
A	Generador	B	Caja de control	C	Motor

Ref.	Descripción	Ref.	Descripción
1	Bobinado del rotor	13	Bobinado secundario
2	Anillo de deslizamiento	14	Bobinado auxiliar
3	Estator principal	15	Rectificador DC
4	Unidad de ralentí automático	16	Terminal de puesta a tierra
5	Interruptor selector de voltaje	17	Interruptor de ralentí automático
6	Disyuntor principal	18	Terminal a tierra
7	Receptáculo con perno de cierre—125/250V-20A	19	Interruptor de ENCENDIDO/APAGADO del motor
8	—	20	Interruptor de nivel de aceite
9	—	21	Bujía de encendido
10	Receptáculo con perno de cierre—125V-30A	22	Bobina de encendido
11	Receptáculo de dúplex GFCI—125V-20A	23	Solenoide de parada de combustible
12	Regulador automático de voltaje	24	Solenoide de ralentí

Colores de alambre			
B	Negro	BR	Marrón
Y	Amarillo	O	Naranja
L	Azul	SB	Azul claro
G	Verde	LG	Verde claro
R	Rojo	P	Rosa
W	Blanco	GR	Gris

Important: For spare parts information, please see your Wacker Neuson Dealer, or visit the Wacker Neuson website at http://www.wackerneuson.com/.

Wichtig! Informationen über Ersatzteile erhalten Sie von Ihrem Wacker Neuson Händler oder besuchen Sie die Wacker Neuson Website unter http://www.wackerneuson.com/.

Important : Pour des informations sur les pièces détachées, merci de consulter votre distributeur Wacker Neuson, ou de visiter le site Internet de Wacker Neuson sur http://www.wackerneuson.com/.

Importante : Para saber más sobre las piezas de repuesto, póngase en contacto con su distribuidor de Wacker Neuson o acceda al sitio web de Wacker Neuson en http://www.wackerneuson.com/.

Importante : Per informazioni sui pezzi di ricambio, contattare il rivenditore Wacker Neuson o visitare il sito di Wacker Neuson all'indirizzo www.wackerneuson.com.

Viktigt : För information om reservdelar, kontakta din Wacker Neuson-leverantör eller besök Wacker Neusons webbplats på http://www.wackerneuson.com/.

Tärkeää : Pyydä varaosatietoja Wacker Neusonin jälleenmyyjältä tai vieraile Wacker Neusonin web-sivustolla osoitteessa http://www.wackerneuson.com/

Viktig : For informasjon om reservedeler, vennligst kontakt din Wacker Neuson-forhandler, eller besøk Wacker Neusons nettside på http://www.wackerneuson.com/.

Vigtigt : Hvis du ønsker oplysninger om reservedele, bedes du kontakte din Wacker Neuson forhandler eller besøg Wacker Neuson websiden på http://www.wackerneuson.com/.

Belangrijk! Neem contact op met uw Wacker Neuson dealer of bezoek de website van Wacker Neuson op http://www.wackerneuson.com/ voor meer informatie over reserveonderdelen.

Importante : Para obter informações sobre as peças sobresselentes, consulte o seu fornecedor da Wacker Neuson ou aceda ao site Web da Wacker Neuson em http://www.wackerneuson.com

Ważne : W celu uzyskania informacji na temat części zamiennych skontaktuj się z przedstawicielem firmy Wacker Neuson lub skorzystaj z witryny internetowej http://wackerneuson.com/.

Důležité upozornění! Pro informace o náhradních dílech, prosím, kontaktujte svého Wacker Neuson dealera, nebo navštivte webové stránky http://www.wackerneuson.com/.

FONTOS: A pótalkatrészekre vonatkozó információkért kérjük, forduljon Wacker Neuson kereskedőjéhez vagy látogasson el a Wacker Neuson weboldalára a következő címen: http://www.wackerneuson.com/.

Важно! Для ознакомления с информацией о запасных частях, пожалуйста, обратитесь к местному торговому представителю компании Wacker Neuson или посетите веб-сайт http://www.wackerneuson.com/.

Σημαντικό : Για πληροφορίες σχετικά με τα ανταλλακτικά, μιλήστε με τον αντιπρόσωπό σας της Wacker Neuson, ή επισκεφθείτε τον ιστότοπο http://www.wackerneuson.com/.

Važno : Za rezervne dijelove obratite se svom Wacker Neuson prodavaču ili posjetite mrežne stranice tvrtke Wacker Neuson: http://www.wackerneuson.com/.

Önemli : Yedek parça bilgileri için Wacker Neuson Bayinize bakın veya Wacker Neuson web sitesini ziyaret edin. http://www.wackerneuson.com/

重要 交換部品の情報については、ワッカーノイソンディーラーにお問い合わせ頂くか、ワッカーノイソンウェブサイト http://www.wackerneuson.com/ をご覧ください。

重要 有关备件信息，请咨询您的威克诺森经销商或访问威克诺森网站：http://www.wackerneuson.com/。

Important : Pentru informaţii referitoare la piesele de schimb, vă rugăm să vă adresaţi distribuitorului Wacker Neuson sau să vizitaţi site-ul web Wacker Neuson la adresa http://www.wackerneuson.com/.

Важно : За информация относно резервни части, моля, обърнете се към местния дилър на Wacker Neuson или посетете уебсайта на Wacker Neuson на адрес http://www.wackerneuson.com/.

Wacker Neuson Produktion GmbH & Co. KG, Preußenstraße 41, D-80809 München,
Tel.: +49-(0)89-3 54 02-0 Fax: +49 - (0)89-3 54 02-390
Wacker Neuson Production Americas LLC, N92W15000 Anthony Ave., Menomonee Falls, WI. 53051
Tel.: (262) 255-0500 Fax: (262) 255-0550 Tel.: (800) 770-0957
Wacker Neuson Limited - Room 1701–03 & 1717–20, 17/F. Tower 1, Grand Century Place, 193 Prince Edward Road West, Mongkok, Kowloon, Hongkong. Tel: (852) 3605 5360, Fax: (852) 2758 0032