GRANDSTORM E-RETRACT VACUUM CLEANER PRO

MODEL GDHE1
SKU GDHE1VM01

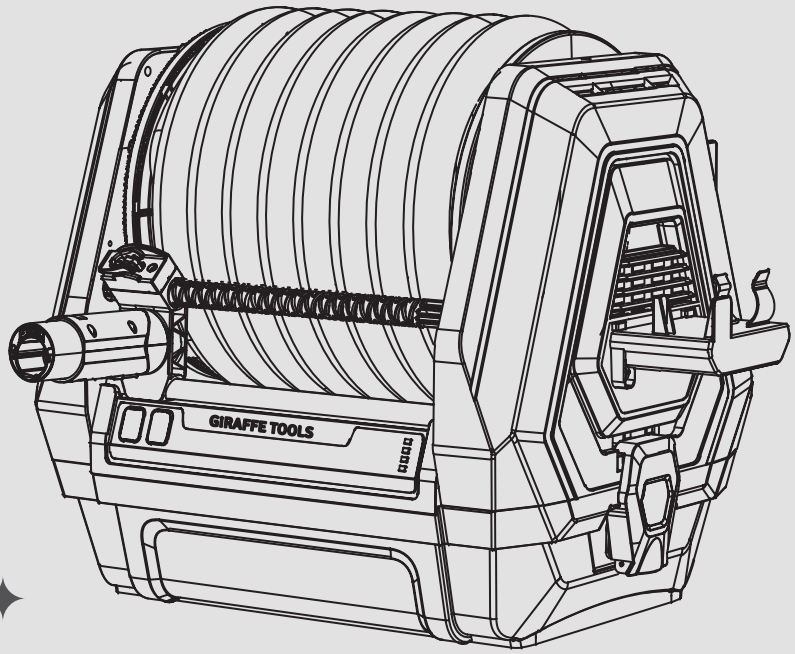

Read before use & keep for future reference.

For more information visit giraffetools.com or contact our customer service by sending an email to contact@giraffetools.com

WE'LL DO THE HEAVY LIFTING

GiRAFFE TOOLS

MANUAL CONTENTS

Important Safety Instructions ------ 02

Product Information ---------- 05

What's In The Box ---------- 06

Equipment ---------- 07

How To Use ---------- 09

Maintenance & Care ---------- 13

Problem ---------- 15

Warranty ---------- 16

Products Recommended ---------- 18

IMPORTANT SAFETY INSTRUCTIONS

Read all instructions before using this appliance

When using an electrical appliance, basic precautions should always be observed.

WARNING! CRITICAL SAFETY INSTRUCTIONS

To reduce the risk of fire, electric shock, serious injury, or product damage, you MUST follow these critical warnings:

1. **ELECTRIC SHOCK HAZARD:** This is a WET/DRY vacuum. To prevent motor damage and electric shock, you MUST use the correct filter:

- FOR DRY VACUUMING- You MUST use the HEPA Filter.
- FOR WET VACUUMING- You MUST remove the HEPA filter and install the Foam Filter (black sponge).
- NEVER use the HEPA filter to vacuum liquids. This will destroy the filter, void the warranty, and may cause a severe electrical hazard.

2. **FALLING HAZARD:** This unit is heavy (approx. 60 lb / 27 kg). To prevent serious injury or product damage, it is recommended to install the Wall Mount Bracket securely into a solid concrete wall, or alternatively, mount it via a horizontal wooden adapter board attached across the wooden wall studs.DO NOT mount onto drywall alone. The mounting will fail and the unit will fall.

- DO NOT mount onto drywall alone. The mounting will fail and the unit will fall.

3. **FIRE & EXPLOSION HAZARD:**

- DO NOT vacuum flammable or combustible materials (e.g., gasoline, lighter fluid, kerosene).
- DO NOT vacuum fine dust such as cement, gypsum, or drywall powder. This will clog the filter and burn out the motor.

- DO NOT vacuum hot materials (e.g., hot ashes, cigarettes, matches).

Installation Safety

- Power source: Install indoors, in a dry location, within reach of a 120V outlet. DO NOT use an extension cord.

- Clearance: Ensure there is enough space around the unit for the hose to retract without kinking.

Operational Safety

- Wet hands: DO NOT handle the plug or appliance with wet hands.

- For indoor use only: Do not use outdoors or expose to rain.

- Supervision: Do not allow children to operate the vacuum or use it as a toy. Close supervision is necessary when used near children.

- Intended use: Use only as described in this manual. Only use manufacturer's recommended attachments.

- Power cord: Do not pull or carry by the cord, use the cord as a handle, or pull the cord around sharp edges. Keep the cord away from heated surfaces.

- Unplugging: To unplug, grasp the plug, not the cord.

- Damage: Do not use if the appliance has been dropped, damaged, or dropped into water. Contact customer service.

- Blockages: Do not put any object into openings. Do not use with any opening blocked. Keep all openings free of dust, lint, and hair.

Product-Specific Warnings

- Pet Grooming Tool:

  - This tool is for animal use only. Do not use on humans.
  - Use with caution. Stop immediately if your pet shows signs of distress.
  - Do not use on sensitive areas (eyes, ears, face) or on open wounds.

- Motorized Tools (Floor tool & Mini-Motorized Tool):

  - Keep hair, loose clothing, fingers, and all parts of the body away from the spinning brush roll.
  - The Overload Indicator (red flashing light) means the brush is jammed. Turn off the power immediately, unplug the unit, and clear the obstruction.

- Hose Operation:

  - To prevent damage, NEVER pull the hose out by the hose grip or Handle. Always pull on the flexible hose itself.
  - Retraction: Keep hands and face clear of the hose opening during retraction. Guide the hose to prevent it from whipping or tangling.

- Blockages:

  - Do not block the suction inlet for a long time, as this will overload and damage the motor.

Maintenance & Storage Safety

- Unplug: Always unplug from the outlet before emptying the tank, changing filters, or performing any maintenance.

- Wet Mode: Empty and clean the tank immediately after wet vacuuming to prevent bacteria and mold growth.

- Filter Drying: When washing a filter, ensure it is 100% COMPLETELY DRY before reinstalling it.

- Storage: Store the appliance in a cool, dry place. Humid locations can damage insulation and electrical components.

- Abnormal Operation: If the unit becomes hot, emits a burnt smell, or makes abnormal vibrations, stop use immediately, unplug the unit, and contact customer service.

PRODUCT INFORMATION

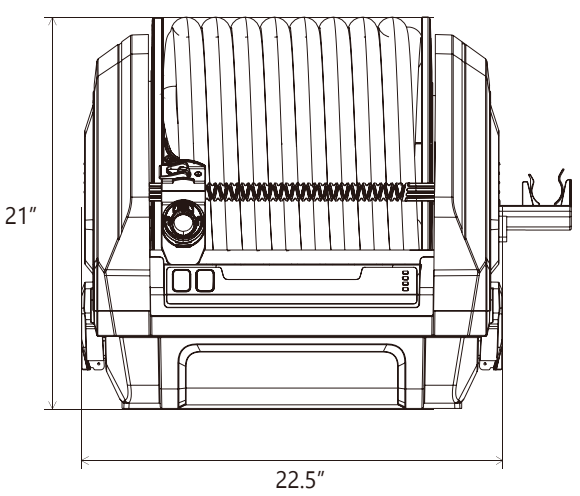

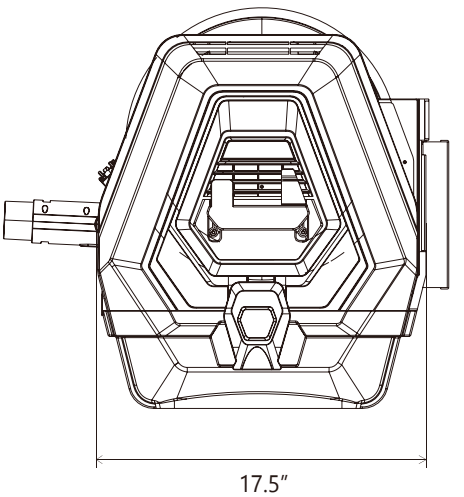

Performance & Electrical	
Max Water Lift	80.3 in H_2O (20 kPa)
Tank Capacity	5.2 gal (20 L)
Water tank Capacity	2.6 gal (10 L)
Filtration	HEPA
Rated Power	1200 W
Voltage	120 V / 60 Hz
Amperage	10 A
Remote Control	Yes
Physical & Features	
Dimensions (L x W x H)	22.5 in x 17.5 in x 21 in (572 mm x 443 mm x 531 mm)
Net Weight	60 lb (27.2 kg)
Power Hose Length	41 ft (12.5 m)
Power Cord Length	6 ft (1.8 m)

WHAT'S IN THE BOX

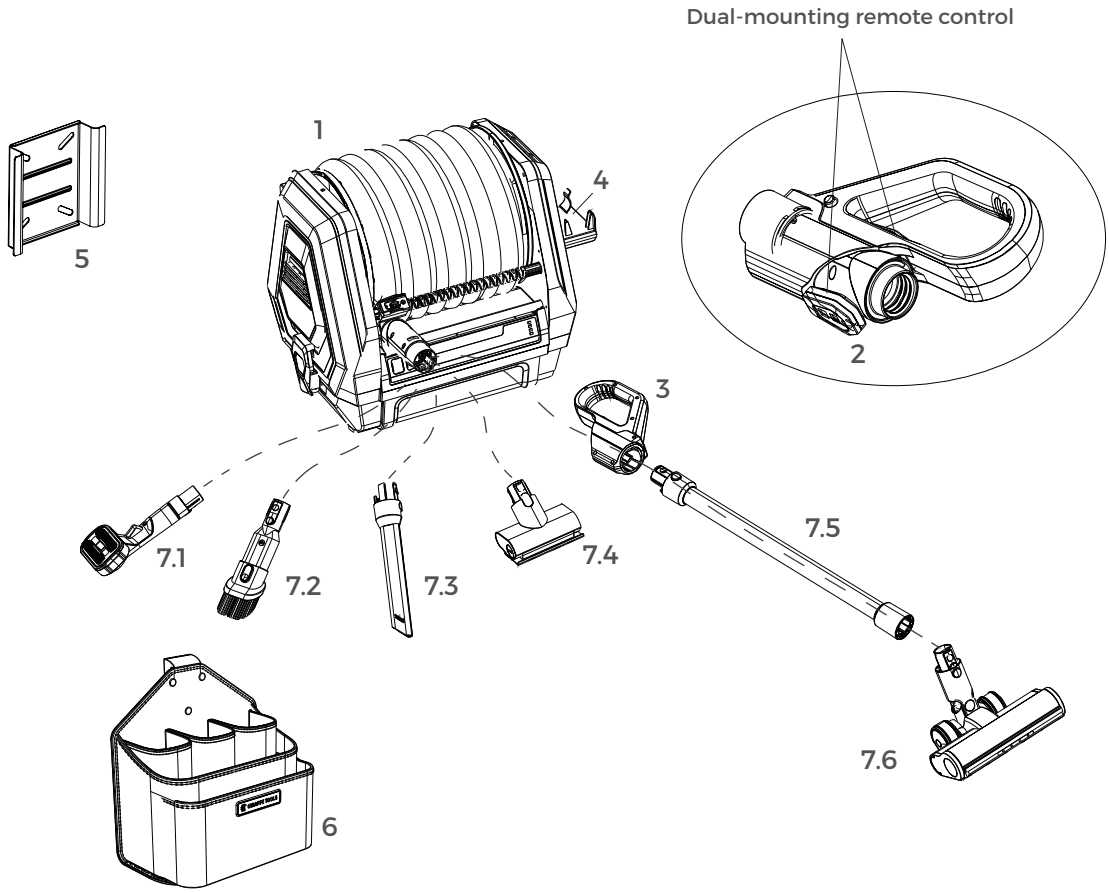

1. Main Unit
2. Remote controller
3. Control Handle
4. Wand Dock
5. Wall Mount Bracket
6. Accessory Storage Bag
7. Accessories:
   - 7.1 Pet Grooming Tool
   - 7.2 2-in-1 Combination Tool
   - 7.3 Crevice Tool with LED
   - 7.4 Mini-Motorized Tool
   - 7.5 Extension Wand
   - 7.6 Motorized Floor tool with LED

Notice: Some accessories are in the Dirt Tank.

EQUIPMENT

Tools Required

1. Electric Drill
2. Level
3. Wrench (or Socket Wrench)
4. Screwdriver

Open-Box Check

1. Confirm all parts from the "What's in the Box" list are in your package.
2. Check for any scratches or shipping damage to the product.

If you have any issues, please contact the Giraffe Tools customer service team.

Choose a Mounting Location

1. It is recommended to install the Wall Mount Bracket securely into a solid concrete wall, or alternatively, mount it via a horizontal wooden adapter board attached across the wooden wall studs.DO NOT mount onto drywall alone. The mounting will fail and the unit will fall.
2. **Check Power Source:** Choose a location close to a 120V power outlet. Ensure the unit's power cord can reach the outlet.
3. **Check Clearance:** Ensure there is enough space around the unit to pull the hose and access the accessories.

CRITICAL MOUNTING NOTE :

Height: Install the bracket so the bottom of the vacuum is approximately 47 in (1.2 m) above the ground. This height is optimal for the auto-retraction system.
Strength: The wall stud and mounting must support a minimum of 66 lbs (30 kg).

Install the Wall Mount Bracket

1. Chosen a location for your pressure hose reel, follow the figure 1 of the wall base template to mark the location of 4 holes for drilling, or place the wall base itself up to the wall to mark the location of the screw holes for drilling.

2. Use a 12mm diameter drill bit to drill the 4 marked holes. Hole depth is important. You may choose to measure a 2.6in depth on the drill bit itself and mark it with a small piece of tape so you know when you've drilled the appropriate depth into the wall. Using a correctly sized drill bit will ensure a secure installation of the wall base. To make sure the wall anchors have a secure fit, you may choose to drill a slightly smaller hole first, then size up if it proves too small for the wall anchor.

3. Hammer the wall anchors into the 4 drilled holes.

4. Place the base to the wall, aligning the wall anchors with the designated holes in the wall base. Screw in the screws with either a socket set or a Phillips screwdriver.

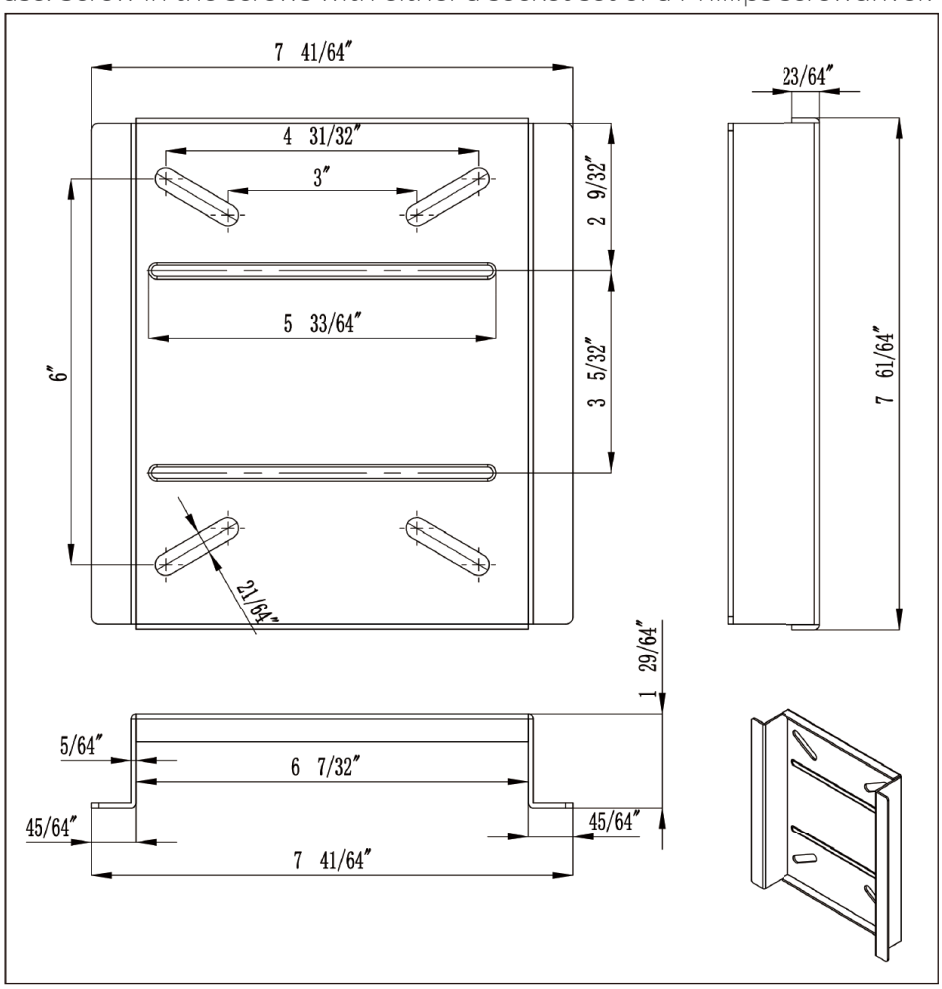

Carefully lift the Main Unit and hang it securely on the Wall Mount Bracket.

Install the Wand Dock

1. Attach the Wand Dock to the side of the Main Unit using the provided screw. Tighten with the Screwdriver.

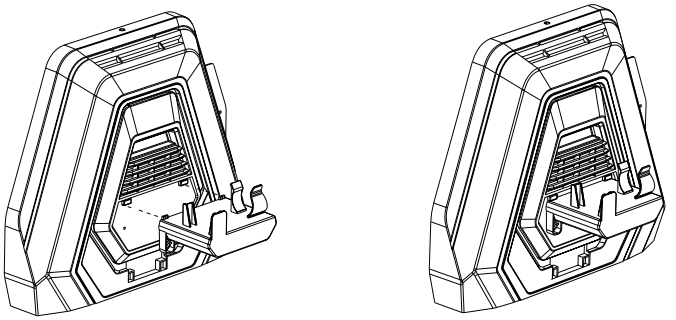

Final Setup

1. Plug the main Power Cord into the 120V outlet.

HOW TO USE

About Accessory Heads

1. **For the Home**

- Control Handle
  - The ergonomic grip for controlling the wand and attachments.

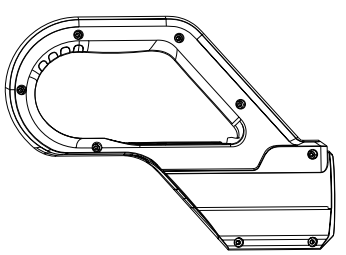

- Extension Wand

  - Provides added length for cleaning floors or high-reach areas.

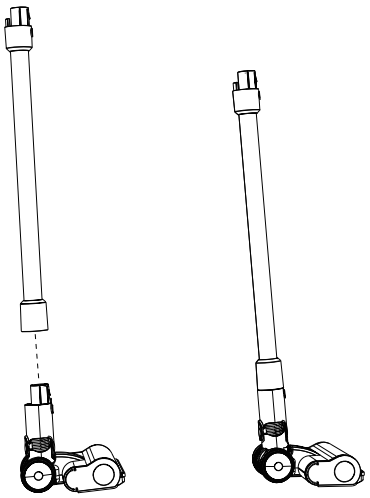

- Motorized Floor tool with LED

  - The built-in LED lights illuminate fine dust and debris, making hidden dirt visible. Ideal for all hard floor surfaces.

- Mini-Motorized Tool

  - A compact power brush ideal for deep cleaning soft surfaces like mattresses, sofas, and upholstery.

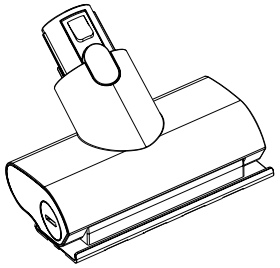

- Pet Grooming Tool

  - Grooms and vacuums loose hair and dander directly from your pet.

• First, attach the comb block to the brush head before use.

• Apply slight pressure while brushing. Use smooth, even strokes, and always brush in the direction of hair growth. Loose hair will accumulate between the bristles.

• Press the button to retract the bristles, and the accumulated hai r will be suctioned into the dustbin.

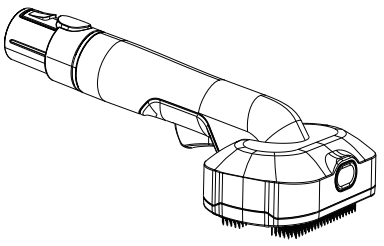

2. For the Car Interior

- Crevice Tool with LED

  - The long, slim design reaches into tight corners and narrow gaps. The built-in LED illuminates dark areas like under seats or in side pockets.

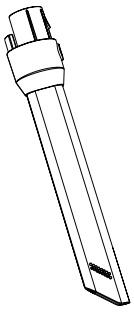

- 2-in-1 Combination Tool

  - A multi-purpose tool. Use the wide nozzle for flat surfaces like car mats or slide down the brush for dusting vents and dashboards.

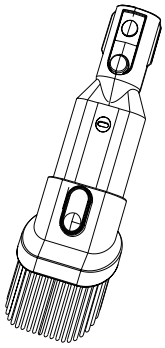

✦ Connecting & Removing the Handle ✦

When using floor attachments (like the Motorized Floor tool with LED), we recommend attaching the Handle for improved ergonomics and control.

1. To Connect the Handle

- Detach the Remote controller from the hose grip.
- Slide the Handle into the hose grip until it clicks securely into place.
- Mount the Remote controller into the Handle.
- You can now connect the Extension Wand or other accessories directly.

2. To Remove the Handle

- Remove the Remote controller from the Handle.
- Press and hold the release button on the Handle.
- While holding the button, slide the Handle out of the hose grip.

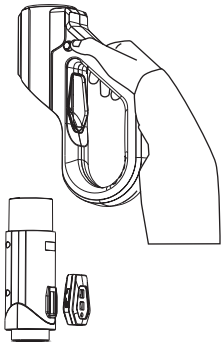

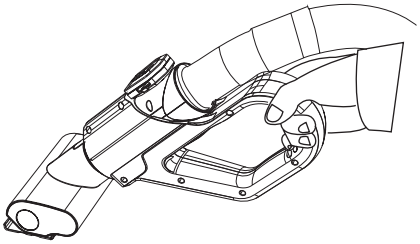

Pro-Tip : When using handheld attachments (like the Mini-Motorized Tool), you can install the Handle backward (in reverse) for better maneuverability.

3. Extending & Retracting the Power Hose

- Extending the Hose

  - Firmly grasp the flexible hose itself (the ribbed tube) and pull it out to your desired length at a steady pace.

WARNING! PREVENT DAMAGE NEVER pull the hose out by holding the hose grip (the part the Remote controller attaches to) or the Handle. Pulling on the grip will put extreme stress on the connection and may cause it to break or detach from the hose.

Always pull on the flexible hose itself.

- Electric Retraction

  - Press the retraction button on the Main Unit or the Remote controller to automatically retract the hose.
  - To Pause Retraction: During retraction, a short, gentle tug on the hose will pause the motor.

Note! Ensure the hose is free of kinks and tangles before retracting. If the hose is tangled, it may cause the retraction to stop.

Starting the Vacuum

Press the Power button on the Main Unit or the Remote controller to turn the vacuum on. When turned on, both the main suction and any attached motorized tool (like the Motorized Floor tool with LED or Mini-Motorized Tool) will activate simultaneously.
Press the Power button again to turn the vacuum off.

Main Unit Indicator Lights

1. **Power / Status Indicator**

- Solid Red : Standby
- Solid Green : Power On

2. **Hose Retraction Indicator**

- Off : Normal operation
- Solid Green: The electric retraction function is active

3. **Water Full Indicator**

- Off : Normal operation
- Flashing Red : The water tank is full and needs to be emptied

4. **Overload Indicator**

- Off : Vacuum is on, but not under load (e.g., idle)
- Solid Green: Normal operation
- Flashing Red : Abnormal load detected (e.g., a blockage or motor overload)

MAINTENANCE & CARE

1. **Emptying the Dirt Tank**

- Locate the two latches (handles) on the side of the Main Unit.
- Pull up on both latches to release the tank.
- Empty all contents from the tank and wipe it clean.

2. Filter Maintenance

- The filter is located inside the tank.

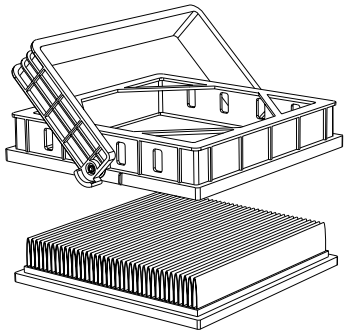

For Dry Use

- Check the pre-installed HEPA filter every 15-30 days (frequency depends on use).
- Tap the filter clean. If washing, use only clean water.
- **CRITICAL:** The filter must be **100% COMPLETELY DRY** before reinstalling. A damp filter will cause damage.

WARNING!-For Wet Use

- The pre-installed HEPA filter is **FOR DRY VACUUMING ONLY.**
- Using the HEPA filter to vacuum liquids will **destroy the filter** and may **cause severe damage to the motor.**

To use Wet Mode

- You **MUST** remove the HEPA filter.
- You **MUST** install the **Foam Filter** (the black sponge) in its place.
- Always empty the tank immediately after wet vacuuming.

3. Replacing the Remote Battery

- Slide the battery tray out from the side of the Remote controller.
- Replace the battery with a new one. Ensure the polarity (+ side) is correct.
- Slide the tray back in until it clicks.

4. Pairing the Remote Control

If the remote loses connection, you may need to re-pair it.

- Plug the Main Unit into the power outlet.
- **Within 5 seconds** of plugging it in, press any button on the Remote controller.
- Pairing is successful when all indicator lights on the Main Unit flash **green** 3 times.

5. General Maintenance & Storage

- The dust in the dirt tank must be cleaned in time, especially after wet vacuuming.
- After use, store the vacuum cleaner and all accessories in a cool, dry place.

PROBLEM

PROBLEM	PROBABLE CAUSE	SOLUTION
Unit will not turn on	Power outlet is not working.	Check your circuit breaker. Test the outlet with another device.
	Power plug is not fully inserted.	Ensure the power plug is fully inserted into the outlet.
	Power switch is off.	Press the power button on the Main Unit or Remote controller.
Weak suction or no suction	The dirt tank is full.	Empty the dirt tank.
	The filter is clogged or dirty.	Clean the filter. Ensure filter is 100% dry before reinstalling.
	Wrong filter is installed.	WARNING: Use the Foam Filter for wet vacuuming and the HEPA filter for dry vacuuming. Using the wrong filter will cause suction loss and damage the motor.
	There is a blockage in the hose, Extension Wand, or attachment.	Disconnect the hose and attachments. Check for and clear any blockages.
Remote controller not working	The battery is dead.	Replace the battery in the Remote controller.
	The remote is not paired to the Main Unit.	Re-pair the remote. (See "Pairing the Remote Control" section for instructions.)
Hose will not retract	The motorized tool (e.g., Motorized Floor tool or Mini-Motorized Tool) is jammed or stalled by an object.	The unit has stopped for protection. Turn off the power immediately. Disconnect the tool and clear the obstruction (e.g., hair from the brush roll).
	The motorized tool was disconnected during use.	The unit has stopped for protection. Turn off the power. Ensure the tool is securely connected before restarting.
	The motorized tool may have a short circuit.	Stop use immediately. Please contact customer service.

WARRANTY

At Giraffe Tools, we conduct rigorous testing on every machine before it leaves the factory and perform a lifetime test on every thousand machines to ensure they will withstand many years of use beyond the warranty period.

In addition to our thorough testing, we offer a **24-month warranty** on all original Giraffe Tools new products. The following specifics apply:

1. Giraffe Tools warrants its products against defects in parts and materials for a period of 24 months from the original purchase date. Please note that this warranty does not apply to products acquired second hand.

2. All warranty periods commence on the date of purchase and are non-transferable.

3. The warranty is limited to the provision of a replacement or refund free of charge within the specified period, provided that the above conditions are met, and the original proof of purchase is presented.

4. For quality-related warranty claims, items will be replaced with a new item of equal value when available. In situations where a replacement is not available or preferred, Giraffe Tools will offer a full refund.

5. Warranties on all replacements follow the same 24-month warranty time frame as the original defective item. Warranties on fully refunded products will be voided after the refund is released.

Process:

- Buyers must provide sufficient proof of purchase.
- Giraffe Tools must document what happens when buyers troubleshoot the product.
- Visible proof depicting the defect, such as pictures or videos, is required.
- It may be necessary to return an item for quality inspection.
- For defective items that Giraffe Tools needs to have returned, warranties on those replacements are voided if the wrong item is returned to Giraffe Tools or if the defective item is not returned.

Valid proof of purchase:

- Order number from online purchases made through Giraffe Tools or Giraffe Tools's authorized resellers.
- Sales invoice that shows a description of the product along with its price.

Not Covered Under Warranty:

- Purchases from unauthorized resellers.
- Alterations not carried out or authorized by Giraffe Tools authorized resellers.
- Products without sufficient proof of purchase.
- Second-hand products.
- Items that have expired their warranty period.
- Damage from misuse of products, including, but not limited to, improper storage, falls, extreme temperatures, water, and improper operation of devices.

PRODUCTS RECOMMENDED



5/8" Retractable Hose Reel, 60-115ft



1/2" Retractable Hose Reel, 78-155ft



Retractable Air Hose Reel



Grandfalls Pressure Washer



Grandfalls Pressure Washer, 65ft



Pressure Hoses 25-100ft



Hose Reel Cart 150-250ft



Hybrid Hose with Swivel Grip 2.5-100ft



Customized Garden Hose 6-100ft

Scan code to visit Giraffe Tools store on Amazon.com

Scan code to visit giraffetools.com

Scan code to join our facebook group

If you are interested in the above products, you can visit giraffetools.com or search for Giraffe Tools on Amazon

WE WILL DO THE HEAVY LIFTING

To purchase Giraffe Tools products and more, visit giraffetools.com or search for Giraffe Tools on Amazon.com.

Complete your registration online for a
100 DAYS WARRANTY EXTENSION

giraffetools.com

contact@giraffetools.com

+1 (833)583-0881
(9am - 5pm EST)

ASPIRATEUR GRANDSTORM E-RETRACT PRO

MODÈLE GDHE1
UGS GDHE1VM01

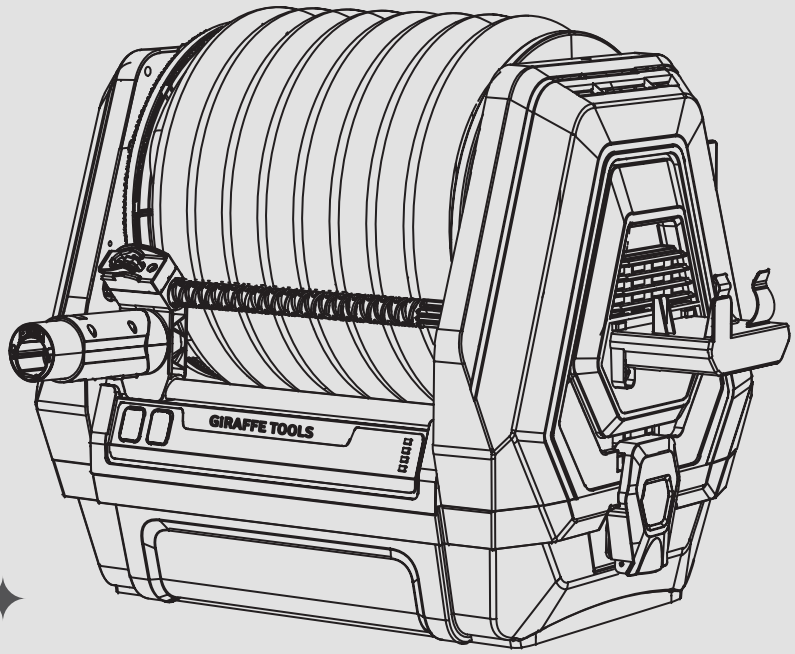

À lire avant utilisation et à conserver pour référence ultérieure.

Pour plus d'informations, visitez giraffetools.com ou contactez notre service client en envoyant un e-mail à contact@giraffetools.com.

WE'LL DO THE HEAVY LIFTING

GiRAFFE TOOLS

SOMMAIRE DU MANUEL

Consignes De Sécurité Importantes - 22

Informations Sur Le Produit ---------- 25

Contenu De La Boîte ---------- 26

Équipement ---------- 27

Mode D'emploi ---------- 29

Entretien Et Maintenance ---------- 33

Dépannage ---------- 35

Garantie ---------- 36

Produits Recommandés ---------- 38

CONSIGNES DE SÉCURITÉ IMPORTANTES

Lisez toutes les instructions avant d'utiliser cet appareil

Lors de l'utilisation d'un appareil électrique, des précautions de base doivent toujours être respectées.

AVERTISSEMENT ! CONSIGNES DE SÉCURITÉ CRITIQUES

Pour réduire les risques d'incendie, de choc électrique, de blessure grave ou de dommage au produit, vous DEVEZ respecter ces avertissements critiques:

1. **RISQUE DE CHOC ÉLECTRIQUE:** Il s'agit d'un aspirateur EAU/POUSSIÈRE. Pour éviter d'endommager le moteur et de subir un choc électrique, vous DEVEZ utiliser le bon filtre:

- **POUR L'ASPIRATION À SEC-** Vous DEVEZ utiliser le filtre HEPA.

- **POUR L'ASPIRATION DE LIQUIDES-** Vous DEVEZ retirer le filtre HEPA et installer le filtre en mousse (éponge noire).

- N'utilisez JAMAIS le filtre HEPA pour aspirer des liquides. Cela détruirait le filtre, annulerait la garantie et pourrait causer un grave danger électrique.

2. **RISQUE DE CHUTE:** Cet appareil est lourd (environ 60 lb / 27 kg). Pour éviter des blessures graves ou des dommages au produit, il est recommandé d'installer solidement le support de montage mural sur un mur en béton massif, ou bien de le monter via une planche d'adaptation en bois horizontale fixée en travers des montants muraux en bois.

- NE PAS le monter uniquement sur des cloisons sèches (Placo). La fixation céderait et l'appareil tomberait.

3. **RISQUE D'INCENDIE ET D'EXPLOSION:**

- N'aspirez PAS de matières inflammables ou combustibles (par ex. essence, essence à briquet, kérosène).
- N'aspirez PAS de poussières fines telles que le ciment, le plâtre ou la poudre de cloisons sèches. Cela boucherait le filtre et grillerait le moteur.

- N'aspirez PAS de matières chaudes (par ex. cendres chaudes, cigarettes, allumettes).

Sécurité d'installation

- Source d'alimentation : Installez l'appareil à l'intérieur, dans un endroit sec, à portée d'une prise de 120 V. N'utilisez PAS de rallonge électrique
  .
- Dégagement : Assurez-vous qu'il y a suffisamment d'espace autour de l'appareil pour que le tuyau puisse se rétracter sans se plier.

Sécurité de fonctionnement

- Mains mouillées : NE manipulez PAS la fiche ou l'appareil avec les mains mouillées.
- Usage intérieur uniquement : Ne l'utilisez pas à l'extérieur et ne l'exposez pas à la pluie.
- Surveillance : Ne laissez pas les enfants utiliser l'aspirateur ou s'en servir comme d'un jouet. Une surveillance étroite est nécessaire lors d'une utilisation près des enfants.
- Utilisation prévue : Utilisez l'appareil uniquement comme décrit dans ce manuel. N'utilisez que les accessoires recommandés par le fabricant.
- Cordon d'alimentation : Ne tirez pas et ne transportez pas l'appareil par le cordon, n'utilisez pas le cordon comme poignée et ne le tirez pas sur des bords tranchants. Éloignez le cordon des surfaces chauffées.
- Débranchement : Pour débrancher, saisissez la fiche et non le cordon.
- Dommages : N'utilisez pas l'appareil s'il est tombé, s'il a été endommagé ou s'il est tombé dans l'eau. Contactez le service client.
- Blocages : N'insérez aucun objet dans les ouvertures. N'utilisez pas l'appareil si un ouverture est bloquée. Gardez toutes les ouvertures exemptes de poussière, de peluches et de cheveux.

Avertissements spécifiques au produit

- Outil de toilettage pour animaux:

  - Cet outil est destiné à un usage animal uniquement. Ne l'utilisez pas sur les humains.
  - Utilisez avec précaution. Arrêtez immédiatement si votre animal montre des signes de détresse. Ne l'utilisez pas sur les zones sensibles (yeux, oreilles, visage) ou sur des plaies ouvertes.

- Outils motorisés (Brosse de sol motorisée et Mini-brosse motorisée):

  - Gardez les cheveux, les vêtements amples, les doigts et toutes les parties du corps à l'écart du rouleau-brosse rotatif.
  - L'indicateur de surcharge (voyant rouge clignotant) signifie que la brosse est bloquée. Coupez immédiatement l'alimentation, débranchez l'appareil et retirez l'obstruction.

- Utilisation du tuyau:

  - Pour éviter tout dommage, ne tirez JAMAIS le tuyau par la poignée du tuyau ou la poignée de commande (Control Handle). Tirez toujours sur le tuyau flexible lui-même.
  - Rétractation : Gardez les mains et le visage à l'écart de l'ouverture du tuyau pendant la rétractation. Guidez le tuyau pour éviter qu'il ne fouette ou ne s'emmêle.

- Blocages:

  - Ne bloquez pas l'entrée d'aspiration pendant une longue période, car cela surchargerait et endommagerait le moteur.

Sécurité d'entretien et de stockage

- Débranchement : Débranchez toujours l'appareil de la prise avant de vider le réservoir, de changer les filtres ou d'effectuer tout entretien.

- Mode humide : Videz et nettoyez le réservoir immédiatement après avoir aspiré des liquides pour éviter le développement de bactéries et de moisissures.

- Séchage du filtre : Lors du lavage d'un filtre, assurez-vous qu'il est 100 % COMPLÈTEMENT SEC avant de le réinstaller.

- Stockage : Rangez l'appareil dans un endroit frais et sec. Les endroits humides peuvent endommager l'isolation et les composants électriques.

- Fonctionnement anormal : Si l'appareil devient chaud, émet une odeur de brûlé ou vibre de manière anormale, arrêtez immédiatement de l'utiliser, débranchez-le et contactez le service client.

INFORMATIONS SUR LE PRODUIT

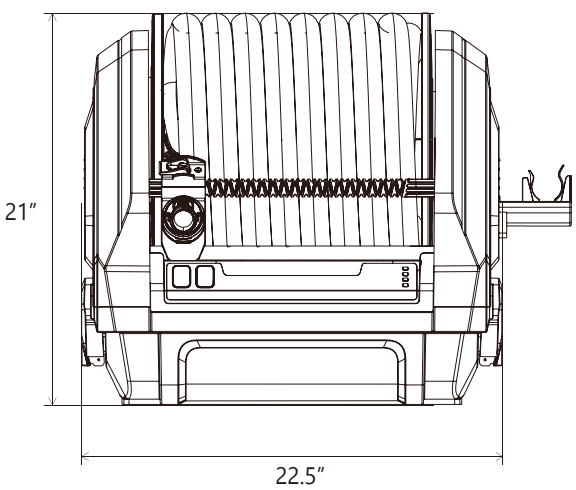

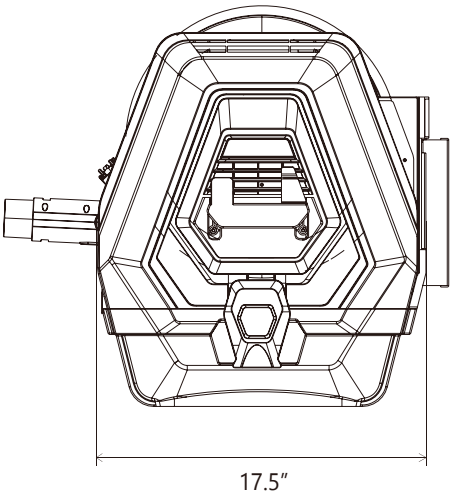

Performances et caractéristiques électriques	
Aspiration d'eau maximale (Max Water Lift)	80.3 in H2O (20 kPa)
Capacité totale du réservoir	5.2 gal (20 L)
Capacité du réservoir d'eau (liquides)	2.6 gal (10 L)
Filtration	HEPA
Puissance nominale	1200 W
Tension	120 V/60 Hz
Ampérage	10 A
Télécommande	Oui
Caractéristiques physiques	
Dimensions (L × l × H)	22.5 in x 17.5 in x 21 in (572 mm x 443 mm x 531 mm)
Poids net	60 lb (27.2 kg)
Longueur du tuyau électrique	41 ft (12.5 m)
Longueur du cordon d'alimentation	6 ft (1.8 m)

CONTENU DE LA BOÎTE

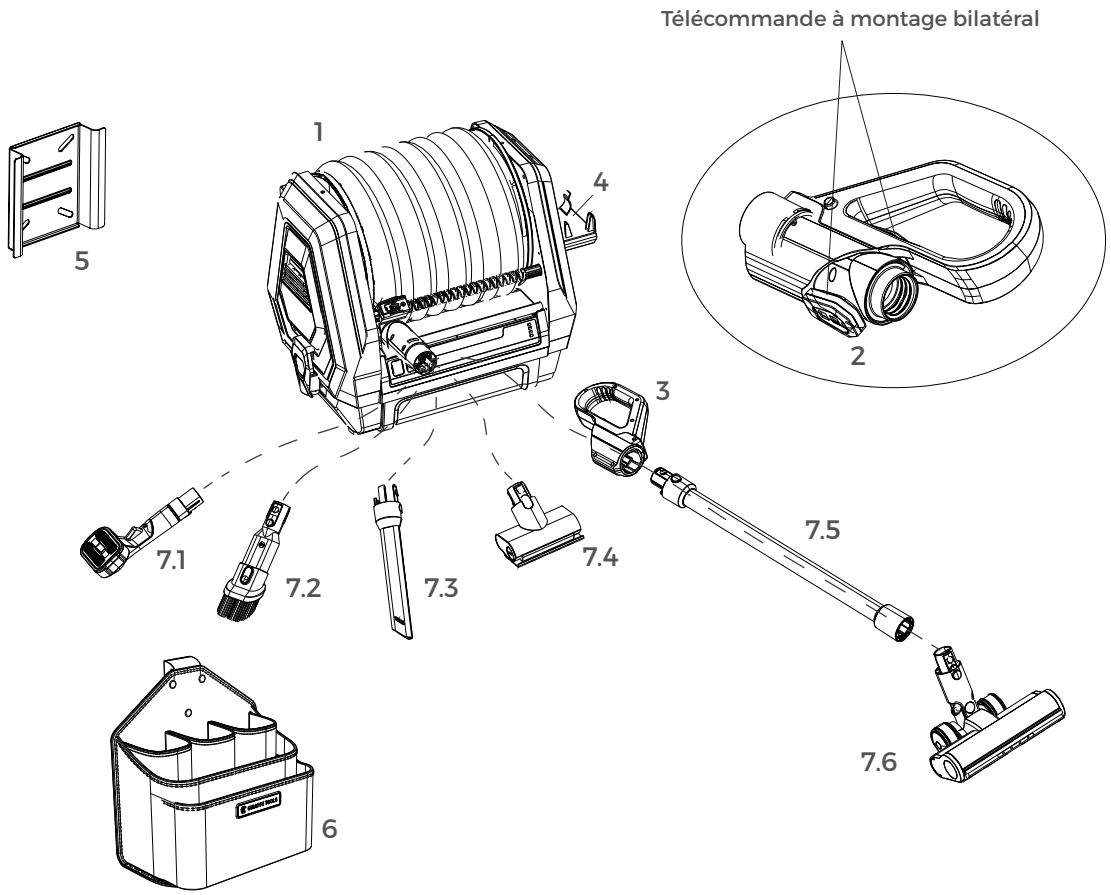

1. Unité principale(Main Unit)
2. Télécommande(Remote controller)
3. Poignée de commande(Control Handle)
4. Support pour tube (Wand Dock)
5. Support de montage mural (Wall Mount Bracket)
6. Sac de rangement pour accessoires

7. Accessoires:

7.1 Outil de toilettage pour animaux (Pet Grooming Tool)

7.2 Outil combiné 2-en-1 (2-in-1 Combination Tool)

7.3 Suceur plat avec LED(Crevice Tool with LED)

7.4 Outil de toilettage pour animaux (Pet Grooming Tool)

7.5 Tube de rallonge (Extension Wand)

7.6 Brosse de sol motorisée avec LED

N.B. Certains accessoires se trouvent à l'intérieur du réservoir à poussière (Dirt Tank).

ÉQUIPEMENT

Outils requis

1. Perceuse électrique
2. Niveau à bulle
3. Clé (ou clé à douille)
4. Tournevis

Vérification au déballage

1. Confirmez que toutes les pièces de la liste « Contenu de la boîte » sont présentes dans votre colis.
2. Vérifiez que le produit ne présente pas de rayures ou de dommages dus au transport.

En cas de problème, veuillez contacter l'équipe du service client de Giraffe Tools.

Choisir un emplacement de montage

1. Il est recommandé d'installer solidement le support de montage mural sur un mur en béton massif, ou bien de le monter via une planche d'adaptation en bois horizontale fixée en travers des montants muraux en bois. NE PAS le monter uniquement sur des cloisons sèches. La fixation céderait et l'appareil tomberait.
2. **Vérifiez la source d'alimentation:** Choisissez un emplacement proche d'une prise de courant de 120 V. Assurez-vous que le cordon d'alimentation de l'appareil peut atteindre la prise.
3. **Vérifiez le dégagement:** Assurez-vous qu'il y a suffisamment d'espace autour de l'appareil pour tirer le tuyau et accéder aux accessoires.

NOTE CRITIQUE DE MONTAGE :

Hauteur: Installez le support de sorte que le bas de l'aspirateur soit à environ 47 pouces (1,2 m) au-dessus du sol. Cette hauteur est optimale pour le système de rétractation automatique.
Solidité: Le mur et les fixations doivent pouvoir supporter un minimum de 66 lb (30 kg).

Installer le support de montage mural

1. Une fois l'emplacement de votre enrouleur choisi, suivez la figure 1 du gabarit de la base murale pour marquer l'emplacement des 4 trous à percer, ou placez la base murale elle-même contre le mur pour marquer l'emplacement des trous de vis.
2. Utilisez un foret de 12 mm de diamètre pour percer les 4 trous marqués. La profondeur du trou est importante. Vous pouvez mesurer une profondeur de 2,6 pouces sur le foret lui-même et la marquer avec un petit morceau de ruban adhésif afin de savoir quand vous avez atteint la profondeur appropriée. L'utilisation d'un foret de la bonne taille garantira une installation sûre. Pour vous assurer que les chevilles murales sont bien ajustées, vous pouvez d'abord percer un trou légèrement plus petit, puis l'agrandir s'il s'avère trop petit.
3. Enfoncez les chevilles murales dans les 4 trous percés à l'aide d'un marteau (non fourni).
4. Placez la base contre le mur, en alignant les chevilles avec les trous désignés dans la base murale. Vissez les vis à l'aide d'un jeu de douilles ou d'un tournevis cruciforme.

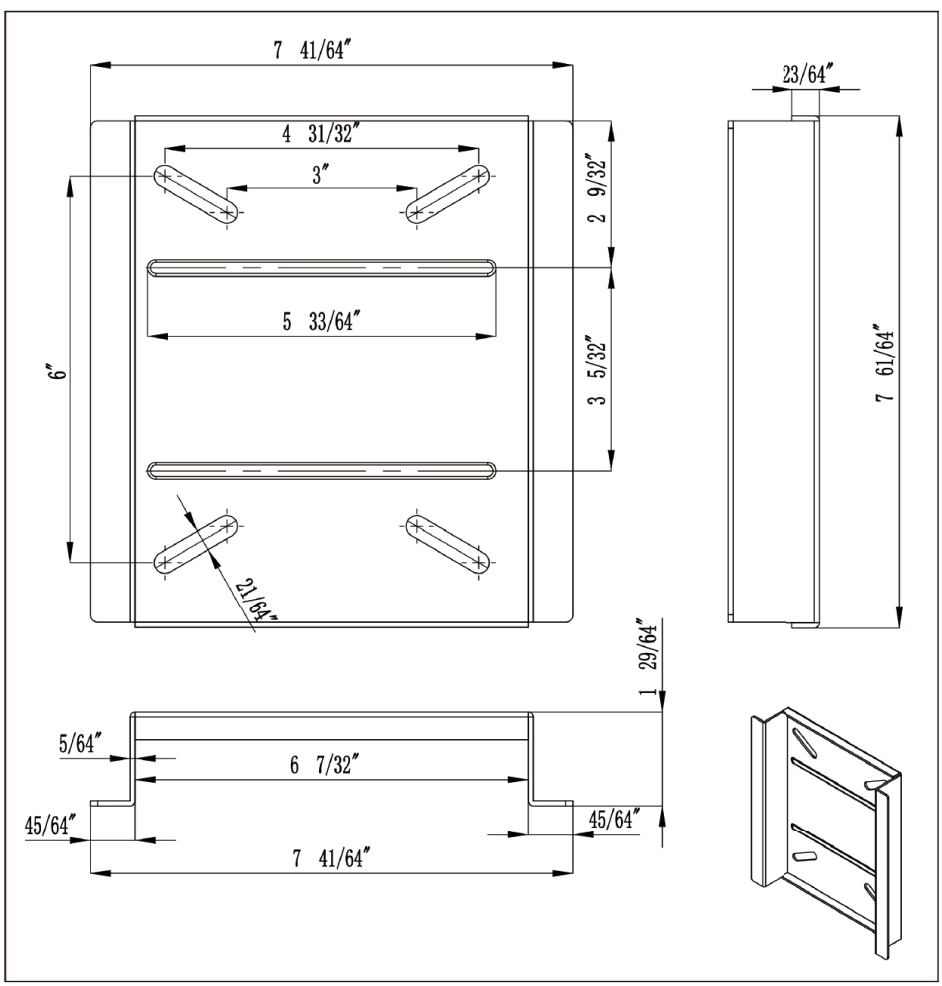

Soulevez délicatement l'unité principale et accrochez-la fermement sur le support de montage mural.

Installer le support de tube

1. Fixez le support de tube (Wand Dock) sur le côté de l'unité principale à l'aide de la vis fournie. Serrez avec le tournevis.

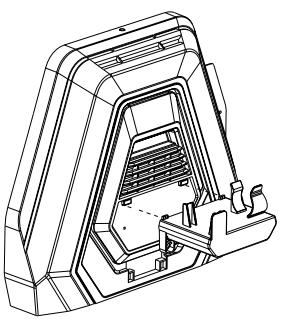

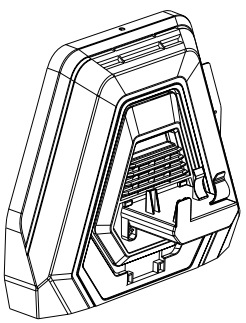

Configuration finale

1. Branchez le cordon d'alimentation principal dans la prise de 120 V.

MODE D'EMPLOI

À propos des têtes d’accessoires

1. **Pour la maison**

- Poignée de commande (Control Handle)
  La poignée ergonomique pour contrôler le tube et les accessoires.

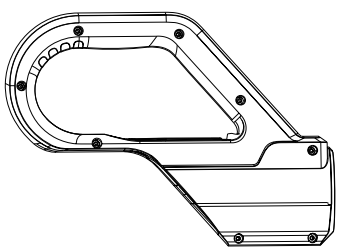

- Tube de rallonge (Extension Wand)

  - Offre une longueur supplémentaire pour nettoyer les sols ou les zones en hauteur.

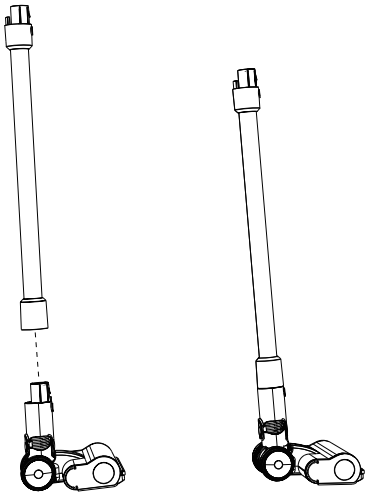

- Brosse de sol motorisée avec LED

  - Les lumières LED intégrées éclairent la poussière fine et les débris, rendant la saleté cachée visible. Idéale pour toutes les surfaces de sols durs.

- Mini-brosse motorisée

  - Une brosse motorisée compacte idéale pour le nettoyage en profondeur des surfaces souples comme les matelas, les canapés et les tissus d'ameublement.

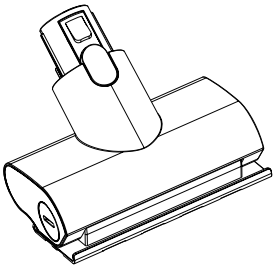

- Outil de toilettage pour animaux

  - Toilette votre animal et capture les poils morts et les squames directement sur son pelage. Les picots brossent en douceur, tandis que l'aspiration élimine les poils avant qu'ils ne se répandent dans votre maison. Brosse et aspire les poils morts et les squames directement sur votre animal.

  - Tout d'abord, fixez le bloc peigne sur la tête de la brosse avant utilisation.
  - Exercez une légère pression lors du brossage. Effectuez des mouvements doux et réguliers, et brossez toujours dans le sens de la pousse du poil. Les poils morts s'accumuleront entre les picots.
  - Appuyez sur le bouton pour rétracter les picots, et les poils accumulés seront aspirés dans le bac à poussière.

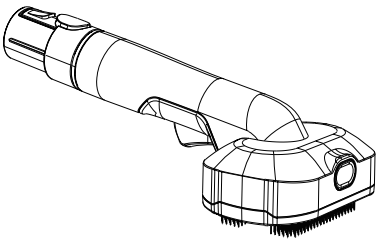

2. Pour l'intérieur de la voiture

- Suceur plat avec LED

  - Son design long et fin permet d'atteindre les coins étroits et les espaces restreints. La LED intégrée éclaire les zones sombres comme sous les sièges ou dans les vide-poches latéraux.

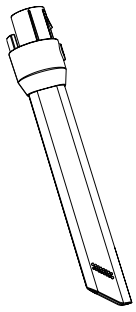

- Outil combiné 2-en-1

  - Un outil polyvalent. Utilisez la buse large pour les surfaces planes comme les tapis de sol de voiture, ou abaissez la brosse pour dépoussiérer les grilles d'aération et les tableaux de bord.

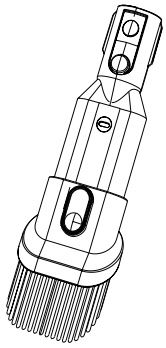

✦ Connexion et retrait de la poignée de commande ✦

Lors de l'utilisation d'accessoires de sol (comme la brosse de sol motorisée avec LED), nous recommandons de fixer la poignée de commande (Control Handle) pour une meilleure ergonomie et un meilleur contrôle.

1. Pour connecter la poignée de commande

- Détachez la télécommande de la poignée du tuyau.
- Faites glisser la poignée de commande dans la poignée du tuyau jusqu'à ce qu'elle s'enclenche solidement.
- Fixez la télécommande sur la poignée de commande.
- Vous pouvez maintenant y connecter directement le tube de rallonge ou d'autres accessoires.

2. **Pour retirer la poignée de commande**

- Retirez la télécommande de la poignée de commande.
- Maintenez enfoncé le bouton de déverrouillage de la poignée de commande.
- Tout en maintenant le bouton, faites glisser la poignée de commande hors de la poignée du tuyau.

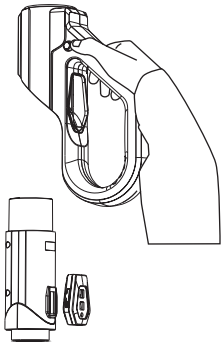

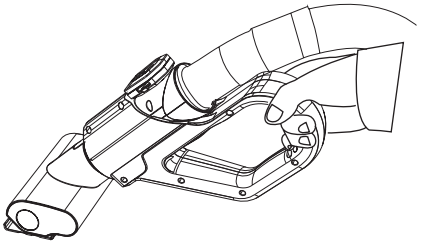

Conseil de pro : Lors de l'utilisation d'accessoires portatifs (comme la mini-brosse motorisée), vous pouvez installer la poignée de commande à l'envers (vers l'arrière) pour une meilleure maniabilité.

3. **Extension et rétractation du tuyau électrique**

- Extension du tuyau

  - Saisissez fermement le tuyau flexible lui-même (le tube nervuré) et tirez-le à la longueur souhaitée à un rythme régulier.

AVERTISSEMENT!ÉVITEZ LES DOMMAGES : Ne tirez JAMAIS le tuyau en tenant la poignée du tuyau (la partie à laquelle la télécommande se fixe) ou la poignée de commande. Tirer sur la poignée exercera une contrainte extrême sur la connexion et pourrait la casser ou la détacher du tuyau.

Tirez toujours sur le tuyau flexible lui-même.

- Rétractation électrique

  - Appuyez sur le bouton de rétractation de l'unité principale ou de la télécommande pour rétracter automatiquement le tuyau.
  - Pour suspendre la rétractation : Pendant la rétractation, une traction courte et douce sur le tuyau mettra le moteur en pause.

Remarque! Assurez-vous que le tuyau n'est ni plié ni emmêlé avant de le rétracter. Si le tuyau est emmêlé, la rétractation pourrait s'arrêter.

Démarrage de l’aspirateur

Appuyez sur le bouton d'alimentation de l'unité principale ou de la télécommande pour allumer l'aspirateur.Lorsqu'il est allumé, l'aspiration principale et tout outil motorisé connecté (comme la brosse de sol motorisée avec LED ou la mini-brosse motorisée) s'activent simultanéme.Appuyez à nouveau sur le bouton d'alimentation pour éteindre l'aspirateur.

Voyants lumineux de l’unité principale

1. **Indicateur d'alimentation/d'état**

- Rouge fixe : En veille
- Vert fixe : Sous tension

2. **Indicateur de rétractation du tuyau**

- Éteint : Fonctionnement normal
- Vert fixe : La fonction de rétractation électrique est active

3. **Indicateur de réservoir d'eau plein**

- Éteint : Fonctionnement normal
- Rouge clignotant : Le réservoir d'eau est plein et doit être vidé

4. **Indicateur de surcharge**

- Éteint : L'aspirateur est allumé, mais n'est pas sous charge (ex. au ralenti)
- Vert fixe : Fonctionnement normal
- Rouge clignotant : Charge anormale détectée (ex. un blocage ou une surcharge du moteur)

ENTRETIEN ET MAINTENANCE

1. **Vidage du réservoir à poussière**

- Repérez les deux loquets (poignées) sur le côté de l'unité principale.
- Tirez les deux loquets vers le haut pour libérer le réservoir.
- Videz tout le contenu du réservoir et essuyez-le pour le nettoyer.

2. Entretien du filtre

- Le filtre est situé à l'intérieur du réservoir.

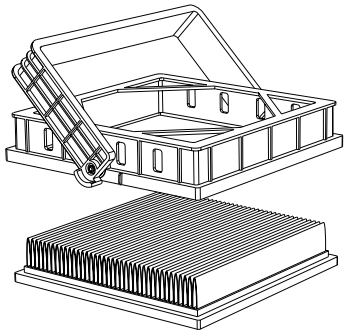

Pour une utilisation à sec

- Vérifiez le filtre HEPA préinstallé tous les 15 à 30 jours (la fréquence dépend de l'utilisation).
- Tapotez le filtre pour le nettoyer. En cas de lavage, utilisez uniquement de l'eau claire.
- **CRITIQUE:** Le filtre doit être **100% COMPLÈTEMENT SEC** avant d'être réinstallé. Un filtre humide causera des dommages.

AVERTISSEMENT ! - Pour une utilisation humide (aspiration de liquides)

- Le filtre HEPA préinstallé est UNIQUEMENT POUR L'ASPIRATION À SEC.
- L'utilisation du filtre HEPA pour aspirer des liquides détruira le filtre et peut causer de graves dommages au moteur.

Pour utiliser le mode humide

- Vous **DEVEZ** retirer le filtre HEPA.
- Vous **DEVEZ** installer le filtre en mousse (l'éponge noire) à la place.
- Videz toujours le réservoir immédiatement après avoir aspiré des liquides.

3. Remplacement de la pile de la télécommande

- Faites glisser le tiroir de la pile situé sur le côté de la télécommande pour le sortir.
- Remplacez la pile par une neuve. Assurez-vous que la polarité (côté +) est correcte.
- Repoussez le tiroir jusqu'à ce qu'il s'enclenche avec un clic.

4. Appairage de la télécommande

Si la télécommande perd la connexion, vous devrez peut-être la réappairer.

- Branchez l'unité principale dans la prise de courant.
- Dans les 5 secondes suivant le branchement, appuyez sur n'importe quel bouton de la télécommand.
- L'appairage est réussi lorsque tous les voyants de l'unité principale clignotent en vert 3 fois.

5. Entretien général et stockage

- La poussière dans le réservoir doit être nettoyée à temps, surtout après une aspiration humide.
- Après utilisation, rangez l'aspirateur et tous ses accessoires dans un endroit frais et sec.

DÉPANNAGE

PROBLÈME	CAUSE PROBABLE	SOLUTION
L'unité ne s'allume pas	La prise de courant ne fonctionne pas.	Vérifiez votre disjoncteur. Testez la prise avec un autre appareil.
	La fiche d'alimentation n'est pas complètement insérée.	Assurez-vous que la fiche d'alimentation est complètement insérée dans la prise.
	L'interrupteur d'alimentation est éteint.	Appuyez sur le bouton d'alimentation de l'unité principale ou de la télécommande.
Aspiration faible ou nulle	Le réservoir à poussière est plein.	Videz le réservoir à poussière.
	Le filtre est bouché ou sale.	Nettoyez le filtre. Assurez-vous que le filtre est 100 % sec avant de le réinstaller.
	Le mauvais filtre est installé.	AVERTISSEMENT : Utilisez le filtre en mousse pour l'aspiration humide et le filtre HEPA pour l'aspiration à sec. Utiliser le mauvais filtre entraînera une perte d'aspiration et endommagera le moteur.
	Il y a un blocage dans le tuyau, le tube de rallonge ou l'accessoire.	Déconnectez le tuyau et les accessoires. Cherchez et éliminez tout blocage.
La télécommande ne fonctionne pas	La pile est épuisée.	Remplacez la pile de la télécommande.
	La télécommande n'est pas appairée à l'unité principale.	Réappairez la télécommande. (Voir la section « Appairage de la télécommande » pour les instructions).
Le tuyau ne se rétracte pas	L'outil motorisé (ex. la brosse de sol ou la mini-brosse) est bloqué ou coincé par un objet.	L'unité s'est arrêtée par mesure de protection. Coupez immédiatement l'alimentation. Déconnectez l'outil et retirez l'obstruction (ex. des cheveux sur le rouleau-brosse).
	L'outil motorisé a été déconnecté en cours d'utilisation.	L'unité s'est arrêtée par mesure de protection. Coupez l'alimentation. Assurez-vous que l'outil est fermement connecté avant de redémarrer.
	L'outil motorisé peut présenter un court-circuit.	Arrêtez immédiatement l'utilisation. Veuillez contacter le service client.

GARANTIE

Chez Giraffe Tools, nous effectuons des tests rigoureux sur chaque machine avant sa sortie d'usine et réalisons un test de durée de vie sur chaque millier de machines pour garantir qu'elles résisteront à de nombreuses années d'utilisation au-delà de la période de garantie.

En plus de nos tests approfondis, nous offrons une **garantie de 24 mois** sur tous les nouveaux produits originaux Giraffe Tools. Les conditions suivantes s'appliquent :

1. Giraffe Tools garantit ses produits contre les défauts de pièces et de matériaux pour une période de 24 mois à compter de la date d'achat d'origine. Veuillez noter que cette garantie ne s'applique pas aux produits acquis d'occasion.

2. Toutes les périodes de garantie commencent à la date d'achat et sont non transférables.

3. La garantie se limite à la fourniture d'un remplacement ou d'un remboursement sans frais pendant la période spécifiée, à condition que les conditions ci-dessus soient remplies et que la preuve d'achat originale soit présentée.

4. Pour les réclamations de garantie liées à la qualité, les articles seront remplacés par un nouvel article de valeur égale lorsqu'il est disponible. Dans les cas où un remplacement n'est pas disponible ou n'est pas souhaité, Giraffe Tools offrira un remboursement complet.

5. Les garanties sur tous les remplacements suivent le même délai de garantie de 24 mois que l'article défectueux d'origine. Les garanties sur les produits entièrement remboursés seront annulées après le déblocage du remboursement.

Processus:

- Les acheteurs doivent fournir une preuve d'achat suffisante.
- Giraffe Tools doit documenter ce qui se passe lorsque les acheteurs tentent de résoudre le problème du produit.
- Une preuve visible illustrant le défaut, telle que des photos ou des vidéos, est requise.
- Il peut être nécessaire de retourner un article pour une inspection de qualité.
- Pour les articles défectueux que Giraffe Tools demande de retourner, les garanties sur ces remplacements sont annulées si le mauvais article est retourné à Giraffe Tools ou si l'article défectueux n'est pas retourné.

Preuve d'achat valide:

- Numéro de commande pour les achats en ligne effectués via Giraffe Tools ou les revendeurs agréés de Giraffe Tools.
- Facture de vente indiquant une description du produit ainsi que son prix.

Non couvert par la garantie:

- Achats effectués auprès de revendeurs non autorisés.
- Modifications non effectuées ou non autorisées par les revendeurs agréés de Giraffe Tools.
- Produits sans preuve d'achat suffisante.
- Produits d'occasion (de seconde main).
- Articles dont la période de garantie a expiré.
- Dommages causés par une mauvaise utilisation des produits, y compris, mais sans s'y limiter, un stockage inapproprié, des chutes, des températures extrêmes, l'eau et une utilisation incorrecte des appareils.

PRODUITS RECOMMANDÉS



Enrouleur de tuyau rétractable de 5/8" 60-115 pi



Enrouleur de tuyau rétractable de 1/2" 78-155 pi



Enrouleur de tuyau d'air rétractable



Grandfalls Nettoyeur haute pression



Grandfalls Nettoyeur haute pression, 65 pi



Flexibles de pression 25-100pi



Chariot de dévidoir de tuyau 150-250pi



Tuyau hybride avec poignée pivotante 2.5-100pi



Tuyau de jardin personnalisé 6-100pi

Scannez le code pour visiter le magasin Giraffe Tools sur Amazon.com

Scannez le code pour visiter giraffetools.com

Scannez le code pour rejoindre notre groupe Facebook

Si vous êtes intéressé par les produits ci-dessus, vous pouvez visiter giraffetools.com ou rechercher Giraffe Tools sur Amazon.

LAISSEZ-NOUS FAIRE LE TRAVAIL DIFFICILE

Pour acheter les produits Giraffe Tools et plus encore, visitez giraffetools.com ou recherchez Giraffe Tools sur Amazon.com.

Complétez votre inscription en ligne pour une EXTENSION DE GARANTIE DE 100 JOURS

giraffetools.com

contact@giraffetools.com

+1 (833)583-0881
(9h - 17h) HNE

ASPIRADORA GRANDSTORM E-RETRACT PRO

MODELO GDHE1
SKU GDHE1VM01

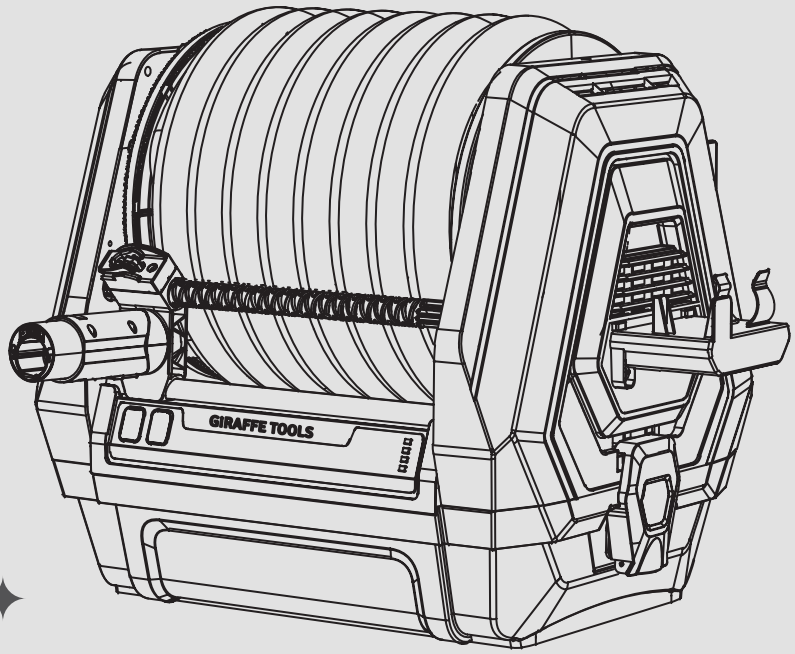

Lea antes de usar y guarde para futura referencia.

Para obtener más información, visite giraffetools.com o comuníquese con nuestro servicio de atención al cliente enviando un correo electrónico a contact@giraffetools.com.

WE'LL DO THE HEAVY LIFTING

GIRAFFE TOOLS

CONTENIDO DEL MANUAL

Instrucciones importantes de seguridad - 42

Información del producto ---------- 45

Qué hay en la caja ---------- 46

Equipamiento ---------- 47

Cómo usar ---------- 49

Mantenimiento y cuidado ---------- 53

Problemas ---------- 55

Garantía ---------- 57

Productos recomendados ---------- 58

INSTRUCCIONES IMPORTANTES DE SEGURIDAD

Lea todas las instrucciones antes de usar este aparato

Al usar un aparato eléctrico, siempre se deben seguir precauciones básicas.

¡ADVERTENCIA! INSTRUCCIONES CRÍTICAS DE SEGURIDAD

Para reducir el riesgo de incendio, descarga eléctrica, lesiones graves o daños al producto, DEBE seguir estas advertencias críticas:

1. **PELIGRO DE DESCARGA ELÉCTRICA:** Esta es una aspiradora para uso EN SECO/HÚMEDO. Para evitar daños en el motor y descargas eléctricas, DEBE usar el filtro correcto:

- PARA ASPIRADO EN SECO - DEBE usar el filtro HEPA.
- PARA ASPIRADO EN HÚMEDO - DEBE retirar el filtro HEPA e instalar el filtro de espuma (esponja negra).
- NUNCA use el filtro HEPA para aspirar líquidos. Esto destruirá el filtro, anulará la garantía y puede causar un peligro eléctrico grave.

2. **PELIGRO DE CAÍDA:** Esta unidad es pesada (aprox. 60 lb / 27 kg). Para evitar lesiones graves o daños al producto, se recomienda instalar el soporte de montaje en pared firmemente en una pared de concreto sólido o, alternativamente, montarlo a través de una tabla adaptadora de madera horizontal fijada a lo largo de los montantes de madera de la pared.

- NO lo monte solo en paneles de yeso (drywall). El montaje fallará y la unidad se caerá.

3. **PELIGRO DE INCENDIO Y EXPLOSIÓN:**

- NO aspire materiales inflamables o combustibles (p. ej., gasolina, líquido para encendedores, queroseno).
- NO aspire polvo fino como cemento, yeso o polvo de paneles de yeso. Esto obstruirá el filtro y quemará el motor.

- NO aspire materiales calientes (p. ej., cenizas calientes, cigarrillos, fósforos).

Seguridad de instalación

- Fuente de alimentación: Instálelo en interiores, en un lugar seco, al alcance de un tomacorriente de 120V. NO use un cable de extensión.

- Espacio libre: Asegúrese de que haya suficiente espacio alrededor de la unidad para que la manguera se retraiga sin doblarse.

Seguridad operativa

- Manos mojadas: NO manipule el enchufe ni el aparato con las manos mojadas.

- Solo para uso en interiores: No lo use al aire libre ni lo exponga a la lluvia.

- Supervisión: No permita que los niños operen la aspiradora o la usen como un juguete. Es necesaria una estrecha supervisión cuando se usa cerca de niños.

- Uso previsto: Use solo como se describe en este manual. Use solo los accesorios recomendados por el fabricante.

- Cable de alimentación: No tire ni transporte por el cable, no use el cable como asa ni tire del cable por bordes afilados. Mantenga el cable alejado de superficies calientes.

- Desconexión: Para desenchufar, tome el enchufe, no el cable.

- Daños: No lo use si el aparato se ha caído, dañado o ha caído al agua. Comuníquese con el servicio al cliente.

- Obstrucciones: No introduzca ningún objeto en las aberturas. No lo use con ninguna abertura bloqueada. Mantenga todas las aberturas libres de polvo, pelusas y cabello.

Advertencias específicas del producto

Herramienta de aseo para mascotas:

- Esta herramienta es solo para uso en animales. No la use en humanos.

- Use con precaución. Deténgase inmediatamente si su mascota muestra signos de angustia. No la use en áreas sensibles (ojos, orejas, cara) o en heridas abiertas.

- Herramientas motorizadas (Cepillo de piso y Mini cepillo motorizado):

  - Mantenga el cabello, la ropa holgada, los dedos y todas las partes del cuerpo alejados del cepillo giratorio.
  - El indicador de sobrecarga (luz roja intermitente) significa que el cepillo está atascado. Apague la energía inmediatamente, desenchufe la unidad y elimine la obstrucción.

- Operación de la manguera:

  - Para evitar daños, NUNCA saque la manguera tirando del conector de la manguera o del mango de control (Control Handle). Tire siempre de la manguera flexible directamente.
  - Retracción: Mantenga las manos y la cara alejadas de la abertura de la manguera durante la retracción. Guíe la manguera para evitar que dé latigazos o se enrede.

- Obstrucciones:

  - No bloquee la entrada de succión durante mucho tiempo, ya que esto sobrecargará y dañará el motor.

Seguridad de mantenimiento y almacenamiento

- Desenchufar: Desenchufe siempre del tomacorriente antes de vaciar el depósito, cambiar filtros o realizar cualquier mantenimiento.

- Modo húmedo: Vacíe y limpie el depósito inmediatamente después de aspirar líquidos para evitar el crecimiento de bacterias y moho.

- Secado del filtro: Al lavar un filtro, asegúrese de que esté 100 % COMPLETAMENTE SECO antes de volver a instalarlo.

- Almacenamiento: Guarde el aparato en un lugar fresco y seco. Los lugares húmedos pueden dañar el aislamiento y los componentes eléctricos.

- Funcionamiento anormal: Si la unidad se calienta, emite un olor a quemado o hace vibraciones anormales, deje de usarla inmediatamente, desenchufe la unidad y comuníquese con el servicio de atención al cliente.

INFORMACIÓN DEL PRODUCTO

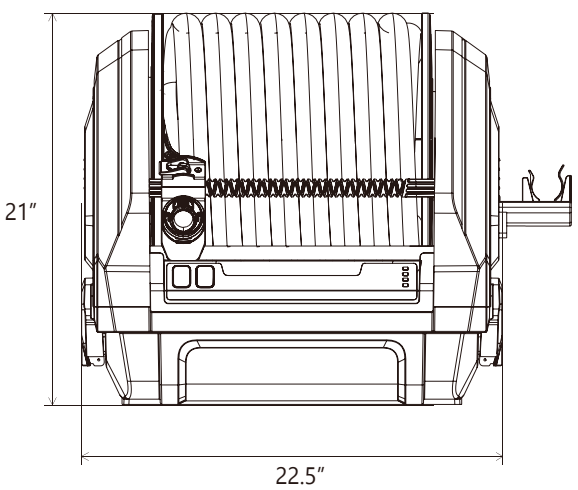

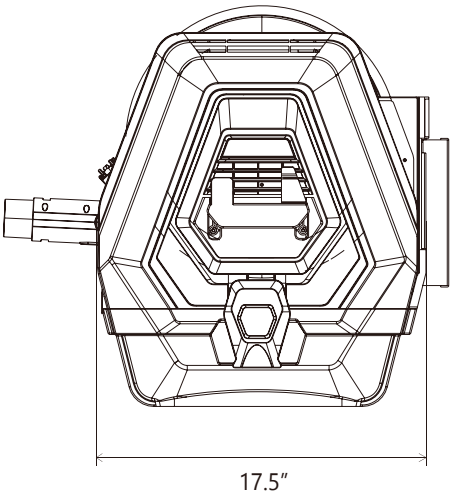

Rendimiento y especificaciones eléctricas	
Elevación máxima de agua	80.3 in H2O (20 kPa)
Capacidad del tanque	5.2 gal (20 L)
Capacidad del tanque de agua	2.6 gal (10 L)
Filtración	HEPA
Potencia nominal	1200 W
Voltaje	120 V/60 Hz
Amperaje	10 A
Control remoto	Sí
Características físicas	
Dimensiones (L × An × Al)	22.5 in x 17.5 in x 21 in (572 mm x 443 mm x 531 mm)
Peso neto	60 lb (27.2 kg)
Longitud de la manguera eléctrica	41 ft (12.5 m)
Longitud del cable de alimentación	6 ft (1.8 m)

QUÉ HAY EN LA CAJA

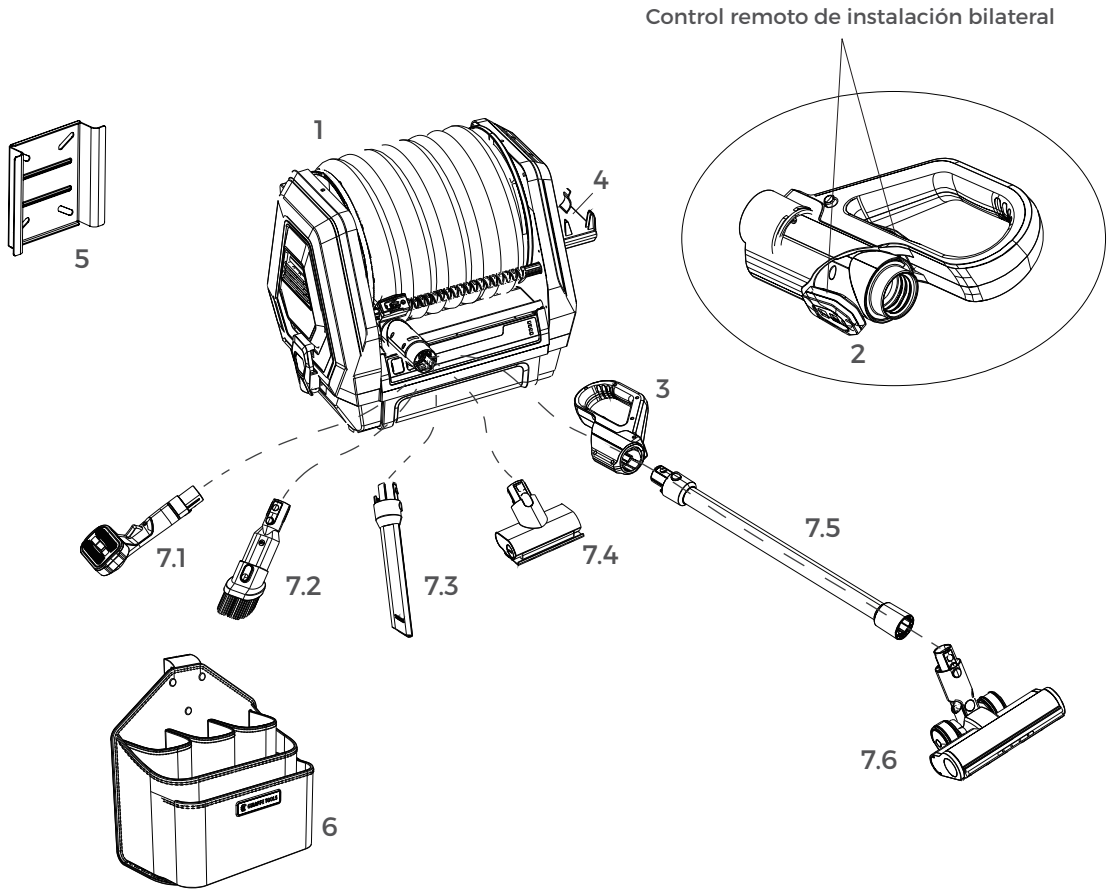

1. Unidad principal (Main Unit)
2. Control remoto (Remote controller)
3. Mango de control (Control Handle)
4. Soporte para el tubo (Wand Dock)
5. Soporte de montaje en pared (Wall Mount Bracket)
6. Bolsa de almacenamiento de accesorios

7. Accesorios:

7.1 Herramienta de aseo para mascotas
7.2 (Pet Grooming Tool)
Herramienta combinada 2 en 1
7.3 (2-in-1 Combination Tool)
Boquilla para rincones con LED
7.4 (Crevice Tool with LED)
7.5 Mini cepillo motorizado (Mini-Motorized Tool)
Tubo de extensión (Extension Wand)
7.6 Cepillo de piso motorizado con LED
(Motorized Floor tool with LED)

Nota: Algunos accesorios se encuentran dentro del depósito de polvo.

EQUIPAMIENTO

Herramientas requeridas

1. Taladro eléctrico
2. Nivel
3. Llave inglesa (o llave de tubo)
4. Destornillador

Verificación al abrir la caja

1. Confirme que todas las piezas de la lista "Qué hay en la caja" estén en su paquete.
2. Compruebe si el producto tiene arañazos o daños de envío.

Si tiene algún problema, comuníquese con el equipo de servicio al cliente de Giraffe Tools.

Elegir una ubicación de montaje

1. Se recomienda instalar el soporte de montaje en pared firmemente en una pared de concreto sólido o, alternativamente, montarlo a través de una tabla adaptadora de madera horizontal fijada a lo largo de los montantes de madera de la pared. NO lo monte solo en paneles de yeso. El montaje fallará y la unidad se caerá.
2. **Comprobar la fuente de alimentación:** Elija una ubicación cerca de un tomacorriente de 120V. Asegúrese de que el cable de alimentación de la unidad pueda llegar al tomacorriente.
3. **Comprobar el espacio libre:** Asegúrese de que haya suficiente espacio alrededor de la unidad para sacar la manguera y acceder a los accesorios.

NOTA CRÍTICA DE MONTAJE:

Altura: Instale el soporte de modo que la parte inferior de la aspiradora quede aproximadamente a 47 in (1.2 m) por encima del suelo. Esta altura es óptima para el sistema de retracción automática.
Fuerza: El perno de la pared y el montaje deben soportar un mínimo de 66 lbs (30 kg).

Instalar el soporte de montaje en pared

1. Una vez elegida la ubicación, siga la figura 1 de la plantilla de la base de pared para marcar la ubicación de los 4 orificios para perforar, o coloque la base de pared misma en la pared para marcar la ubicación de los orificios de los tornillos.
2. Use una broca de 12 mm de diámetro para perforar los 4 orificios marcados. La profundidad del orificio es importante. Puede elegir medir una profundidad de 2.6 in en la broca misma y marcarla con un pequeño trozo de cinta adhesiva para saber cuándo ha perforado la profundidad adecuada. El uso de una broca del tamaño correcto garantizará una instalación segura de la base de pared. Para asegurarse de que los anclajes de pared tengan un ajuste seguro, puede perforar primero un orificio ligeramente más pequeño y luego agrandarlo si resulta demasiado pequeño.
3. Introduzca los anclajes de pared en los 4 orificios perforados.
4. Coloque la base en la pared, alineando los anclajes de pared con los orificios designados. Atornille los tornillos con una llave de tubo o un destornillador Phillips.

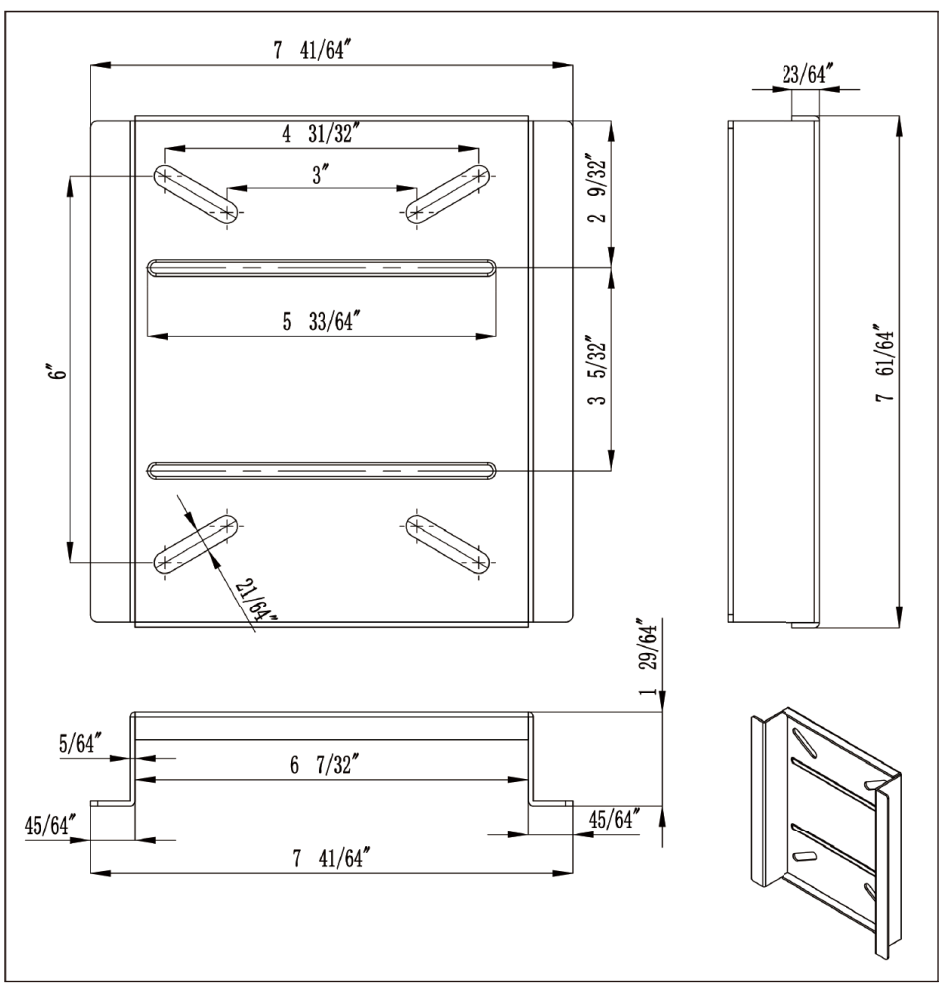

Levante con cuidado la unidad principal y cuélguela firmemente en el soporte de montaje en pared.

Instalar el soporte para el tubo (Wand Dock)

1. Fije el soporte para el tubo al costado de la unidad principal usando el tornillo provisto. Apriete con el destornillador.

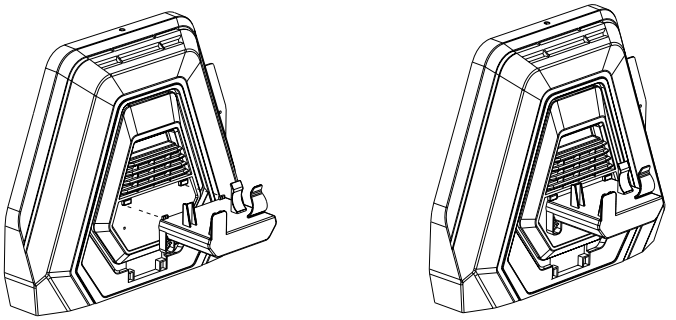

Configuración final

1. Enchufe el cable de alimentación principal en el tomacorriente de 120V.

CÓMO USAR

Acerca de los cabezales de los accesorios

1. Para el hogar

- Mango de control (Control Handle)
  El agarre ergonómico para controlar el tubo y los accesorios.

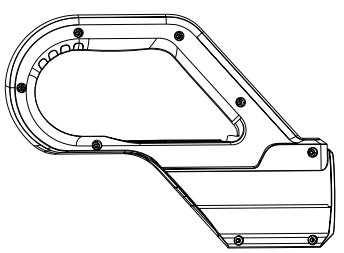

- Tubo de extensión

  - Proporciona longitud adicional para limpiar pisos o áreas de gran alcance.

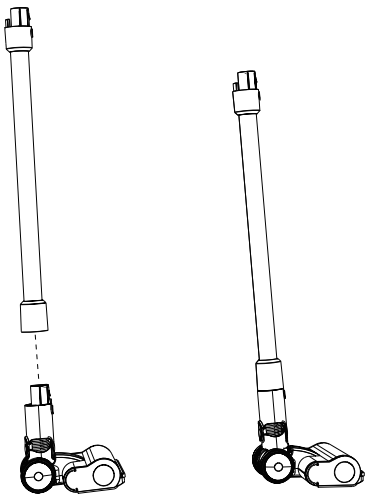

- Cepillo de piso motorizado con LED

  - Las luces LED integradas iluminan el polvo fino y los escombros, haciendo visible la suciedad oculta. Ideal para todas las superficies de pisos duros.

- Mini cepillo motorizado

  - Un cepillo eléctrico compacto ideal para la limpieza profunda de superficies blandas como colchones, sofás y tapicería.

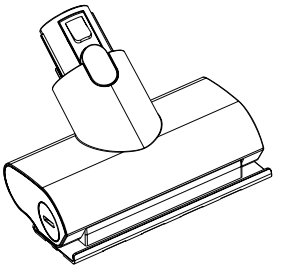

- Herramienta de aseo para mascotas

  - Asea a su mascota y captura el pelo suelto y la caspa directamente de su pelaje. Las cerdas cepillan suavemente, mientras que la succión elimina el pelo antes de que se caiga por toda su casa. Asea y aspira el pelo suelto y la caspa directamente de su mascota.

  - Primero, fije el bloque del peine al cabezal del cepillo antes de usarlo.
  - Aplique una ligera presión al cepillar. Realice pasadas suaves y uniformes, y cepille siempre en la dirección del crecimiento del pelo. El pelo suelto se acumulará entre las cerdas.
  - Presione el botón para retraer las cerdas y el pelo acumulado será aspirado hacia el depósito de polvo.

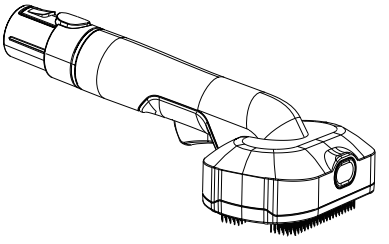

2. **Para el interior del automóvil**

- Boquilla para rincones con LED

  - El diseño largo y delgado llega a rincones estrechos y huecos angostos. El LED integrado ilumina áreas oscuras como debajo de los asientos o en los bolsillos laterales.

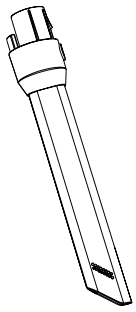

- Herramienta combinada 2 en 1

  - Una herramienta multiusos. Use la boquilla ancha para superficies planas como alfombrillas de automóvil o deslice el cepillo hacia abajo para quitar el polvo de las rejillas de ventilación y los tableros.

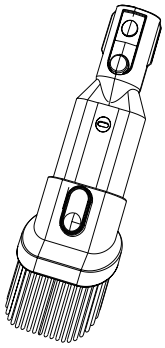

✦ Conexión y extracción del mango ✦

Cuando use accesorios para el piso (como el cepillo de piso motorizado con LED), recomendamos colocar el mango (Control Handle) para mejorar la ergonomía y el control.

1. **Para conectar el mango**

- Separe el control remoto de la empuñadura de la manguera.
- Deslice el mango en la empuñadura de la manguera hasta que encaje firmemente en su lugar de forma segura.
- Monte el control remoto en el mango.
- Ahora puede conectar el tubo de extensión u otros accesorios directamente.

2. Para quitar el mango

- Quite el control remoto del mango.
- Mantenga presionado el botón de liberación en el mango.
- Mientras sostiene el botón, deslice el mango fuera de la empuñadura de la manguera.

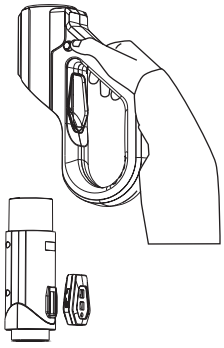

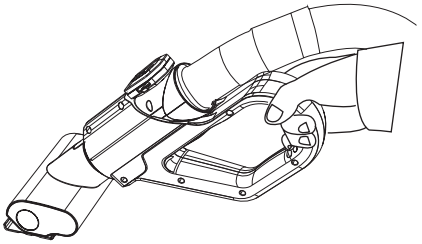

Consejo profesional: Cuando use accesorios de mano (como el mini cepillo motorizado), puede instalar el mango al revés para una mejor maniobrabilidad.

3. Extensión y retracción de la manguera eléctrica

- Extensión de la manguera

  - Sujete firmemente la manguera flexible en sí (el tubo acanalado) y tire de ella hasta la longitud deseada a un ritmo constante.

¡ADVERTENCIA!NUNCA saque la manguera sujetando la empuñadura de la manguera (la parte a la que se fija el control remoto) o el mango. Tirar de la empuñadura pondrá una tensión extrema en la conexión y puede hacer que se rompa o se separe de la manguera. Tire siempre de la manguera flexible directamente.

- Retracción eléctrica

  - Presione el botón de retracción en la unidad principal o el control remoto para retraer automáticamente la manguera.
  - Para pausar la retracción: Durante la retracción, un tirón corto y suave de la manguera detendrá el motor.

¡Nota! Asegúrese de que la manguera no tenga torceduras ni enredos antes de retraerla. Si la manguera está enredada, puede hacer que se detenga la retracción.

Encendido de la aspiradora

Presione el botón de encendido en la unidad principal o el control remoto para encender la aspiradora.Cuando se enciende, tanto la succión principal como cualquier herramienta motorizada conectada se activarán simultáneamente.Presione el botón de encendido nuevamente para apagar la aspiradora.

Luces indicadoras de la unidad principal

1. **Indicador de encendido/estado**

- Rojo sólido: En espera (Standby)
- Verde sólido: Encendido (Power On)

2. **Indicador de retracción de la manguera**

- Apagado: Funcionamiento normal
- Verde sólido: La función de retracción eléctrica está activa

3. **Indicador de agua llena**

- Apagado: Funcionamiento normal
- Rojo intermitente: El tanque de agua está lleno y necesita ser vaciado

4. **Indicador de sobrecarga**

- Apagado: La aspiradora está encendida, pero no bajo carga (por ejemplo, inactiva)
- Verde sólido: Funcionamiento normal
- Rojo intermitente: Carga anormal detectada (por ejemplo, un bloqueo o sobrecarga del motor)

MANTENIMIENTO Y CUIDADO

1. **Vaciado del depósito de polvo**

- Ubique los dos pestillos (asas) en el costado de la unidad principal.
- Tire hacia arriba de ambos pestillos para liberar el tanque.
- Vacíe todo el contenido del tanque y límpielo con un paño.

2. Mantenimiento del filtro

- El filtro se encuentra dentro del tanque.

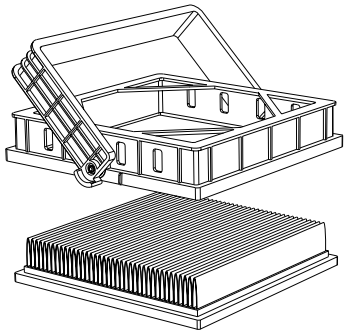

Para uso en seco

- Revise el filtro HEPA preinstalado cada 15-30 días (la frecuencia depende del uso).
- Golpee suavemente el filtro para limpiarlo. Si lo lava, use solo agua limpia.
- CRÍTICO: El filtro debe estar **100 % COMPLETAMENTE SECO** antes de volver a instalarlo. Un filtro húmedo causará daños.

¡ADVERTENCIA! - Para uso en húmedo

- El filtro HEPA preinstalado es SOLO PARA ASPIRADO EN SECO.
- Usar el filtro HEPA para aspirar líquidos destruirá el filtro y puede causar daños severos al motor.

Para usar el modo húmedo

- **DEBE** quitar el filtro HEPA.
- **DEBE** instalar el filtro de espuma (la esponja negra) en su lugar.
- Vacíe siempre el tanque inmediatamente después de aspirar líquidos.

3. Reemplazo de la batería del control remoto

- Deslice la bandeja de la batería hacia afuera desde el costado del control remoto.
- Reemplace la batería por una nueva. Asegúrese de que la polaridad (lado +) sea correcta.
- Vuelva a deslizar la bandeja hacia adentro hasta que haga clic.

4. Emparejamiento del control remoto

Si el control remoto pierde la conexión, es posible que deba volver a emparejarlo.

- Enchufe la unidad principal en el tomacorriente.
- Dentro de los 5 segundos de enchufarlo, presione cualquier botón en el control remoto.
- El emparejamiento es exitoso cuando todas las luces indicadoras en la unidad principal parpadean en verde 3 veces.

5. Mantenimiento general y almacenamiento

- El polvo en el depósito debe limpiarse a tiempo, especialmente después de aspirar en húmedo.
- Después del uso, guarde la aspiradora y todos los accesorios en un lugar fresco y seco.

PROBLEMAS

PROBLEMA	CAUSA PROBABLE	SOLUCIÓN
La unidad no enciende	El tomacorriente no funciona.	Verifique su disyuntor. Pruebe el tomacorriente con otro dispositivo.
	El enchufe no está insertado completamente.	Asegúrese de que el enchufe esté completamente insertado en el tomacorriente.
	El interruptor de encendido está apagado.	Presione el botón de encendido en la unidad principal o el control remoto.
Succión débil o nula	El depósito de polvo está lleno.	Vacíe el depósito de polvo.
	El filtro está obstruido o sucio.	Limpie el filtro. Asegúrese de que el filtro esté 100% seco antes de reinstalarlo.
	Se ha instalado el filtro incorrecto.	ADVERTENCIA: Use el filtro de espuma para aspirar en húmedo y el filtro HEPA para aspirar en seco. Usar el filtro incorrecto causará pérdida de succión y dañará el motor.
	Hay un bloqueo en la manguera, tubo de extensión o accesorio.	Desconecte la manguera y los accesorios. Revise y elimine cualquier bloqueo.
El control remoto no funciona	La batería está agotada.	Reemplace la batería en el control remoto.
	El control remoto no está emparejado con la unidad principal.	Vuelva a emparejar el control. (Consulte la sección "Emparejamiento" para obtener instrucciones).
La manguera no se retrae	La herramienta motorizada está atascada por un objeto.	La unidad se ha detenido por protección. Apague la energía de inmediato. Desconecte la herramienta y elimine la obstrucción.
	La herramienta motorizada se desconectó durante el uso.	La unidad se ha detenido por protección. Apague la energía. Asegúrese de que la herramienta esté bien conectada antes de reiniciar.
	La herramienta motorizada puede tener un cortocircuito.	Deje de usar inmediatamente. Póngase en contacto con el servicio al cliente.

GARANTÍA

En Giraffe Tools, realizamos pruebas rigurosas en cada máquina antes de que salga de fábrica y realizamos una prueba de vida útil en cada mil máquinas para garantizar que resistirán muchos años de uso más allá del período de garantía.

Además de nuestras pruebas exhaustivas, ofrecemos una **garantía de 24 meses** en todos los productos nuevos originales de Giraffe Tools. Se aplican los siguientes detalles:

1. Giraffe Tools garantiza sus productos contra defectos en piezas y materiales por un período de 24 meses a partir de la fecha de compra original. Tenga en cuenta que esta garantía no se aplica a los productos adquiridos de segunda mano.

2. Todos los períodos de garantía comienzan en la fecha de compra y no son transferibles.

3. La garantía se limita a la provisión de un reemplazo o reembolso sin cargo dentro del período especificado, siempre que se cumplan las condiciones anteriores y se presente el comprobante de compra original.

4. Para reclamos de garantía relacionados con la calidad, los artículos se reemplazarán por un artículo nuevo de igual valor cuando esté disponible. En situaciones en las que un reemplazo no esté disponible o no se prefiera, Giraffe Tools ofrecerá un reembolso completo.

5. Las garantías de todos los reemplazos siguen el mismo plazo de garantía de 24 meses que el artículo defectuoso original. Las garantías de los productos reembolsados por completo se anularán una vez que se libere el reembolso.

Proceso:

- Los compradores deben proporcionar un comprobante de compra suficiente.
- Giraffe Tools debe documentar lo que sucede cuando los compradores solucionan problemas del producto.
- Se requiere prueba visible que represente el defecto, como imágenes o videos.
- Puede ser necesario devolver un artículo para una inspección de calidad.
- Para los artículos defectuosos que Giraffe Tools necesita que se devuelvan, las garantías sobre esos reemplazos se anulan si se devuelve el artículo incorrecto a Giraffe Tools o si el artículo defectuoso no se devuelve.

Comprobante de compra válido:

- Número de pedido de compras en línea realizadas a través de Giraffe Tools o revendedores autorizados de Giraffe Tools.
- Factura de venta que muestra una descripción del producto junto con su precio.

No cubierto por la garantía:

- Compras a revendedores no autorizados.
- Alteraciones no realizadas o autorizadas por los revendedores autorizados de Giraffe Tools.
- Productos sin prueba de compra suficiente.
- Productos de segunda mano.
- Artículos que han expirado su período de garantía.
- Daños por uso indebido de los productos, que incluyen, entre otros, almacenamiento inadecuado, caídas, temperaturas extremas, agua y operación incorrecta de los dispositivos

PRODUCTOS RECOMENDADOS



Carrete de manguera retractil de 5/8" 60-115 pies



Carrete de manguera retractil de 1/2" 78-155 pies



Carrete de manguera de aire retractil



Lavadoras de Presión Grandfalls



Lavadoras de Presión Grandfalls, 65 pies



Mangueras de presión 25-100 pies



Carro para carrete de manguera



Manguera híbrida con agarre giratorio de 2,5 a 100 pies



Manguera de jardín personalizada de 6 a 100 pies

Escanee el código para visitar la tienda Giraffe Tools en Amazon.com

Escanee el código para visitar giraffetools.com

Escanea el código para unirte a nuestro grupo de Facebook.

Si está interesado en los productos anteriores, puede visitar giraffetools.com o buscar Giraffe Tools en Amazon.

HAREMOS EL LEVANTAMIENTO PESADO

Para comprar productos Giraffe Tools y más, visite giraffetools.com o busque Giraffe Tools en Amazon.com.

Completa tu registro en línea para una extensión de garantía de 100 DÍAS

giraffetools.com

contact@giraffetools.com

+1 (833)583-0881

De 9 a.m. a 5 p.m. (horario de EE. UU. del Este)