DK POWER
V2 SERIES
BY MARLON

OPS228-V2

28-TON HYDRAULIC VERTICAL/HORIZONTAL LOG SPLITTER

USER MANUAL

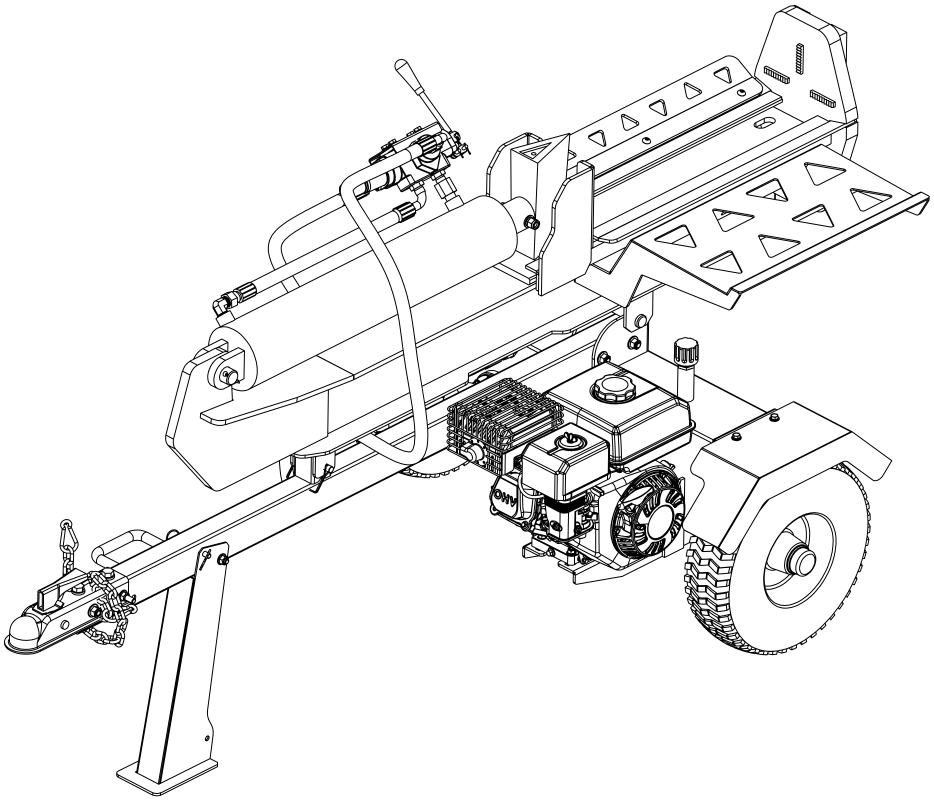

⚠ WARNING

Read and understand the complete User Manual before assembling or using this product. Failure to comprehend and comply with warnings, cautions and instructions for assembly and operation could result in serious injury or death.

NOTE: If you find any damaged or missing parts please call DK2 by Marlon Customer Service or contact us via our website. We will replace any damaged or missing parts to you for free. **Please do not return to the store.**

CUSTOMER SERVICE 1 (888) 277-6960 | WWW.DK2.COM

© 2026 Marlon Recreational Products Ltd. All Rights Reserved.

WARRANTY

PLEASE DO NOT RETURN TO THE STORE.
You have a 1-year warranty and Marlon will replace a defective part for free. Call us at 1 (888) 277-6960 for warranty parts and questions.

WHAT IS COVERED
2-YEAR ENGINE AND 1-YEAR LIMITED MANUFACTURER WARRANTY INCLUDED (RESIDENTIAL)
90-DAY LIMITED WARRANTY (COMMERCIAL)

Marlon Recreational Products Ltd. warrants to the original purchaser that product will be free and clear of manufacturing defects in workmanship and materials under normal use and service for a period of one (1) year from the date of the original purchase. If within one (1) year from the original date of purchase this product fails due to defect in material or workmanship, Marlon will repair, replace, or supply any covered defective part at our option. Manufacturer 1-year parts only warranty no labour for residential use, and 90-day limited warranty no labour for commercial use. Engine 2-year warranty is PARTS and LABOUR for residential use, and 90-day limited warranty PARTS and LABOUR for commercial use.

Upon expiry of one (1) year, Marlon will have no further liability related to the product. Marlon does not authorize any party, including its authorized distributors or dealers, to offer any other warranty on behalf of Marlon Recreational Products Ltd.

SERIAL NUMBERS MUST BE REGISTERED ONLINE AT WWW.DK2.COM, WARRANTY IS NON-TRANSFERABLE AND ONLY APPLIES TO THE ORIGINAL PRODUCT PURCHASER.

Engine — 2-year parts and labour (residential), 90-day parts and labour (commercial)

Manufacturer — 1-year parts only, no labour (residential), 90-day parts only, no labour (commercial)

Please see your Engine Manual for further engine warranty information.

THIS WARRANTY DOES NOT COVER OR APPLY TO:

a) Damage to the product due to misuse, mishandling and abuse

b) Improper installation, maintenance, and storage

c) Expendable parts such as nuts and bolts, pins and springs, wiring and switch components, hydraulic hoses and fittings, cutting teeth, cutting chains, cutting blades, throttles, belts, and tires

d) Normal wear and tear

e) Consequential damage and incidental damages such as damage to persons or property

PROCEDURE FOR OUTDOOR EQUIPMENT WARRANTY

Within the one (1) year warranty period, the purchaser of the product can call **1 (888) 277-6960** or contact us at **www.dk2.com.** Notify us of the claimed defect and provide proof of original purchase. At this time the validity of the claim will be determined, and if approved, replacement parts will be issued. No returned product will be accepted under warranty unless accompanied by an RGA# issues by Marlon Recreational Products Ltd.

DAMAGED FREIGHT

Damage to your product caused by freight mishandling is not covered under warranty. If your freight arrives damaged, **REFUSE** it. **Inspect your product when it arrives,** otherwise if you accept it, you will be responsible for filing any freight claims with the delivery company. Marlon warranty excludes damage to product.

RETURNS BEFORE GAS AND OIL

Follow the return policy from the retailer you purchased the equipment from.

RESOLUTION FOR A DEFECTIVE PRODUCT AFTER GAS AND OIL HAS BEEN ADDED

Call us at **1 (888) 277-6960** between 8am - 4pm EST Monday to Friday.

PLEASE REGISTER YOUR DK2 BY MARLON PRODUCT WITHIN 30 DAYS OF ORIGINAL PURCHASE. SCAN THE QR CODE BELOW OR VISIT WWW.DK2.COM/WARRANTY TO REGISTER YOUR PRODUCT.

TABLE OF CONTENTS

WARRANTY. 2
TECHNICAL SPECIFICATIONS 4

SAFETY. 5
SAFETY CONVENTIONS. 5
IMPORTANT SAFETY INFORMATION 5
FUEL SAFETY. 6
OPERATION SAFETY. 8
HYDRAULIC SAFETY. 9
SAFETY DECALS 10
SAFETY SYMBOLS 11

ASSEMBLY 13
OPENING THE CRATE 13
PACKAGE CONTENTS. 13
STEP 1: WHEELS 14
STEP 2: TOW BAR. 16
STEP 3: SUPPORT FOOT 17
STEP 4: MAIN BEAM 18
STEP 4: ENGINE. 19
STEP 5: FENDERS. 20
STEP 6: CATCH TRAY & GUIDE RAIL. 21
STEP 7: HYDRAULIC SETUP 22

OPERATION. 23
SAFE PRACTICES & GENERAL INFORMATION 23
ADDING ENGINE OIL. 23
ADDING GASOLINE 24
STARTING THE ENGINE 24
RUNNING THE ENGINE. 25
STOPPING THE ENGINE. 26
OPERATOR ZONE. 27
GENERAL INFORMATION. 28
STARTING 28
STOPPING. 28

MAINTENANCE. 28
GENERAL REMARKS, STORAGE, AND CHECKLIST 28
CHANGING THE HYDRAULIC OIL. 29
CHANGING THE HYDRAULIC OIL FILTER 29
RETURN VALVE ADJUSTMENT 30
REGULAR MAINTENANCE CHECKLIST. 31

TROUBLESHOOTING 31
GENERAL REMARKS. 31
TROUBLESHOOTING TABLE 31

PARTS & SCHEMATICS 33
SCHEMATICS 33
PARTS LIST 34

TECHNICAL SPECIFICATIONS

ENGINE	7HP 212cc OHV
TORQUE	8.8 ft.-lbs. (12 Nm) net torque
WHEELS & TIRES	D.O.T. approved 4.80-8 tires
AXLE LENGTH	41” (104.4 cm)
SPLITTING CAPACITY	Ø14” (Ø40.6 cm) diameter x 23.6” (60 cm) length
CYCLE TIME	12 seconds
WEDGE	8.85” (22.5 cm)
COUPLER	2” (5.08 cm)
SPLITTING ACTION	Hydraulic, vertical or horizontal positioning
BEAM	70.3” (178.5 cm)
VALVE	Auto-retracting
HYDRAULIC CYLINDER	Ø5” (Ø12.7 cm) diameter x 33.2” (84.4 cm) length
HYDRAULIC FLOW RATE	10 GPM (37.85 LPM)
HYDRAULIC OIL CAPACITY	12 gal (45.4 L)
COMPATIBLE HYDRAULIC OIL	AW32/AW46 (>32°F/0°C), Automatic Transmission Fluid (<32°F/0°C)
ASSEMBLED DIMENSIONS	83.1” (L) x 39.9” (W) x 41.7” (H) 211.1 cm (L) x 101.3 cm (W) x 105.9 cm (H)
ASSEMBLED WEIGHT	463 lbs (210 kg)
SHIPPING DIMENSIONS	70.9” (L) x 21.65” (W) x 20.5” (H) 180.1 cm (L) x 55 cm (W) x 52.1 cm (H)
SHIPPING WEIGHT	475 lbs (215.5 kg)
WARRANTY	2-year engine, 1-year limited manufacturer (residential) 90-day limited (commercial)

SAFETY

SAFETY CONVENTIONS

⚠ DANGER

This indicates a hazardous situation, which, if not avoided, could result in death or serious injury.

⚠ WARNING

This indicates a hazardous situation, which, if not avoided, could result in minor or moderate injury.

⚠ CAUTION

This information is important in proper use of your machine. Failure to follow this instruction could result in damage to your machine or property.

ADDITIONAL INFORMATION AND POTENTIAL CHANGES

We reserve the right to discontinue, change, and improve our products at any time without notice or obligation to the purchaser. The descriptions and specifications contained in this manual were in effect at printing. Equipment described within this manual may be optional. Some illustrations may not be applicable to your machine.

IMPORTANT SAFETY INFORMATION

⚠ DANGER

EXHAUST CONTAINS CARBON MONOXIDE:



Carbon monoxide (CO) is a poisonous, odourless, colourless gas that can cause serious illness, brain damage, or death. **DO NOT** operate gasoline-powered engines or tools indoors, in garages, basements, or other enclosed spaces. **EVEN WITH VENTILATION,** carbon monoxide (CO) can build up to dangerous or fatal levels. **OPERATE ENGINES AND TOOLS OUTDOORS,** away from air intakes, and with adequate ventilation. If you feel nauseous, have a headache, feel dizzy or drowsy, move to fresh air immediately and seek medical attention.

⚠ DANGER

1 Read and understand the complete User Manual before assembling or using this product. Failure to comprehend and comply with warnings, cautions, and instructions for assembly and operation could result in serious injury or death.



2 **DO NOT** permit children to operate this equipment at any time. **DO NOT** permit others that have not read and understood the complete User Manual to operate this equipment. Operation of power equipment can be dangerous. It is the sole responsibility of the operator to understand the assembly and safe operation of this product.

3 **DO NOT** operate the equipment when under the influence of alcohol, drugs, or medication.

4 **DO NOT** allow a person who is tired or otherwise impaired or not completely alert to operate the equipment.

⚠ DANGER

PERSONAL PROTECTIVE EQUIPMENT: When operating this equipment, it is essential that you wear safety gear including goggles or safety glasses, steel-toed shoes and tight-fitting gloves (no loose cuffs or draw strings). Always wear ear plugs or sound-deafening headphones to protect against hearing loss when operating this equipment.



⚠ CAUTION

DO NOT wear loose fitting clothing or jewelry that can be caught by moving parts of the equipment. Keep clothing and hair away from all moving parts of the equipment.



⚠ DANGER

WORK AREA

1 **DO NOT** operate the equipment on icy, wet, muddy, or otherwise slippery ground. **ONLY** operate your equipment on level ground. **Operating on a slope could cause the equipment to roll over or logs to fall off the equipment,**

which could result in injury.

2 **DO NOT** operate this equipment in an enclosed area. Exhaust fumes from the engine contain carbon monoxide which can be harmful or deadly when inhaled.

3 **DO NOT** move the equipment over hilly or uneven terrain without a tow vehicle or adequate help.

4 Use a tire chock or block on wheels to prevent movement of the equipment while in operation.

5 Operate the equipment in daylight or under good artificial light.

6 Keep the work area free of clutter.

⚠ WARNING

REPAIR AND MAINTENANCE

1 **DO NOT operate the equipment when it is in poor mechanical condition or in need of repair.** Frequently check that all nuts, bolts, screws are tight.

2 **DO NOT** alter the equipment in any manner. Any alteration will void the warranty and could cause the equipment to be unsafe to operate. Perform all recommended maintenance procedures before using the equipment. Replace all damaged or worn parts immediately.

3 **DO NOT** tamper with the engine to run it at excessive speeds. The maximum engine speed is preset by the manufacturer and is within safety limits.

4 Remove the spark plug wire before performing any service or repair on the equipment.

5 **ALWAYS check the level of the engine oil before operation.**

6 Replacement parts must meet manufacturer's specifications.

FUEL SAFETY

⚠ WARNING

Gasoline is a highly flammable liquid. Gasoline also gives off flammable vapor that can be easily ignited and cause a fire or explosion. Never overlook the hazards of gasoline. Always follow these precautions:



1 Never run the engine in an enclosed area or without proper ventilation as the exhaust from the engine contains carbon monoxide, which is an odorless, tasteless, and a deadly poisonous gas.

2 Store all fuel and oil in containers specifically designed and approved for this purpose and keep away from heat and open flame, and out of the reach of children.

3 Replace rubber fuel lines and grommets when worn or damaged and after 5 years of use.

4 Fill the gasoline tank outdoors with the engine off and allow the engine to cool completely. Don't handle gasoline if you or anyone nearby is smoking, or if you're near anything that could cause it to ignite or explode. Reinstall the fuel tank cap and fuel container cap securely.

5 If you spill gasoline, do not attempt to start the engine. Move the machine away from the area of the spill and avoid creating any source of ignition until the gas vapors have dissipated. Wipe up any spilled fuel to prevent a fire hazard and properly dispose of the waste.

6 Allow the engine to cool completely before storing in any enclosure. Never store a machine that has gas in the tank, or a fuel container, near an open flame or spark such as a water heater, space heater, clothes dryer or furnace.

7 Never make adjustments or repairs with the engine running. Shut down the engine, disconnect the spark plug wire, keeping it away from the spark plug to prevent accidental starting, wait 5 minutes before making adjustments or repairs.

8 Never tamper with the engine's governor setting. The governor controls the maximum safe operation speed and

protects the engine. Over-speeding the engine is dangerous and will cause damage to the engine and to the other moving parts of the machine. If required, see your authorized dealer for engine governor adjustments.

9 Keep combustible substances away from the engine when it is hot.

10 Never cover the machine while the muffler is still hot.

11 Do not operate the engine with the air cleaner or the carburetor air intake cover removed. Removal of such parts could create a fire hazard. Do not use flammable solutions to clean the air filter.

12 The muffler and engine become very hot and can cause a severe burn; do not touch.

13 Keep a Class B fire extinguisher on hand when operating this equipment in dry areas as a precautionary measure against possible flying sparks.

14 Drain the fuel tank prior to storage to avoid a potential fire hazard. Store gasoline in an approved, tightly sealed container. Store the container in a cool, dry place.

15 Turn the fuel shut off valve on the engine to the "OFF" position before towing the equipment. Failure to do so may result in flooding the engine.

⚠ CAUTION

IMPORTANT NOTE: This equipment is equipped with an internal combustion engine and should not be used on or near any unimproved forest-covered, brush-covered, or grass-covered land unless the engine's exhaust system is equipped with a spark arrester meeting applicable local or state laws (if any). If a spark arrester is used, it should be maintained in effective working order by the operator. In the state of California a spark arrester is required by law. Other states have similar laws. Federal laws apply on federal lands. A spark arrester muffler is available as an accessory at your nearest engine dealer. Always check legal requirements in your area.

⚠ CAUTION

TOWING SAFETY

1 **DO NOT** carry any cargo or wood on the equipment.

2 **DO NOT** allow anyone to sit or ride on the equipment.

3 Disconnect the equipment from the towing vehicle before operating it.

4 Use care when backing up with the equipment in tow to avoid jack-knifing.

5 **DO NOT exceed 25 mph (40 km/h) when towing your equipment.** Towing the equipment at speeds higher than 25 mph (40 km/h) could result in loss of control, damage to the equipment, serious injury or death. Adjust towing speed for terrain and conditions. Be extra cautious when towing over rough terrain.

⚠ WARNING

PROPER MAINTENANCE AND STORAGE

1 Keep machine, attachments, and accessories in safe working condition.

2 Check engine mounting bolts and other hardware before each use for proper tightness. **NEVER** operate your log splitter in poor mechanical condition or when in need of repair. Be sure all safety guards and shields are in proper position. These safety devices are for your protection.

3 **NEVER** store the equipment with fuel in the fuel tank inside a building where ignition sources are present, such as hot water and space heaters, clothes dryers and the like. Allow the engine to cool before storing in any enclosure.

4 If the fuel tank is to be drained, do this outdoors.

5 **NEVER** tamper with safety devices. Check their proper operation regularly.

⚠ WARNING

CALIFORNIA PROPOSITION 65: Engine exhaust, some of its constituents and certain product components contain or emit chemicals known to the State of California to cause cancer and birth defects or other reproductive harm. For more information visit **www.P65Warnings.ca.gov.**

OPERATION SAFETY

Operate the equipment from within the operator zone as shown in the diagram below.

⚠ DANGER

FAILURE TO OPERATE THE EQUIPMENT IN THIS POSITION CAN RESULT IN SERIOUS INJURY OR DEATH.

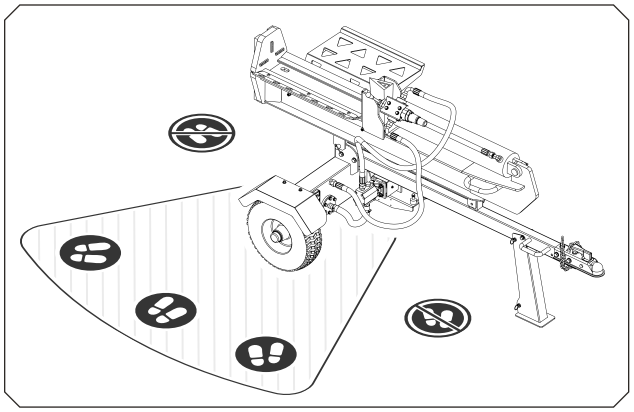

⚠ DANGER

1. **Make sure the operator knows how to stop and disengage the equipment before operating.**
2. **DO NOT place hands in the splitting area of the equipment while splitting is in motion. Serious injury or death could result.**
3. **DO NOT** straddle or step over the equipment during operation.
4. **DO NOT** move the equipment while the engine is running.
5. **NEVER leave the equipment unattended while the engine is running.** Shut off the engine if you are leaving the equipment for a short period of time.
6. Avoid contact with the muffler and other hot areas of the engine during operation or after running to prevent burns.

⚠ WARNING

1. **NEVER** place your hands, feet, or any part of your body on or between moving parts of the log splitter, including, but not limited to, the wedge, beam, or engine while the equipment is running.
2. Keep your face and body back from the splitting area of the equipment to avoid accidental bounce back of any material.
3. If the equipment should start making an unusual noise or vibration, immediately stop the engine. After the machine has come to a complete stop proceed as follows:
    1. Remove the spark plug wire(s) and wait for all moving parts to come to a complete stop.
    2. Inspect for any damage.
    3. Repair or replace any damaged parts before restarting and operating the machine.
4. Exercise caution to avoid slipping or falling.
5. Stop the engine when leaving the operating position, and when making any repairs, adjustments and inspections.
6. Take all possible precautions as recommended by the manufacturer when leaving the machine unattended.
7. Keep all guards and safety devices in place and operating properly. Do not operate the machine if all safety guards are not in place.
8. **DO NOT** overload or attempt to split material beyond the splitting capacity noted on “Technical Specifications” on page 4.
9. Only use accessories approved for this machine by the manufacturer. Read, understand, and follow all instructions provided with the approved accessory.
10. Only operate the equipment in good daylight. Do not operate this equipment at night or in dark areas where your vision may be impaired.

11 Use extreme caution when reversing or pulling the machine towards you. **NEVER** move the machine while it is running.

12 **DO NOT** tamper with the engine's governor setting. The governor controls the maximum safe operation speed and protects the engine. Over-speeding the engine is dangerous and will cause damage to the engine and to the other moving parts of the machine.

13 Start the engine according to the manufacturer's instructions. Keep hands and feet away from the splitting components on the equipment.

14 **DO NOT** operate while under the use of alcohol, drugs, or medication. A clear mind is essential for safety.

15 When feeding material into this equipment, be extremely careful that pieces of metal, rocks, or other foreign objects are not included. Personal injury or damage to the equipment could result.

16 **DO NOT** allow any part of the engine, especially around the cooling fins and muffler, to become clogged with processed material, leaves, oil, grease or any other combustible material.

17 **DO NOT** operate the engine if air cleaner or cover over carburetor air-intake is removed, except for adjustment. Non-removal of such parts could create a fire hazard.

HYDRAULIC SAFETY

⚠ WARNING

The hydraulic system and mechanical components of this equipment requires careful inspection prior to every use. Be sure to replace frayed, kinked, cracked, or otherwise damaged hydraulic hoses or hydraulic components.

1 Check for hydraulic fluid leaks by passing a piece of paper or cardboard underneath or over the area of the leak. **DO NOT** check for leaks with your hands. Pressurized fluid can have enough force to penetrate skin and cause serious injury or death.

2 Seek professional medical attention immediately if injured by escaped hydraulic fluid. Serious infection or reaction can develop if medical treatment is not administered immediately.

3 Relieve all pressure by shutting off the engine and waiting for all moving parts to come to a stop. Then move the valve control handle back and forth.

4 **DO NOT** remove the cap from the hydraulic tank while the log splitter is running. The tank could contain hot oil under pressure which could result in serious injury.

5 **DO NOT** adjust the hydraulic valve. The pressure relief valve on the log splitter is preset at the factory. Only a qualified service technician should perform this adjustment.

SAFETY DECALS

The purpose of safety decals and symbols is to attract your attention to possible dangers. The safety symbols, and their explanations, deserve your careful attention and review in order to safely operate this machine. The safety warnings do not eliminate any danger, the purpose of these warnings is to bring awareness to the dangers of the machine. The instructions or warnings they give are not substitutes for proper accident prevention measures and care while using the product.

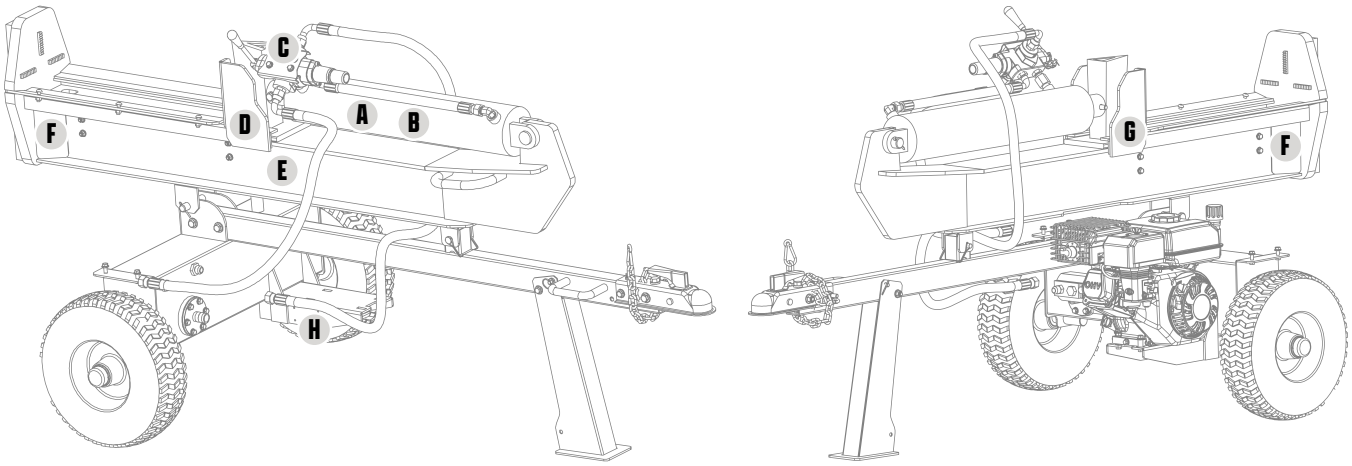

	LABEL	DESCRIPTION
A		Pinch Point - Keep Away Hydraulic Cylinder
B		Cutting Hazard Hydraulic Cylinder
C	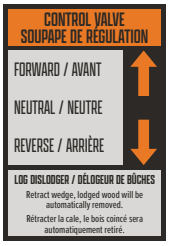	Splitting Controls Control Valve
D		Single Operator Warning Below Control Valve

	LABEL	DESCRIPTION
E		General Safety Warnings Main Frame - Operator Side
F		Keep Hands Away Pinch Points - Both Sides
G		California Prop 65 Opposite to Control Valve
H	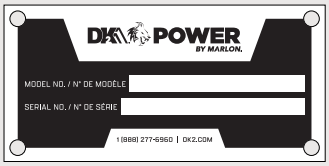	Serial Plate Engine Floor

SAFETY SYMBOLS

Some of the following symbols may be used on the equipment, others will be seen throughout the user manual. Please study them and their meaning as they all apply to the equipment. Following these safety symbols allows the safe operation of the equipment.

SYMBOL	DESCRIPTION
	**READ USER MANUAL:** To reduce the risk of injury, the user must first read and understand the user manual included with the unit before operating.
	**EAR PROTECTION:** Always wear ear protection while operating this equipment to protect from noise and flying debris.
	**EYE PROTECTION:** Always wear eye protection while operating this equipment to protect from flying debris, including safety goggles and/or full face shield.

SYMBOL	DESCRIPTION
	**FOOT PROTECTION:** Always wear safety shoes or heavy boots when operating this equipment.
	**GLOVES:** Always wear nonslip, heavy-duty protective gloves when operating this equipment.
	**CHILDREN AND BYSTANDERS:** Never permit children to operate this equipment at any time. Never permit others that have not read and understood the complete user manual to operate this equipment. Keep bystanders away from the operating area.
	**CARBON MONOXIDE:** Carbon monoxide (CO) is a poisonous, odourless, colourless gas that can cause serious illness, brain damage, or death. DO NOT operate gasoline-powered engines or tools indoors, in garages, basements, or other enclosed spaces.
	**FLAMMABLE MATERIAL:** Gasoline is a highly flammable liquid. Gasoline also gives off flammable vapor that can be easily ignited and cause a fire or explosion.
	**DANGER ALERT:** Indicates a hazardous situation, which, if not avoided, will result in death or serious injury.
	**PINCH POINT — FEET:** This equipment has multiple points where your feet can get caught and severely injured. Keep away from moving parts at all times.
	**PINCH POINT — HANDS:** This equipment has multiple points where your hands can get caught and severely injured. Keep away from moving parts at all times.
	**TURN OFF THE ENGINE BEFORE LEAVING:** Never leave this equipment powered on while unattended.
	**FLYING OBJECTS:** This equipment may throw material during operation, be cautious of flying objects.
	**HOT SURFACES:** This equipment is equipped with an engine, that, when running, will get hot. Avoid touching the engine during operation, after operation, and ensure the engine is completely cooled before touching or performing maintenance on the equipment.
	**LOG HANDLING:** Always handle logs from the rounded side, not the flat sides.

SYMBOL	DESCRIPTION
	**LOG PLACEMENT:** Never place the log sideways on this equipment, always split along the grain of the wood.
	**LEVEL GROUND:** Never operate this equipment on angled ground, the operating area should always have level ground.
	**KEEP AWAY FROM IGNITION SOURCES:** This equipment should never be operated or stored near any ignition source.
	**OPERATOR ZONE:** Only operate within the operator zone noted on “Operation Safety” on page 8.

ASSEMBLY

OPENING THE CRATE

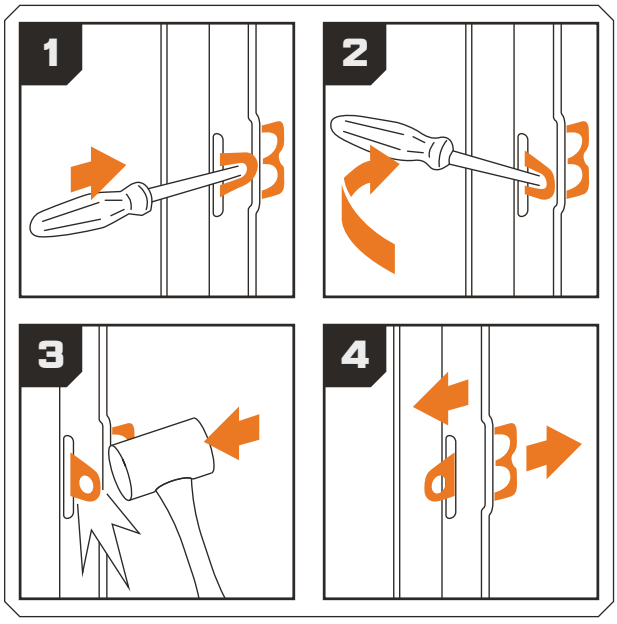

PACKAGE CONTENTS

Your unit comes partially assembled, please see the following package contents shown.

NOTE: Upon inspection of parts, if you find any missing or damaged parts please call Marlon at **1 (888) 277-6960** or contact us via our website at **www.dk2.com. Please do not return to the store.**

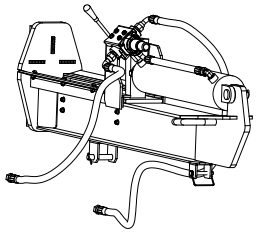

MAIN BEAM & CYLINDER ASSEMBLY

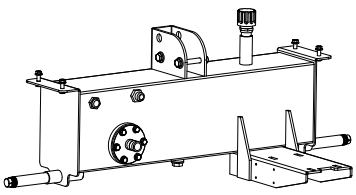

HYDRAULIC TANK & AXLE WELDMENT

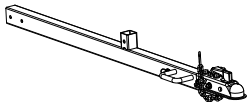

TOW BAR & COUPLER

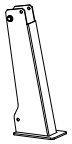

SUPPORT FOOT



WHEELS

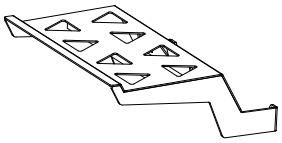

CATCH TRAY

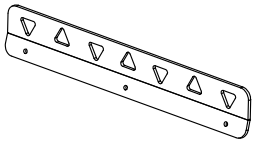

GUIDE RAIL

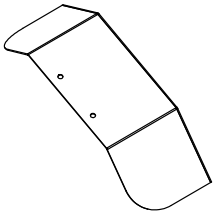

FENDER

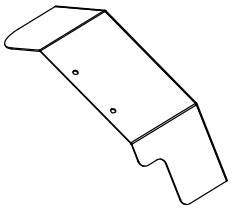

FENDER (NOTCHED)

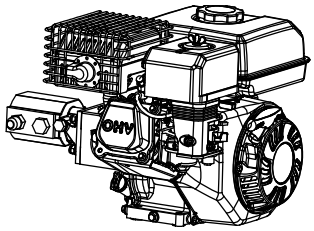

ENGINE

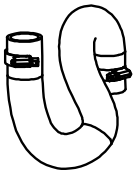

STEEL WIRE-REINFORCED HOSE

STEP 1: WHEELS

REQUIRED COMPONENTS & TOOLS:

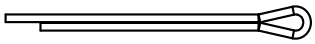

[A1] COTTER PIN Ø3.5 x 35 • 2X

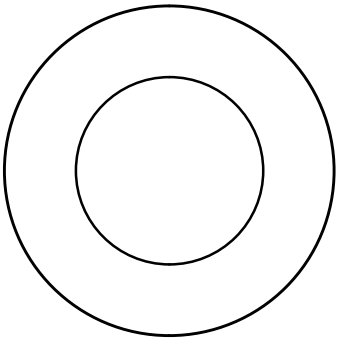

[A2] FLAT WASHER Ø24 • 4X

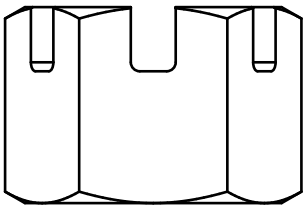

[A3] CASTLE NUT M24 • 2X

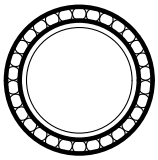

[A4] TAPERED ROLLER BEARING
L44643 • 4X

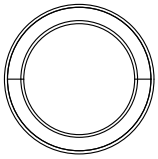

[A5] BEARING END CAP
2X



[A6] TIRE
4.80-8 • 2X



WRENCH/SOCKET
36 mm (M24)



TORQUE WRENCH
36 mm (M24)

Install the Wheels [A6] to the Hydraulic Tank and Axle Weldment in the following order: Ø24 Flat Washer [A2], Tapered Roller Bearing [A4], Wheel [A6], Tapered Roller Bearing [A4], Ø24 Flat Washer [A2], M24 Castle Nut [A3], Ø3.5 x 35 Cotter Pin [A1], Bearing End Cap [A5].

A1	2X	COTTER PIN Ø3.5 X 35	
A2	4X	FLAT WASHER Ø24	
A3	2X	CASTLE NUT M24	
A4	4X	TAPERED ROLLER BEARING L44643	
A5	2X	BEARING END CAP	
A6	2X	TIRE 4.80-8	

⚠ NOTICE

CASTLE NUT INSTALLATION: Before installing the cotter pin, it's recommended to torque the castle nut to seat the bearings properly, then back off slightly to allow smooth wheel rotation, then re-tighten slowly until the opening is visible for the cotter pin installation.

⚠ NOTICE

BEARING END CAP: Use a rubber mallet to seat the bearing end cap in place once installation is complete.

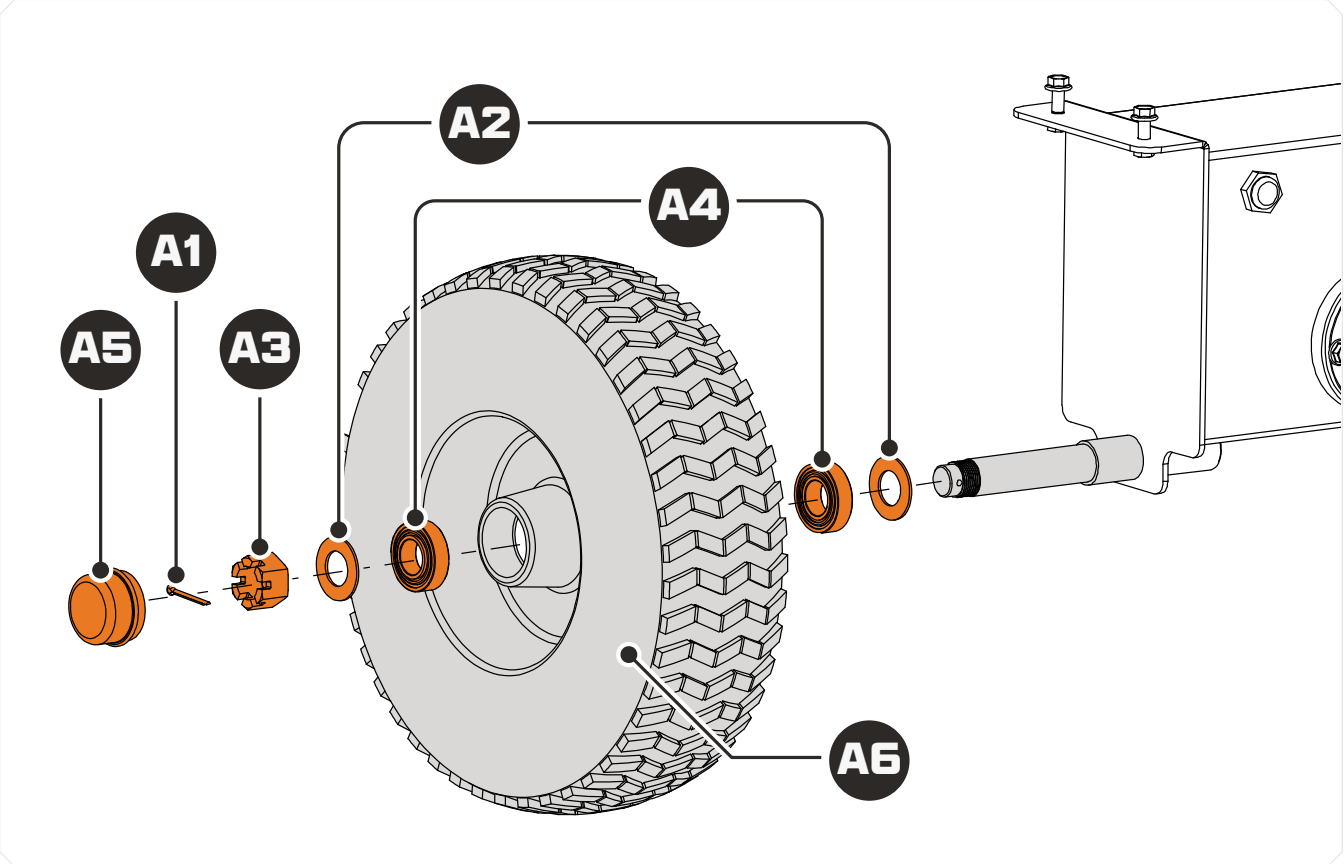

STEP 2: TOW BAR

REQUIRED COMPONENTS & TOOLS:

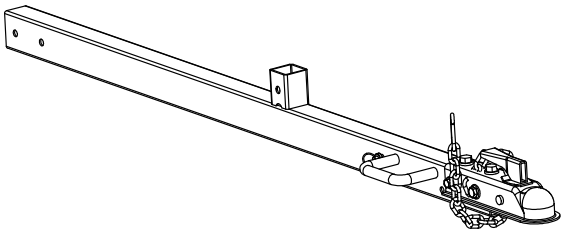

[B1] TOW BAR 1X

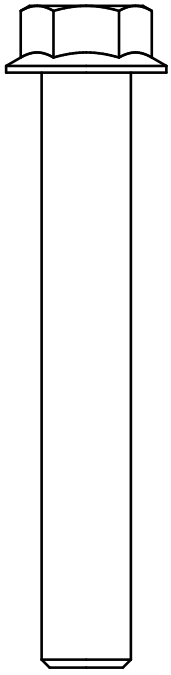

[B2] HEX FLANGE BOLT M12 x 80 • 2X

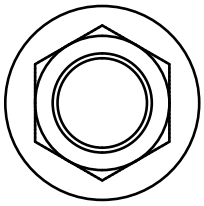

[B3] HEX FLANGE LOCK NUT M12 • 2X



WRENCH/SOCKET
19 mm (M12)



TORQUE WRENCH
19 mm (M12)

Fasten the Tow Bar [B1] to the Hydraulic Tank and Axle Weldment with two M12 x 80 Hex Flange Bolts [B2] and two M12 Hex Flange Lock Nuts [B3].

B1	1X	TOW BAR	
B2	2X	HEX FLANGE BOLT M12 X 80	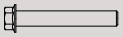
B3	2X	HEX FLANGE LOCK NUT M12	

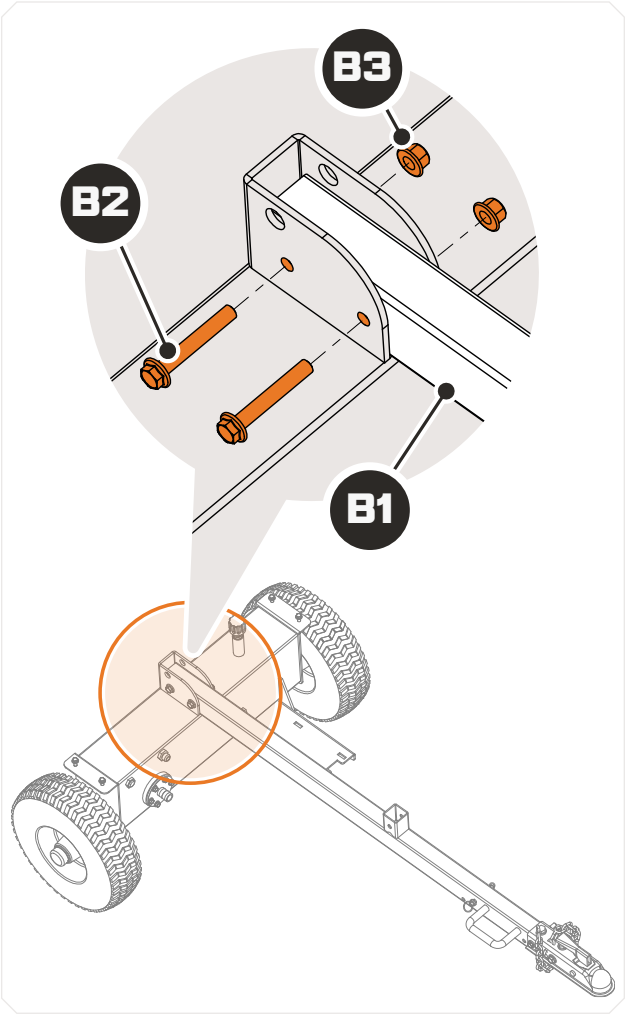

STEP 3: SUPPORT FOOT

REQUIRED COMPONENTS & TOOLS:

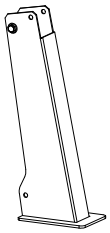	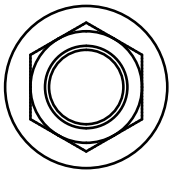
[C1] SUPPORT FOOT 1X	**[C3] HEX FLANGE LOCK NUT** M10 • 1X
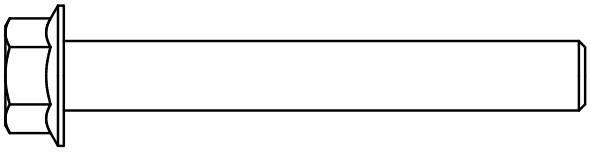	
[C2] HEX FLANGE BOLT M10 x 75 • 1X	
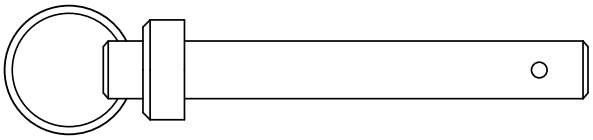	
[C4] QUICK-RELEASE PIN Ø10 x 70 • 1X	
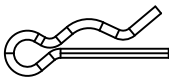	
[C5] R-CLIP Ø2.5 x 35 • 1X	

	
WRENCH/SOCKET 15 mm (M10)	**TORQUE WRENCH** 15 mm (M10)

Lift the Tow Bar up and secure the Support Foot [C1] in place with one M10 x 75 Hex Flange Bolt [C2], one M10 Hex Flange Lock Nut [C3], one Ø10 x 70 Quick-Release Pin [C4], and one Ø2.5 x 35 R-Clip [C5].

C1	1X	SUPPORT FOOT	
C2	1X	HEX FLANGE BOLT M10 X 75	
C3	1X	HEX FLANGE LOCK NUT M10	
C4	1X	QUICK-RELEASE PIN Ø10 X 70	
C5	1X	R-CLIP Ø2.5 X 35	

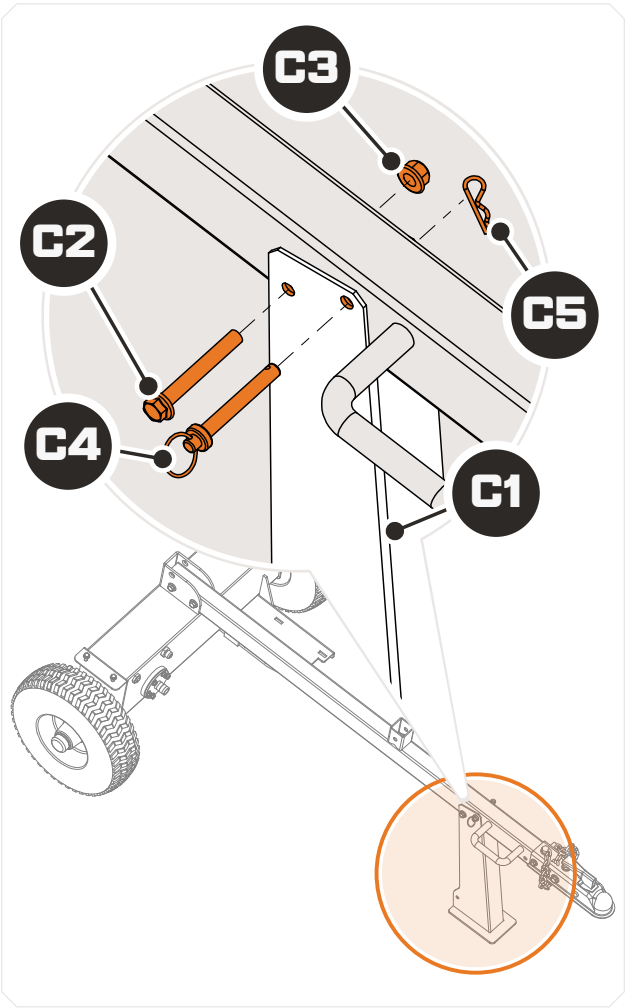

STEP 4: MAIN BEAM

⚠ CAUTION

The Main Beam is very heavy and should be **lifted by a minimum of two (2) or more people,** or by other means such as a hoist, lift, etc. Failure to follow this precaution could result in personal injury or damage to the equipment or property.

REQUIRED COMPONENTS & TOOLS:

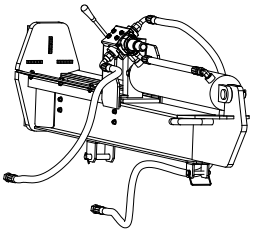

[D1] MAIN BEAM 1X

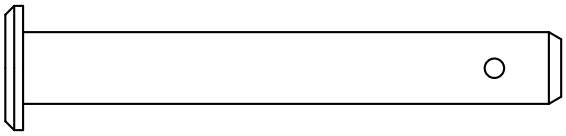

[D2] BEAM LIFT PIN 1X

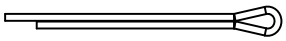

[D3] COTTER PIN
Ø3.5 x 35 • 1X

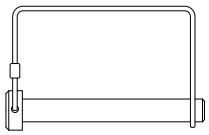

[D4] SQUARE D-PIN
Ø10 x 80 • 1X

Lift the Main Beam and Cylinder Assembly [D1] above the Tow Bar, and secure in place with one Beam Lift Pin [D2] and Ø3.5 x 35 Cotter Pin [D3] near the Hydraulic Tank and Axle Assembly, and one Ø10 x 80 Square D-Pin [D4] further up the Tow Bar.

D1	1X	MAIN BEAM & CYLINDER ASSEMBLY	
D2	1X	BEAM LIFT PIN	
D3	1X	COTTER PIN Ø3.5 X 35	
D4	1X	SQUARE D-PIN Ø10 X 80	

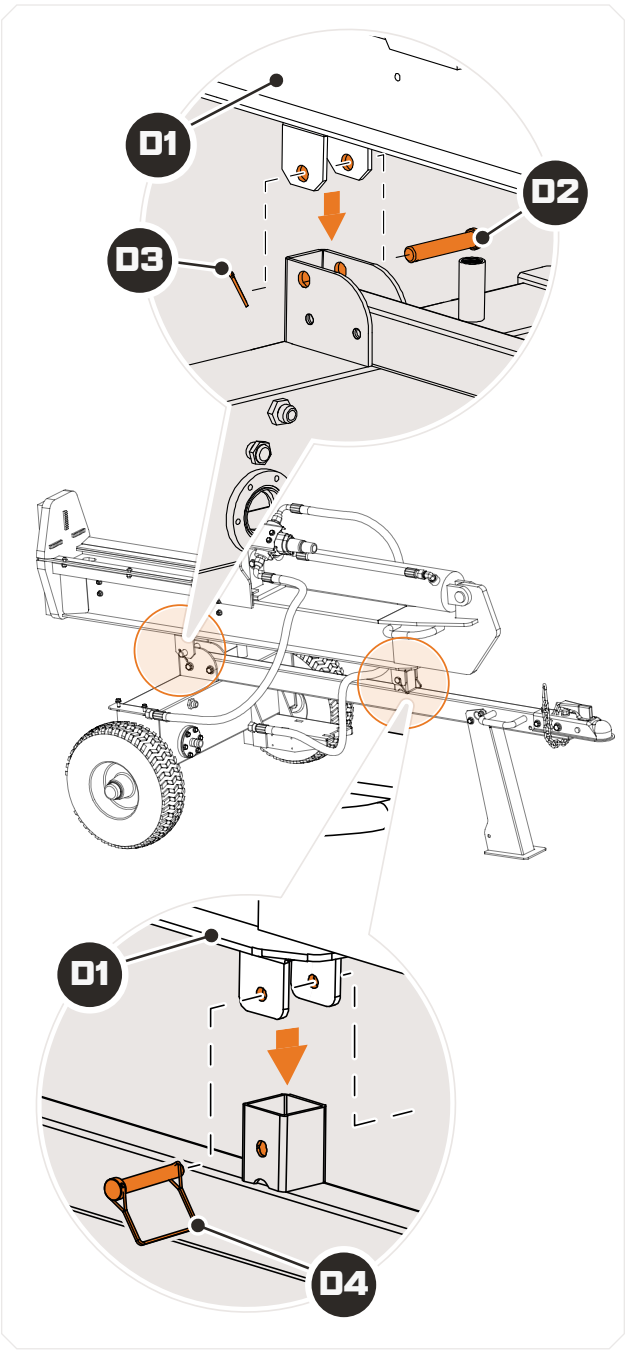

⚠ NOTICE

The Square D-Pin holds the Log Splitter in the horizontal operation position. If you wish to operate in the vertical position, release and remove the Square D-Pin and lift the Main Beam Assembly upward.

STEP 4: ENGINE

⚠ CAUTION

The Engine is a heavy, complex piece of equipment, and **should be lifted with at least two (2) people**. Failure to follow this precaution could result in personal injury or damage to the engine or equipment.

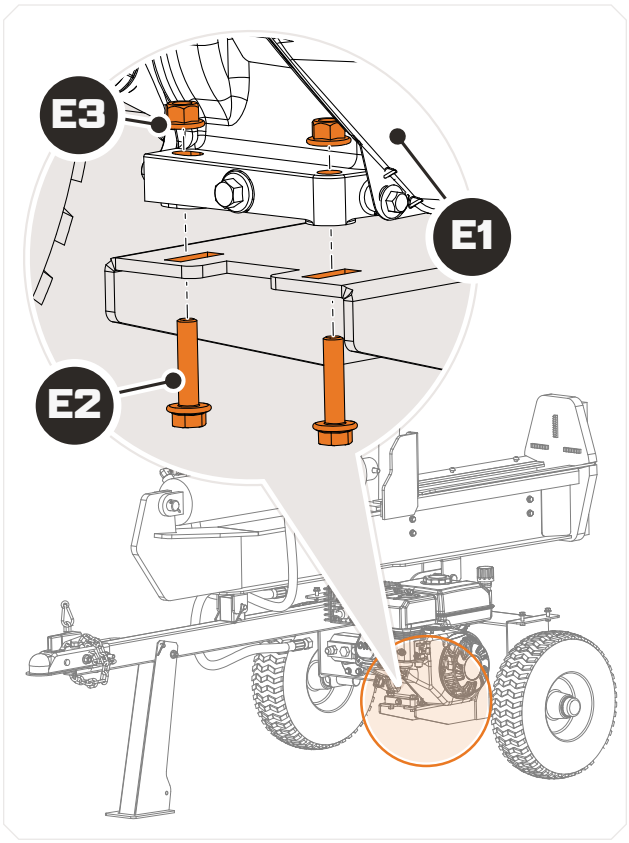

REQUIRED COMPONENTS & TOOLS:

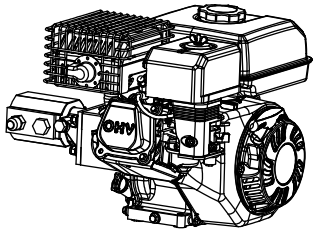	
[E1] ENGINE	1X
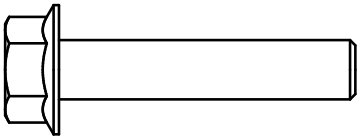	
[E2] HEX FLANGE BOLT	M8 x 40 • 4X
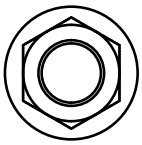	
[E3] HEX FLANGE NUT M8 • 4X	

	
WRENCH/SOCKET 13 mm (M8)	**TORQUE WRENCH** 13 mm (M8)

Mount the Engine [E1] onto the Engine Mounting Plate located on the Hydraulic Tank and Axle Assembly and secure in place with four M8 x 40 Hex Flange Bolts [E2] and four M8 Hex Flange Lock Nuts [E3].

E1	1X	ENGINE	
E2	4X	HEX FLANGE BOLT M8 X 40	
E3	4X	HEX FLANGE LOCK NUT M8	

STEP 5: FENDERS

REQUIRED COMPONENTS & TOOLS:

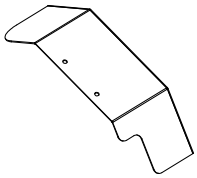	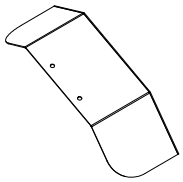
[F1] FENDER (NOTCHED) 1X	**[F2] FENDER** 1X
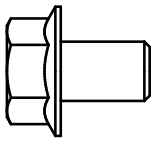	
[F3] HEX FLANGE BOLT M8 x 12 • 4X	

	
WRENCH/SOCKET 13 mm (M8)	**TORQUE WRENCH** 13 mm (M8)

1 Install the Notched Fender [F1] on the engine side of the equipment using two M8 x 12 Hex Flange Bolts [F3].

⚠ NOTICE

The engine-side fender is notched to accommodate the space required by the engine.

2 Install the other Fender [F2] on the opposite side of the equipment using two M8 x 12 Hex Flange Bolts [F3].

F1	1X	FENDER (NOTCHED)	
F2	1X	FENDER	
F3	4X	HEX FLANGE BOLT M8 X 12	

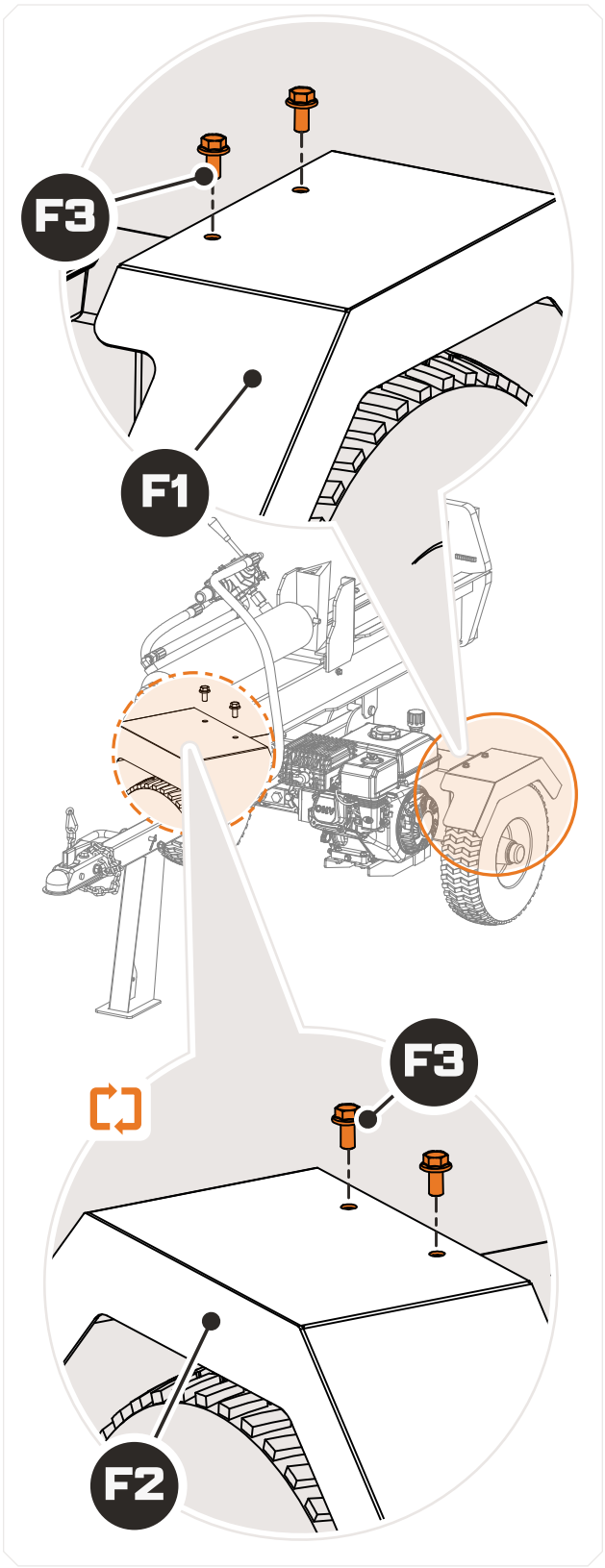

STEP 6: CATCH TRAY & GUIDE RAIL

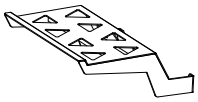	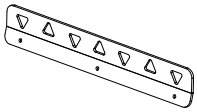
[G1] CATCH TRAY 1X	**[G2] GUIDE RAIL** 1X
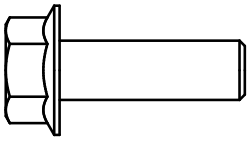	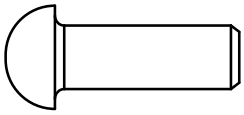
[G3] HEX FLANGE BOLT M8 x 25 • 4X	**[G4] HEX SOCKET BOLT** M8 x 25 • 3X
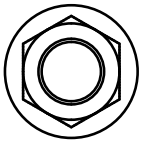	
[G5] HEX FLANGE NUT M8 x 12 • 4X	

	
WRENCH/SOCKET 13 mm (M8)	**TORQUE WRENCH** 13 mm (M8)
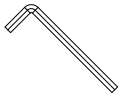	
HEX/ALLEN KEY 5 mm (M8)	

1 Install the Catch Tray [G1] to the Main Beam using four M8 x 25 Hex Flange Bolts [G3], and four M8 Hex Flange Lock Nuts [G5].

2 Install the Guide Rail [G2] to the Main Beam using three M8 x 25 Hex Socket Bolts [G4], and four M8 Hex Flange Lock Nuts [G5].

G1	1X	CATCH TRAY	
G2	1X	GUIDE RAIL	
G3	4X	HEX FLANGE BOLT M8 X 25	
G4	3X	HEX SOCKET BOLT M8 X 25	
G5	7X	HEX FLANGE LOCK NUT M8	

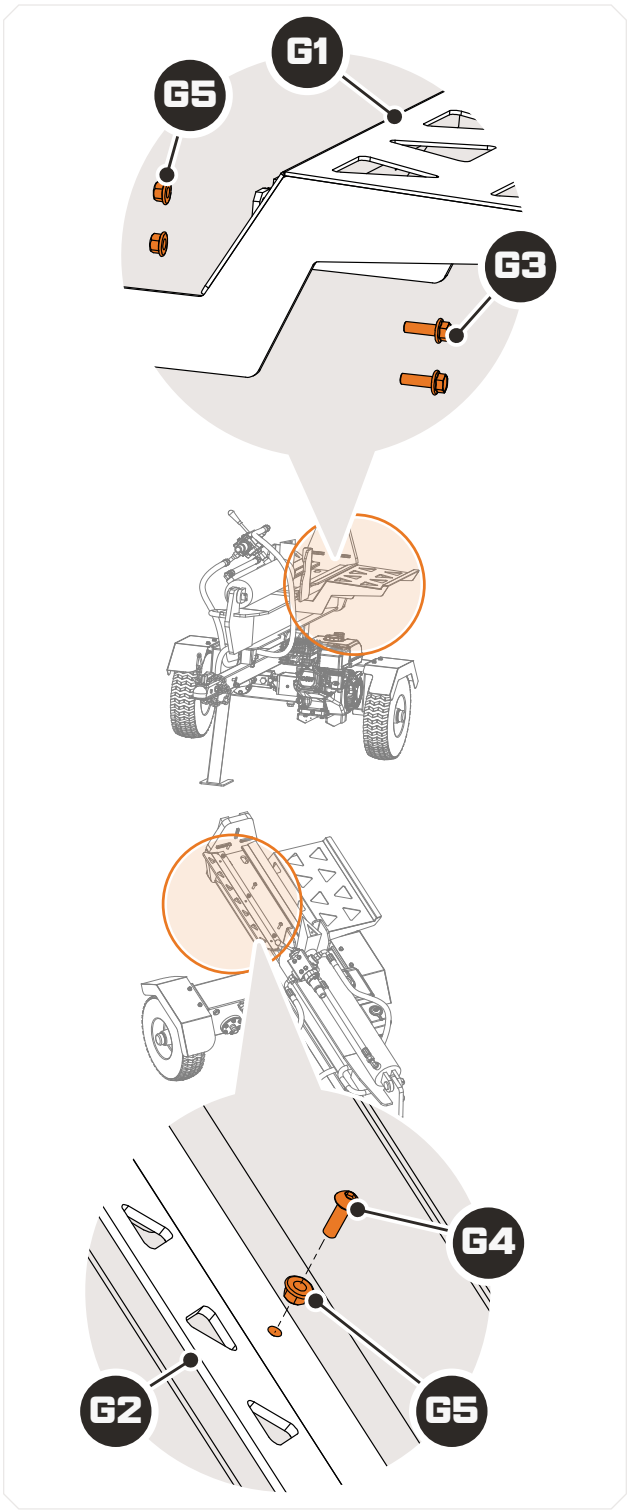

STEP 7: HYDRAULIC SETUP

	
[H1] HYDRAULIC SUCTION HOSE STEEL-WIRE-REINFORCED • 1X	**[H2] HOSE CLAMP** 2X

	
FLATHEAD SCREWDRIVER	

1 Install the Hydraulic Intake Hose [H1] to the Hydraulic Tank & Axle Assembly and Hydraulic Pump using two Hose Clamps [H2], and tighten the clamps down using a flathead screwdriver.

H1	1X	HYDRAULIC SUCTION HOSE	
H2	2X	HOSE CLAMP	

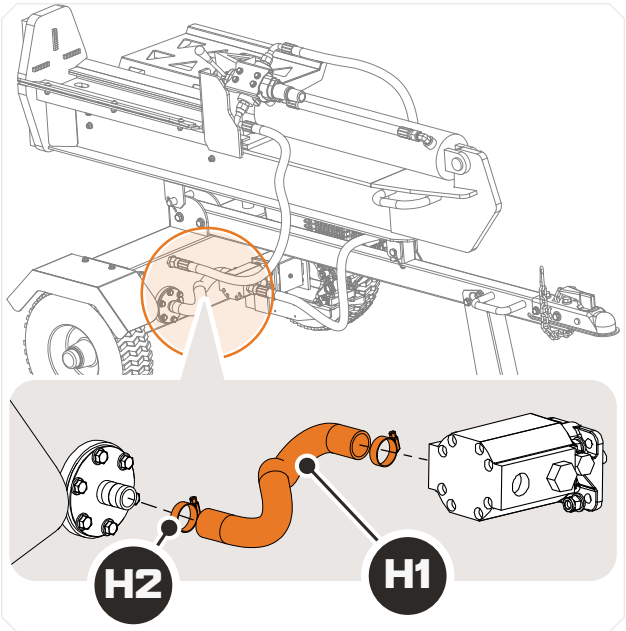

	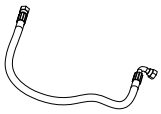
[H3] HYDRAULIC OUTLET HOSE 1700 mm • 1X	**[H4] HYDRAULIC RETURN HOSE** 1400 mm • 1X

	
WRENCH	

2 Install the 1700 mm Hydraulic Outlet Hose [H3] into the Hydraulic Pump fitting, connect the other end to the top of the Splitting Valve and tighten.

3 Install the 1400 mm Hydraulic Return Hose [H4] into the Hydraulic Tank and Axle Assembly, connect the other end to the bottom of the Splitting Valve and tighten.

H3	1X	HYDRAULIC OUTLET HOSE 1700 MM	
H4	1X	HYDRAULIC RETURN HOSE 1400 MM	

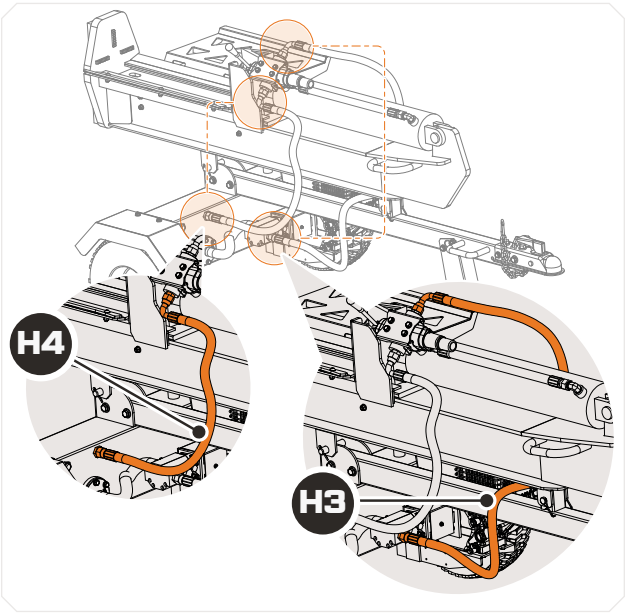

⚠ NOTICE

The Hydraulic Pump uses the Hydraulic Suction Hose to pull in fluid from the Hydraulic Tank that then gets pressurized and sent through to the Splitting Valve.

⚠ NOTICE

The Hydraulic Outlet Hose pulls fluid from the Hydraulic Pump for splitting action, and the Hydraulic Return Hose takes used fluid and cycles it back to the Hydraulic Tank.

OPERATION

SAFE PRACTICES & GENERAL INFORMATION

⚠ DANGER

Read and understand the complete User Manual before assembling or using this equipment. Failure to comprehend and comply with warnings, cautions, and instructions for assembly and operation could result in serious injury or death.

1 **DO NOT** permit children to operate this equipment at any time.

2 **DO NOT** permit others that have not read and understood the complete User Manual to operate this equipment. Operation of power equipment can be dangerous. It is the sole responsibility of the operator to understand the assembly and safe operation of this equipment.

⚠ CAUTION

OIL MUST BE ADDED TO THE ENGINE BEFORE STARTING OR OPERATING.

ENGINE OIL RECOMMENDATIONS: SAE 10W-30 is recommended for general use.

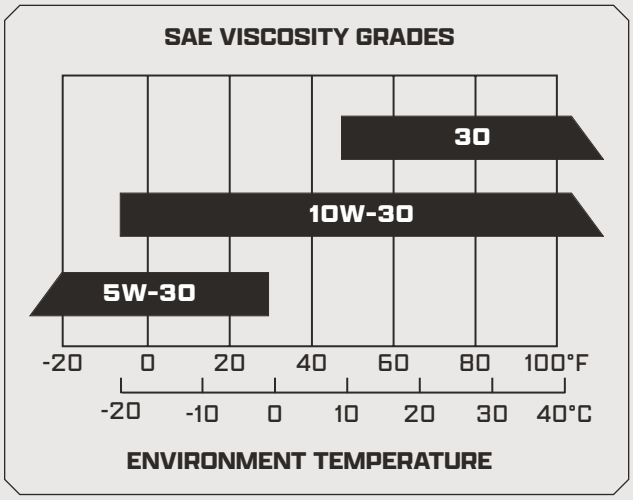

⚠ CAUTION

STARTING INSTRUCTIONS: For more information on starting and stopping the engine, refer to your engine owner's manual.

⚠ WARNING

NOTE: For operation in wooded areas, obtain a spark arrester for the exhaust system. See the engine operating and maintenance manual and check with your authorized service center.

ADDING ENGINE OIL

1 Place the unit on a flat, level surface.

2 Remove the oil filler cap/dipstick and prepare to add engine oil.

NOTE: The engine comes with two oil filling holes, and one dipstick. You may want to swap the location of the dipstick depending on your preference.

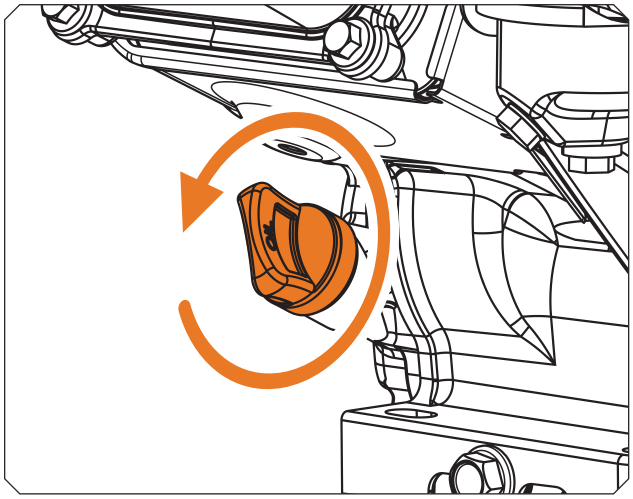

3 Using a funnel, fill the engine oil to the "FULL" mark on the dipstick.

⚠ CAUTION

DO NOT OVERFILL: Check the engine oil level daily and refill as needed.

⚠ CAUTION

LOW OIL SHUTOFF: The engine is equipped with a low oil shutoff function when the engine oil in the crankcase is insufficient. Lack of engine oil may damage the engine.

ADDING GASOLINE

⚠ WARNING

Gasoline is a highly flammable liquid. Gasoline also gives off flammable vapor that can be easily ignited and cause a fire or explosion. Never overlook the hazards of gasoline. For more information, please see “FUEL SAFETY” on page 5.

1. Turn off the engine and wait for the engine to cool before refueling.
2. Remove the fuel filler cap and add fuel.

Please refer to the engine manual for fuel capacity, recommended fuel type, and filler location.

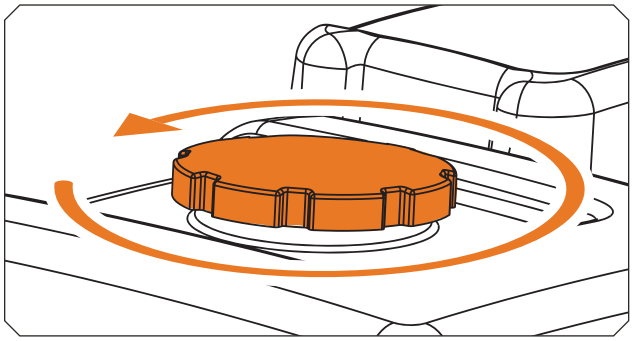

⚠ CAUTION

DO NOT OVERFILL FUEL

1. This equipment and its engine are equipped with evaporative emission control system components to comply with EPA and/or CARB regulations. The system will only function properly when the fuel tank is filled to the recommended level. Overfilling may cause permanent damage to the evaporative emission control system components.
2. Filling to the recommended fuel level ensures there is sufficient vapor space in the tank to accommodate fuel expansion. When refueling, pay close attention to ensure the fuel level does not exceed the recommended limit.
3. When filling the fuel tank, use a properly sized portable fuel nozzle. Do not use funnels or other devices that obstruct the view of the fuel filler opening.
3. Reinstall and tighten the fuel cap. Clean up any spilled fuel immediately.

STARTING THE ENGINE

1. Position your unit on a flat, level surface.
2. Turn the fuel cock to the “ON” (OPEN) position.

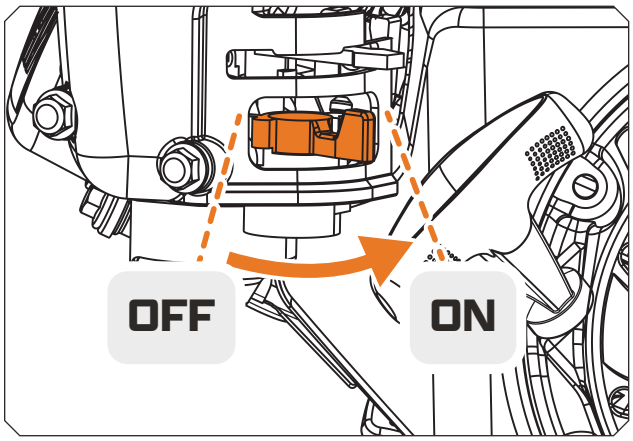

3. Turn the choke lever to the “OFF” (CLOSE) position.

NOTE: If the gasoline is hot, do not close the choke.

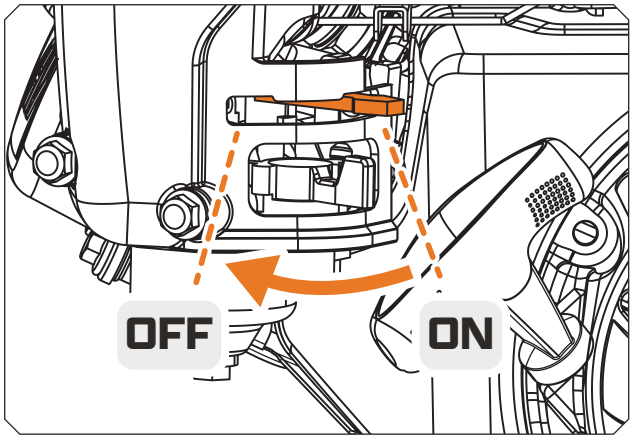

4 Move the throttle lever slightly to the left so it's set to low speed.

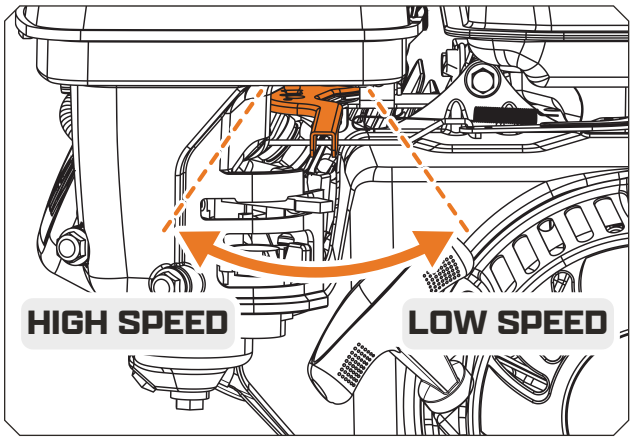

5 Turn the engine power switch located below the fuel tank to the "ON" (OPEN) position.

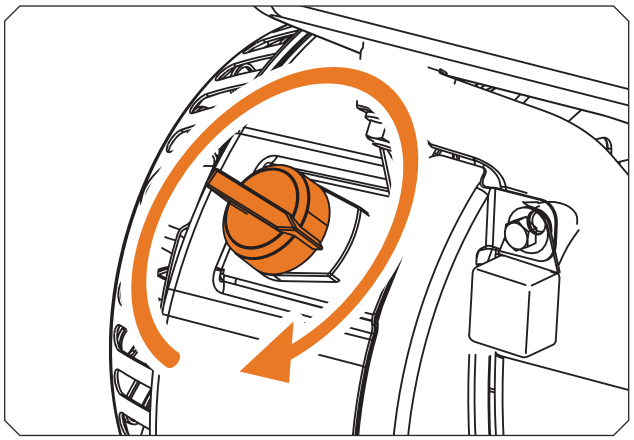

6 Pull the recoil starter lightly until resistance is felt, then pull hard to start the engine.

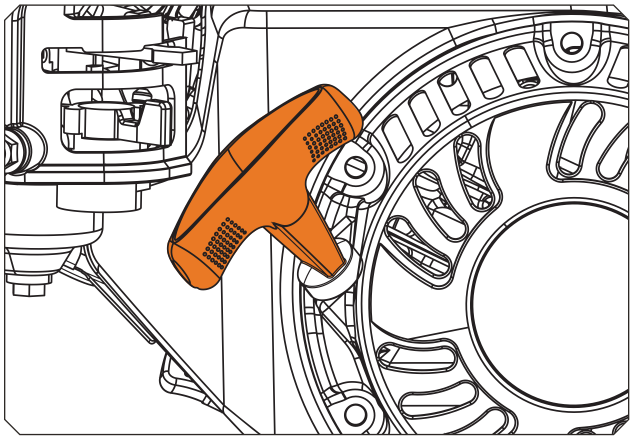

RUNNING THE ENGINE

1 With the engine running, push the choke lever to the "ON" (OPEN) position.

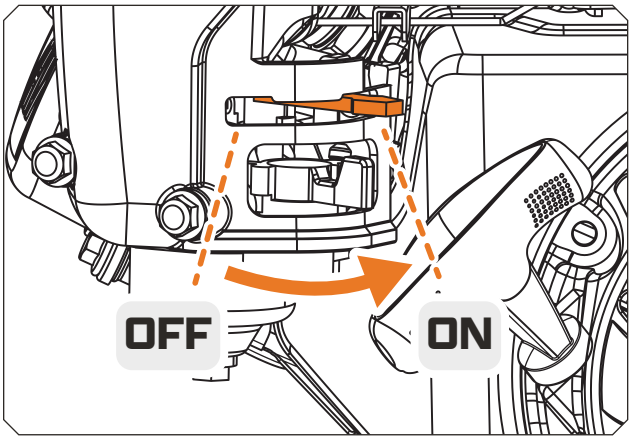

2 Slowly move the throttle lever all the way to the left so it's set to the highest speed.

NOTE: If the machine has not been running (cold engine), warm up the engine by running it at half throttle for 3 to 4 minutes, then advance the engine throttle control to the maximum speed.

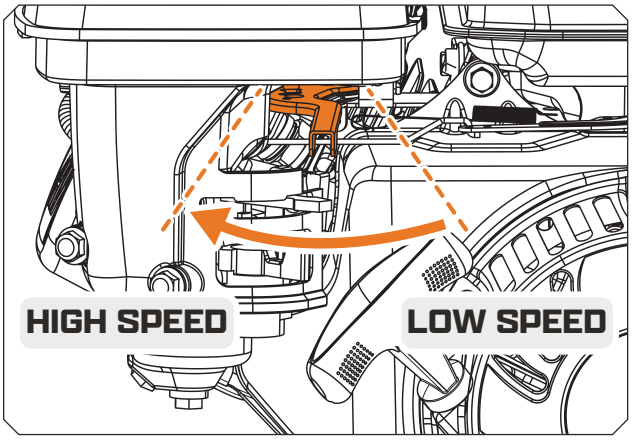

STOPPING THE ENGINE

⚠ CAUTION

IN CASE OF EMERGENCY: Turn the engine switch to the "OFF" (CLOSED) position. Be aware that in doing so, this may damage the engine if running at high speeds.

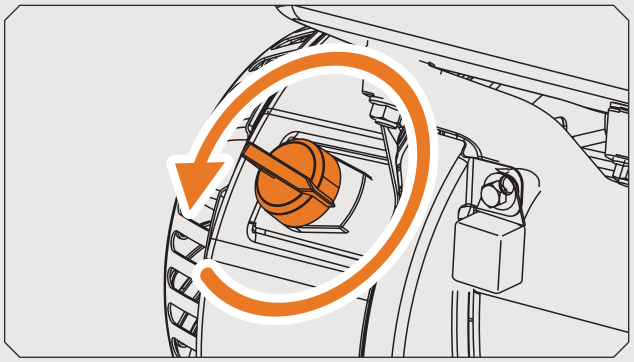

Under normal circumstances, follow the below instructions:

1 Push the throttle lever to the right, setting it to the lowest speed.

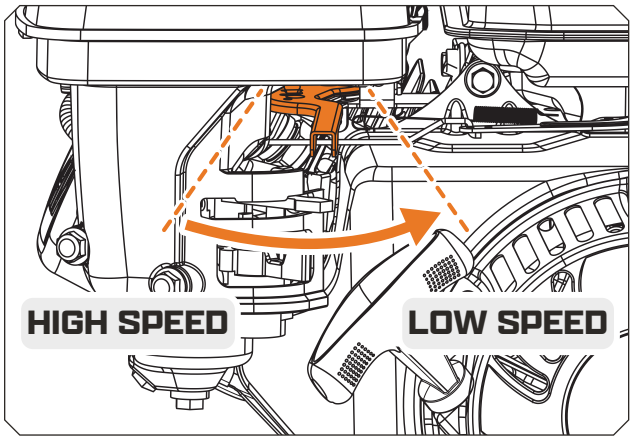

2 Turn the engine switch to the "OFF" (CLOSED) position.

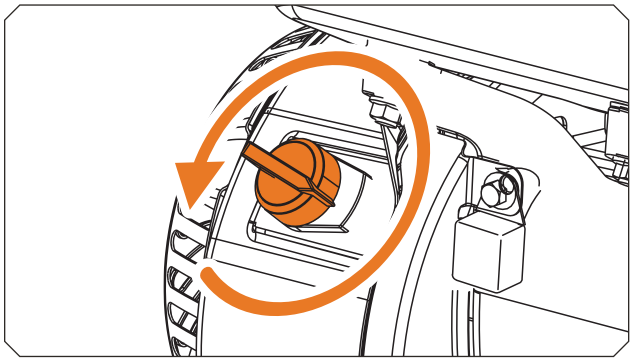

3 Set the fuel cock to the "OFF" (CLOSED) position.

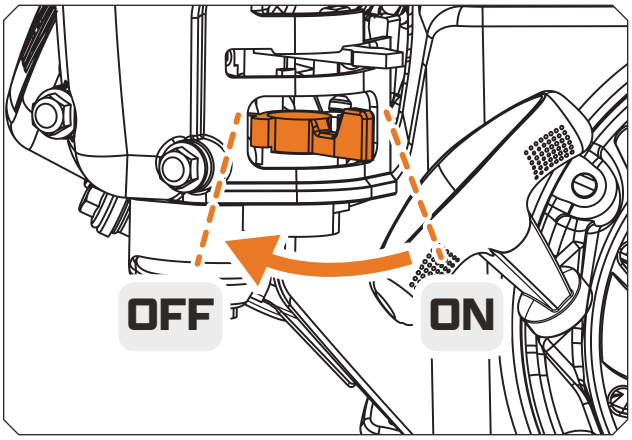

⚠ CAUTION

HYDRAULIC OIL MUST BE ADDED TO THE HYDRAULIC TANK BEFORE STARTING OR OPERATING.

HYDRAULIC OIL RECOMMENDATION: Up to 12 gallons (45.4 L) AW32/AW48 hydraulic oil is recommended for the smooth operation of the equipment.

⚠ NOTICE

Hydraulic Oil needs to circulate through all the Hydraulic lines before the log splitter can function optimally. Prior to splitting any material, turn on the engine and cycle the valve handle to fully extend and retract the cylinder 10 to 12 times.

⚠ WARNING

BEFORE STARTING OPERATION

1 Clear area of all people and property that could be damaged. Think safety.

2 This log splitter is fast and can cause injury if safety is not enforced.

3 Only one operator should work this unit. **NEVER** have another person loading logs while another is at the controls.

4 **DO NOT** remove the second hand safety lever.

⚠ WARNING

IF YOUR UNIT WILL NOT START

1. Check the oil level. Your engine has a low oil protection and will not start if low on oil.
2. Make sure spark plug wire is seated.
3. Move the gas lever ON to the right. Left position is OFF.
4. Use the choke for cold starting.
5. Check your gas level.

⚠ WARNING

SAFE PRACTICE

1. **DO NOT** wear loose fitting clothes that could get stuck in the ram.
2. **ONLY** split wood, no metal or plastic.
3. Children **SHOULD NOT** run this equipment.
4. Stay alert of your surroundings and persons that could appear in the area while you are working.
5. Load log on beam, slide to splitting wedge.
6. Wear safety glasses, gloves, and protective shoes.
7. Operate outdoors **ONLY** - gas fumes are deadly indoors.

⚠ CAUTION

ALL LOGS SHOULD BE NO LONGER THAN 23.6" (60 CM) AND NO LARGER THAN 16" (40.6 CM) IN DIAMETER.

⚠ CAUTION

AVOID CROSS-GRAIN SPLITTING: NEVER attempt to split wood across the grain. The log splitter is not designed for cross-grain splitting. Doing so could damage the log splitter and may cause personal injury. Make sure both ends of the log you are splitting are placed properly and as square as possible. This will prevent the log from sliding out of position when under pressure.

1. Place the log in the log splitter. Grasp the log on the sides near the middle of the block. Center the log, side-to-side, on the rail of the log splitter, making sure that one end is against the splitting wedge.
2. With your left hand, pull the safety lever, with your right hand, push the splitting lever, then let go. This machine auto-retracts after release of the splitting lever.

OPERATOR ZONE

Operate the equipment from within the operator zone as shown in the diagram below.

⚠ DANGER

FAILURE TO OPERATE THE EQUIPMENT IN THIS POSITION CAN RESULT IN SERIOUS INJURY OR DEATH.

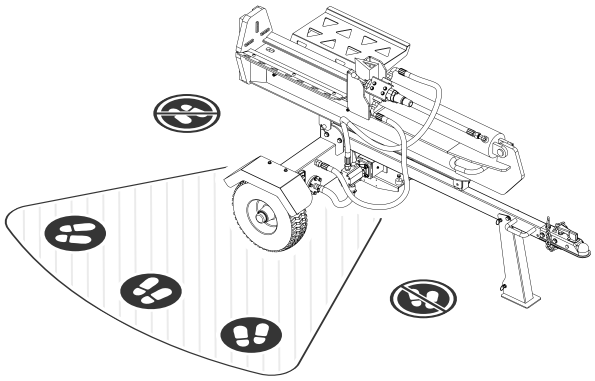

⚠ DANGER

IMPORTANT OPERATOR ZONE PRACTICES

1. **DO NOT** place your hands on the ends of the log when loading the log splitter. **THIS IS VERY UNSAFE** and could result in serious injury to your hands.
2. **DO NOT** reach or step across the rail while the log splitter is running. **THIS IS VERY UNSAFE** and could cause personal injury, event death.
3. **DO NOT** reach forward and attempt to catch the split wood as the log is being split - let it fall to the ground or onto the Catch Tray.

GENERAL INFORMATION

Run the engine at full RPM. This machine pushes the ram forward and has hydraulic auto retraction. To ensure proper use of the splitter, allow the machine to retract before loading another log.

The splitting process is as follows:

1 Push and hold the control handle forward towards the front of the log splitter to start the splitting action.

2 Pull the control handle back to the return position, and let go of the lever until retraction is complete. The control handle should automatically return to neutral position.

⚠ NOTICE

If the splitting wedge does not fully retract, please see “RETURN VALVE ADJUSTMENT” on page 30.

MAINTENANCE

GENERAL REMARKS, STORAGE, AND CHECKLIST

Regular maintenance is the way to ensure the best performance and long life of your machine. Please refer to this manual and the engine manufacturer’s user manual for maintenance procedures.

⚠ WARNING

Before performing any maintenance procedure or inspection, stop the engine, wait five minutes to allow all parts to cool. Disconnect the spark plug wire, keeping it away from the spark plug.

⚠ WARNING

1 **NEVER** store engine indoors or in enclosed poorly ventilated areas with fuel in tank, where fuel fumes may reach an open flame, spark or pilot light, as on a furnace, water heater, clothes dryer or other gas appliance. If engine is to be unused for 30 days or more, prepare as follows: Remove all gasoline from carburetor and fuel tank to prevent gum deposits from forming on these parts and causing possible malfunction of engine. Drain fuel outdoors, into an approved container, away from open flame. Be sure engine is cool. Do not smoke. Run engine until fuel tank is empty and engine runs out of gasoline.

2 Fuel stabilizer is an acceptable alternative for minimizing the formation of gum deposits during storage. Add stabilizer to gasoline in storage container or fuel tank. Follow stabilizer manufacturer’s instructions to determine proper mix ratio. Run engine at least 10 minutes after adding stabilizer to allow it to reach carburetor.

CHANGING THE HYDRAULIC OIL

The hydraulic oil should be changed after the first 50 hours of use, then every 100 hours or seasonally to ensure proper functionality of the equipment.

⚠ NOTICE

Changing the hydraulic oil before every season or every 100 hours helps clean out any residual moisture build-up within the hydraulic tank.

1 With the cylinder retracted and engine fuel valve in the OFF position, release any stored pressure in the hydraulic system by moving the hydraulic control handle back and forth several times.

2 Prepare a catch tray or container and place it underneath the hydraulic drain plug. Make sure the tray or container has adequate capacity to hold the oil inside the hydraulic tank.

⚠ NOTICE

This log splitter's hydraulic tank has a 12 gallon (45.4 L) capacity.

3 Unscrew and remove the drain plug and allow the oil to completely drain from the tank.

4 Re-insert the drain plug and tighten back into place.

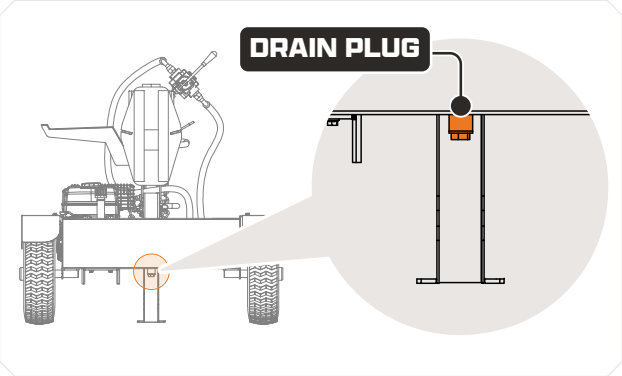

CHANGING THE HYDRAULIC OIL FILTER

1 Prepare a catch tray or container and place it underneath the clear hydraulic suction hose, where the hydraulic oil filter is located inside the tank.

2 Unscrew and remove the flange assembly to gain access to the oil filter. Remove the oil filter and drain any excess oil left inside.

3 With an approved replacement filter, lubricate the gasket with a small amount of clean oil and screw on the new filter until the gasket makes contact, and finish with 1/4 to 1 turn. Reinstall the flange assembly to complete the filter change.

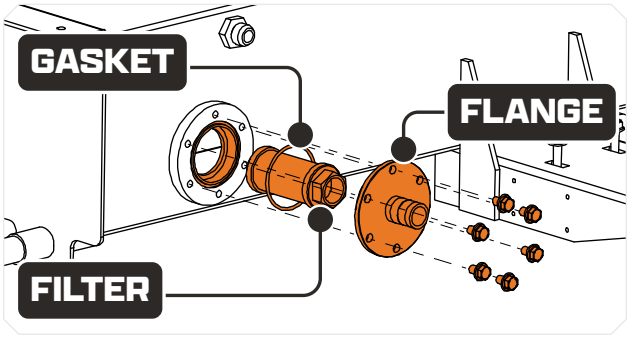

⚠ NOTICE

Install a new hydraulic oil filter each time the hydraulic oil is changed.

⚠ NOTICE

Dispose of used oil at approved recycling locations in accordance with Federal, State, Provincial, or Local laws.

RETURN VALVE ADJUSTMENT

A properly adjusted return valve will allow the operator to pull back on the splitting control handle, and the splitting wedge will automatically retract fully before kicking back into neutral position. If the splitting wedge does not fully retract as intended, then you may need to adjust the return valve as follows:

1 Locate the return valve cap, and unscrew and remove it by hand.

2 Insert a 6 mm hex key into the socket, and simultaneously loosen the hex nut with a socket or wrench, enough to allow play for the 6 mm socket.

⚠ NOTICE

The purpose of the hex nut is to lock the return valve detent in place once properly adjusted. Ensure this is tightened prior to finalizing the adjustment process.

3 With the 6 mm hex key, proceed to tighten the threaded shaft 1/4 turn clockwise to increase the return valve pressure setting.

⚠ NOTICE

To decrease the pressure of the return valve, rotate the threaded shaft counter-clockwise 1/4 turn.

4 With the hex key still in place, use a wrench or socket to tighten the hex nut to finalize the adjustment process.

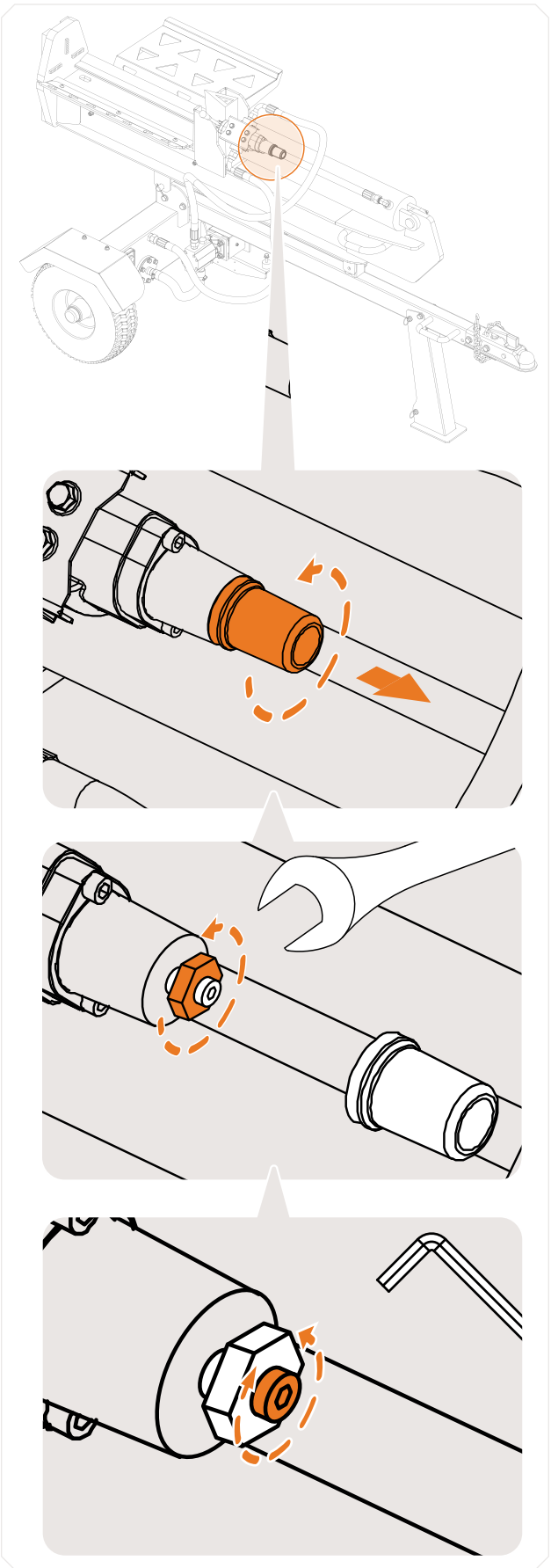

REGULAR MAINTENANCE CHECKLIST

PROCEDURE	BEFORE EACH USE	EVERY 3 HOURS	EVERY 25 HOURS	EVERY 100 HOURS
CHECK ENGINE OIL LEVEL	✓			
CHECK GENERAL EQUIPMENT CONDITION	✓			
CHECK WEDGE FOR SHARPNESS	✓			
GREASE SURFACE OF SLIDE RAIL	✓			
CHECK HYDRAULIC OIL	✓			
CHECK TIRE PRESSURE			✓	
CLEAN ENGINE EXTERIOR AND COOLING			✓	
CHANGE ENGINE OIL			✓	
CHANGE HYDRAULIC OIL				✓
CHANGE HYDRAULIC FILTER				✓
REPLACE AIR FILTER			✓	
REPLACE SPARK PLUG				✓

TROUBLESHOOTING

GENERAL REMARKS

Most problems are easy to fix. Consult the Troubleshooting Table below for common problems and their solutions. If you continue to experience problems, contact the Marlon Customer Service Team at **1 (888) 277-6960.**

⚠ WARNING

Before performing any maintenance procedure or inspection, stop the engine, wait five minutes to allow all parts to cool. Disconnect the spark plug wire, keeping it away from the spark plug.

TROUBLESHOOTING TABLE

SYMPTOM	POSSIBLE CAUSE
THE ENGINE WON'T START. (PLEASE REFER TO THE ENGINE USE MANUAL FOR ENGINE-SPECIFIC PROCEDURES)	1. Is the ignition switch in the ON position? 2. Is the fuel shut-off valve on? 3. Are you using clean, fresh gas? If the gas is old, change it. Use a fuel stabilizer if you keep gas longer than 30 days. 4. Is the spark plug clean? If the spark plug is dirty or cracked, change it. If it is oily, leave it out, hold a rag over the plug hole and pull the recoil cord several times to blow out any oil in the cylinder, then wipe off the plug and re-insert it.
THE ENGINE LACKS POWER OR IS NOT RUNNING SMOOTHLY. (PLEASE REFER TO THE ENGINE USE MANUAL FOR ENGINE-SPECIFIC PROCEDURES)	1. Check that the throttle lever is in the RUN position. 2. Is the air filter clean? If it is dirty, change it following the procedure in the engine manufacturer's manual. 3. Is the spark plug clean? If it is fouled or cracked, change it. If it is oily, leave it out, hold a rag over the plug hole and pull your recoil cord several times to blow out any oil in the cylinder, then wipe off the plug and re-insert it. 4. Are you using clean, fresh unleaded gas? If it is old, change it. Use a fuel stabilizer if you keep gas longer than 30 days. 5. Does your engine have the right amount of oil? If it is dirty, change it following the procedure in the engine manufacturer's owner's manual. 6. Check the oil level and adjust as needed.

SYMPTOM	POSSIBLE CAUSE
ENGINE SMOKES. (PLEASE REFER TO THE ENGINE USE MANUAL FOR ENGINE-SPECIFIC PROCEDURES)	1. Check the oil level and adjust as needed. 2. Check the air filter and clean or replace if needed. 3. You may be using the wrong oil - too light for the temperature. Refer to your engine owner's manual for detailed information. 4. Clean the cooling fins if they're dirty.
WEDGE IS MOVING TOO SLOW OR INCONSISTENTLY	1. Remove any air that may be left in the hydraulic system by extending and retracting the splitting wedge several times. 2. Check for any material that may be obstructing the beam from movement. 3. Check hydraulic oil levels to ensure enough hydraulic oil is flowing through the log splitter.
HYDRAULIC OIL LEAK FROM CYLINDER	1. Damaged seal. Contact support@marlonproducts.com 2. Damaged hydraulic rod. Contact support@marlonproducts.com 3. Check for any loose fittings, and tighten if necessary.

PARTS & SCHEMATICS

SCHEMATICS

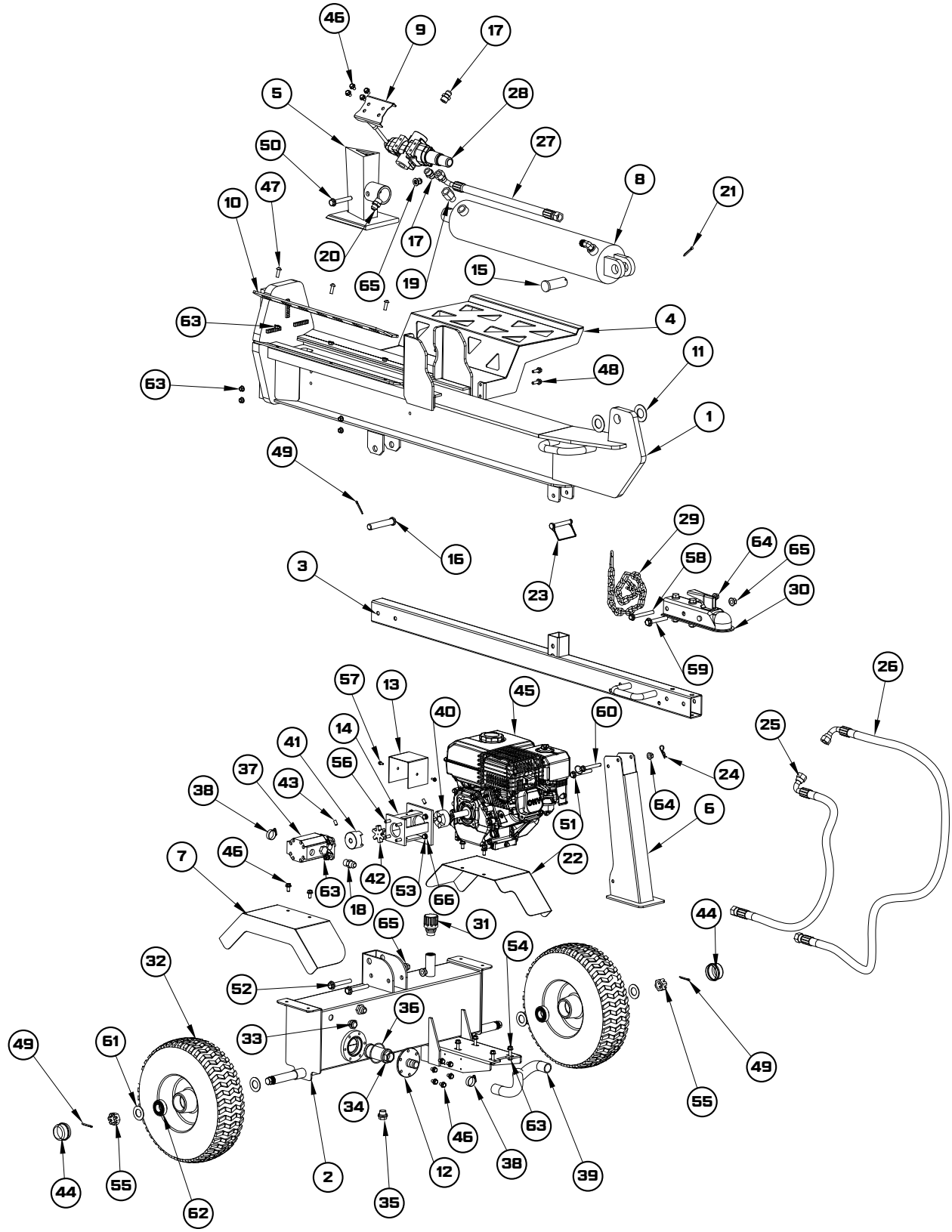

PARTS LIST

ITEM	DESCRIPTION	PART NO.	QTY
1	MAIN BEAM WELDMENT	100-0664	1
2	HYDRAULIC TANK & AXLE WELDMENT	602-0009	1
3	TOW BAR	100-0669	1
4	WORKTABLE	100-0670	1
5	WEDGE	100-0671	1
6	SUPPORT FOOT	100-0672	1
7	FENDER	206-0728	1
8	HYDRAULIC CYLINDER	602-0010	1
9	4-WAY VALVE PLATE	100-0673	1
10	GUIDE RAIL	100-0674	1
11	HYDRAULIC CYLINDER FLAT WASHER	210-0545	2
12	OIL OUTLET FLANGE ASSEMBLY	210-0546	1
13	HYDRAULIC PUMP MOUNTING PLATE	602-0011	1
14	HYDRAULIC PUMP BRACKET	602-0012	1
15	HYDRAULIC CYLINDER PIN	602-0013	1
16	BEAM LIFT PIN	210-0547	1
17	STRAIGHT ADAPTER NPT 3/4 - 1/2 D-TYPE	210-0548	3
18	STRAIGHT ADAPTER NPT 1/2 - 1/2 D-TYPE	210-0549	1
19	FEMALE ADAPTER NPT 1/2 - 1/2	210-0550	1
20	ADAPTER NPT 3/4 - 3/4 D-TYPE	210-0551	1
21	COTTER PIN Ø5 X 40	207-0092	1
22	FENDER (NOTCHED)	206-0729	1
23	SQUARE D-PIN Ø10 X 80	207-0093	1
24	R-CLIP Ø2.5 X 35	207-0094	1
25	RETURN OIL HOSE 1400MM	602-0014	1
26	OIL OUTLET HOSE 1700MM	602-0015	1
27	HYDRAULIC CYLINDER HOSE	602-0016	1
28	4-WAY VALVE	602-0017	1
29	21-LINK CHAIN WITH HOOK	208-0010	1
30	HITCH COUPLER	100-0726	1
31	VENTED HYDRAULIC OIL TANK CAP	235-0020	1
32	4.80-8 TIRE	220-0034	2
33	OIL GAUGE	100-0727	1
34	FILTER ELEMENT	602-0018	1
35	OIL DRAIN PLUG	217-0027	1
36	O-RING	217-0028	1
37	HYDRAULIC PUMP	602-0019	1
38	HOSE CLAMP	602-0020	2
39	STEEL WIRE REINFORCED HOSE	602-0021	1
40	PUMP ENGINE COUPLING (INPUT)	210-0552	1
41	PUMP ENGINE COUPLING (OUTPUT)	210-0553	1
42	COUPLING RUBBER PAD	210-0554	1
43	SET SCREW M8 X 10	210-0555	2
44	BEARING CAP	202-0048	2
45	ENGINE	601-0015	1
46	HEX FLANGE BOLT M8 X 12	210-0556	14
47	BUTTON HEAD HEX SOCKET BOLT M8 X 25	210-0557	3
48	HEX FLANGE BOLT M8 X 25	210-0558	4
49	COTTER PIN Ø3.5 X 35	207-0095	3
50	HEX BOLT G12.9 M12 X 80	210-0559	1
51	HEX FLANGE BOLT M10 X 75	210-0560	1
52	HEX FLANGE BOLT M12 X 80	210-0561	2
53	HEX BOLT M8 X 25	210-0562	4
54	HEX FLANGE BOLT M8 X 40	210-0563	4
55	CASTLE NUT M24	210-0101	2
56	HEX BOLT M8 X 30	210-0564	4
57	HEX FLANGE BOLT M6 X 12	210-0422	2
58	HEX FLANGE BOLT M10 X 90	210-0565	1
59	HEX FLANGE BOLT M12 X 75	210-0566	1
60	QUICK-RELEASE PIN Ø10 X 70	207-0096	1
61	TIRE FLAT WASHER Ø24	210-0567	4
62	TAPERED ROLLER BEARING L44643	202-0049	4
63	HEX FLANGE LOCK NUT M8	210-0568	15
64	HEX FLANGE LOCK NUT M10	210-0571	2
65	HEX FLANGE LOCK NUT M12	210-0570	4
66	FLAT WASHER Ø8	210-0431	4

DK POWER
V2 SERIES
BY MARLON

OPS228-V2

FENDEUSE À BOIS VERTICALE/HORIZONTALE HYDRAULIQUE 28 T

MANUEL D'UTILISATION

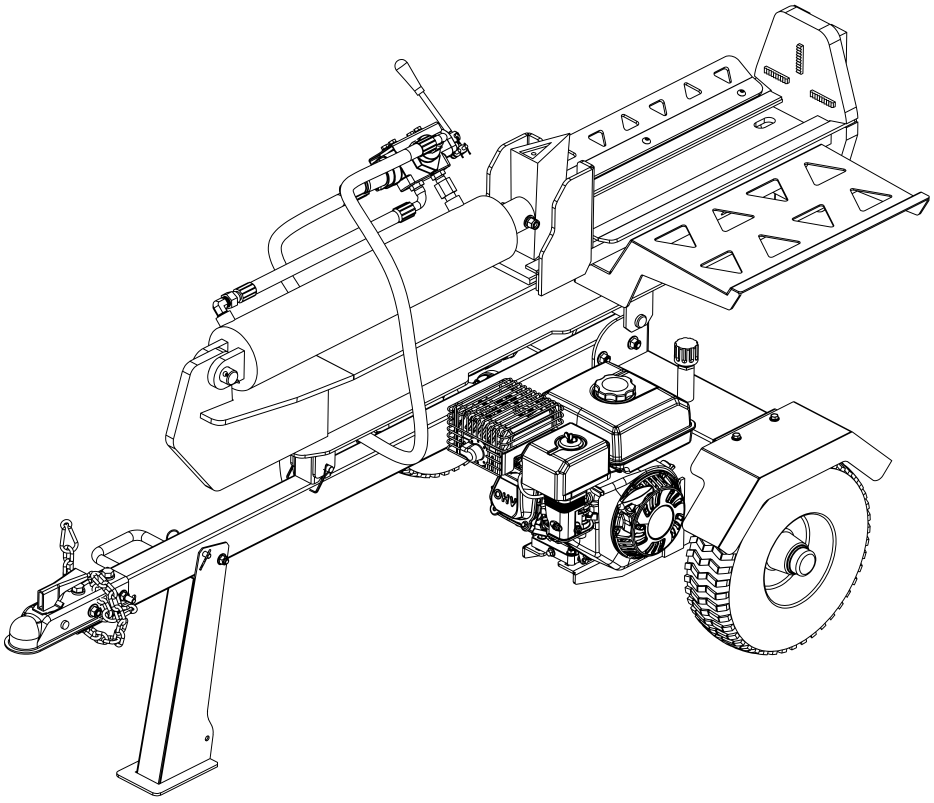

⚠ AVERTISSEMENT

Veuillez lire et comprendre l'intégralité du manuel d'utilisation avant d'assembler ou d'utiliser ce produit. Le non-respect des avertissements, des précautions et des instructions d'assemblage et d'utilisation peut entraîner des blessures graves, voire mortelles.

REMARQUE : Si vous constatez des pièces endommagées ou manquantes, veuillez contacter le service à la clientèle de DK2 par Marlon ou nous contacter via notre site internet. Nous remplacerons gratuitement toute pièce endommagée ou manquante. **Veuillez ne pas retourner le produit en magasin.**

SERVICE À LA CLIENTÈLE 1 (888) 277-6960 | WWW.DK2.COM

© 2026 Marlon Recreational Products Ltd. Tous droits réservés.

GARANTIE

VEUILLEZ NE PAS RETOURNER LE PRODUIT AU MAGASIN.
Vous bénéficiez d'une garantie d'un an et Marlon remplacera gratuitement toute pièce défectueuse. Pour toute question concernant les pièces sous garantie, veuillez nous contacter au 1 (888) 277-6960.

CE QUI EST COUVERT
GARANTIE DE 2 ANS SUR LE MOTEUR ET GARANTIE LIMITÉE DU FABRICANT D'UN AN INCLUSES (USAGE RÉSIDENTIEL)
GARANTIE LIMITÉE DE 90 JOURS (USAGE COMMERCIAL)

Marlon Recreational Products Ltd. garantit à l'acheteur initial que le produit est exempt de défauts de fabrication et de matériaux dans des conditions normales d'utilisation et d'entretien pendant une période d'un (1) an à compter de la date d'achat initiale. Si, dans l'année suivant la date d'achat initiale, ce produit présente une défaillance due à un défaut de matériau ou de fabrication, Marlon réparera, remplacera ou fournira, à sa discrétion, toute pièce défectueuse couverte par la garantie. Garantie du fabricant d'un an sur les pièces seulement (main-d'œuvre non comprise) pour un usage résidentiel, et d'une garantie limitée de 90 jours (main-d'œuvre non comprise) pour un usage commercial. La garantie de 2 ans sur le moteur couvre les pièces et la main-d'œuvre pour usage résidentiel, et la garantie limitée de 90 jours couvre les pièces et la main-d'œuvre pour usage commercial.

Après un (1) an, Marlon décline toute responsabilité concernant le produit. Marlon n'autorise aucune autre partie, y compris ses distributeurs ou concessionnaires autorisés, à offrir une autre garantie au nom de Marlon Recreational Products Ltd.

LES NUMÉROS DE SÉRIE DOIVENT ÊTRE ENREGISTRÉS EN LIGNE AU WWW.DK2.COM. LA GARANTIE N'EST PAS TRANSFÉRABLE ET S'APPLIQUE UNIQUEMENT À L'ACHETEUR INITIAL DU PRODUIT.

Moteur : 2 ans pièces et main-d'œuvre (usage résidentiel), 90 jours pièces et main-d'œuvre (usage commercial)

Fabricant : 1 an pièces seulement, main-d'œuvre non comprise (usage résidentiel), 90 jours pièces seulement, main-d'œuvre non comprise (usage commercial)

Veuillez consulter le manuel de votre moteur pour obtenir de plus amples renseignements sur la garantie du moteur.

CETTE GARANTIE NE COUVRE PAS ET NE S'APPLIQUE PAS À :

a) Les dommages causés au produit par une mauvaise utilisation, une mauvaise manipulation ou une mauvaise utilisation

b) Une installation, un entretien ou un entreposage inadéquat

c) Les pièces consommables telles que les écrous et boulons, les goupilles et les ressorts, les composants de câblage et d'interrupteur, les flexibles et raccords hydrauliques, les dents de coupe, les chaînes de coupe, les lames de coupe, les accélérateurs, les courroies et les pneus

d) L'usure normale

e) Les dommages indirects et consécutifs, comme les dommages corporels ou matériels

PROCÉDURE DE GARANTIE POUR L'ÉQUIPEMENT D'EXTÉRIEUR

Durant la période de garantie d'un (1) an, l'acheteur du produit peut appeler le **1 (888) 277-6960** ou nous contacter au **www.dk2.com**. Veuillez nous signaler le défaut constaté et fournir une preuve d'achat originale. La validité de la réclamation sera alors déterminée et, si elle est approuvée, des pièces de rechange seront fournies. Aucun produit retourné ne sera accepté sous garantie sans un numéro d'autorisation de retour (RGA) délivré par Marlon Recreational Products Ltd.

DOMMAGES DE TRANSPORT

Les dommages causés à votre produit par une mauvaise manutention durant le transport ne sont pas couverts par la garantie. Si votre colis arrive endommagé, **REFUSEZ-LE. Inspectez votre produit à la réception.** Si vous l'acceptez, vous serez responsable de toute réclamation auprès du transporteur. La garantie Marlon exclut les dommages causés au produit.

RETOURS AVANT LE REMPLISSAGE D'ESSENCE ET D'HUILE

Suivez la politique de retour du détaillant auprès duquel vous avez acheté l'équipement.

RÉSOLUTION D'UN PRODUIT DÉFECTUEUX APRÈS L'AJOUT D'ESSENCE ET D'HUILE

Appelez-nous **au 1 (888) 277-6960** entre 8 h et 16 h HNE, du lundi au vendredi.

VEUILLEZ ENREGISTRER VOTRE PRODUIT DK2 DE MARLON DANS LES 30 JOURS SUIVANT L'ACHAT. NUMÉRISEZ LE CODE QR CI-DESSOUS OU RENDEZ-VOUS SUR WWW.DK2.COM/WARRANTY POUR ENREGISTRER VOTRE PRODUIT.

TABLE DES MATIÈRES

GARANTIE 36
SPÉCIFICATIONS TECHNIQUES 38

SÉCURITÉ 39
INSTRUCTIONS DE SÉCURITÉ 39
SÉCURITÉ DU CARBURANT 40
SÉCURITÉ D'UTILISATION 42
SÉCURITÉ HYDRAULIQUE 43
AUTOCOLLANTS DE SÉCURITÉ 44
SYMBOLES DE SÉCURITÉ 45

ASSEMBLAGE. 47
OUVERTURE DE LA CAISSE 47
CONTENU DE L'EMBALLAGE 47
ÉTAPE 1 : ROUES 48
ÉTAPE 2 : TIMON-BARRE DE REMORQUAGE 50
ÉTAPE 3 : PIED DE SUPPORT 51
ÉTAPE 4 : FAISCEAU PRINCIPAL 52
ÉTAPE 4 : MOTEUR 53
ÉTAPE 5 : GARDE-BOUE 54
ÉTAPE 6 : PLATEAU DE RÉCUPÉRATION ET RAIL DE GUIDAGE 55
ÉTAPE 7 : INSTALLATION HYDRAULIQUE 56

FONCTIONNEMENT 57
CONSIGNES DE SÉCURITÉ ET INFORMATIONS GÉNÉRALES 57
AJOUT D'HUILE MOTEUR 57
AJOUT D'ESSENCE 58
DÉMARRAGE DU MOTEUR 58
MISE EN MARCHE DU MOTEUR 59
ARRÊT DU MOTEUR 60
ZONE DE L'OPÉRATEUR 61
INFORMATIONS GÉNÉRALES 62

ENTRETIEN 62
REMARQUES GÉNÉRALES, ENTREPOSAGE ET LISTE DE CONTRÔLE . . . 62
VIDANGE DE L'HUILE HYDRAULIQUE 63
REMPLACEMENT DU FILTRE À HUILE HYDRAULIQUE 63
RÉGLAGE DE LA SOUPAPE DE RETOUR 64
LISTE DE CONTRÔLE D'ENTRETIEN RÉGULIER 65

DÉPANNAGE 65
REMARQUES GÉNÉRALES 65
TABLEAU DE DÉPANNAGE 65

PIÈCES ET SCHÉMAS 67
SCHÉMAS 67
LISTE DE PIÈCES 68

SPÉCIFICATIONS TECHNIQUES

MOTEUR	7 CV 212 cm^3 OHV
COUPLE	Couple net : 12 Nm (8,8 pi-lb)
ROUES ET PNEUS	Homologués DOT pneus homologués 4.80-8
LONGUEUR D'ESSIEU	104,4 cm (41 po)
CAPACITÉ DE FENTE	Ø 40,6 cm (Ø 14 po) de diamètre x 60 cm (23,6 po) de longueur
DURÉE DU CYCLE	12 secondes
CALE	22,5 cm (8,85 po)
COUPLEUR	5,08 cm (2 po)
ACTION DE FENTE	Hydraulique, positionnement vertical ou horizontal
LARGEUR DE LA POUTRE	178,5 cm (70,3 po)
SOUPAPE	Rétraction automatique
CYLINDRE HYDRAULIQUE	Ø 12,7 cm (Ø 5 po) de diamètre x 84,4 cm (33,2 po) de longueur
DÉBIT HYDRAULIQUE	7,85 L/min (10 gal/min)
CAPACITÉ D'HUILE	45,4 L (12 gal)
HUILE COMPATIBLE	AW32/AW46 (>32°F/0°C), Huile pour transmission automatique (<32°F/0°C)
DIMENSIONS ASSEMBLÉES	211,1 cm (L) x 101,3 cm (l) x 105,9 cm (H) 83,1 po (L) x 39,9 po (l) x 41,7 po (H)
POIDS ASSEMBLÉ	210 kg (463 lb)
DIMENSIONS D'EXPÉDITION	180,1 cm (L) x 55 cm (l) x 52,1 cm (H) 70,9 po (L) x 21,65 po (l) x 20,5 po (H)
POIDS D'EXPÉDITION	215.5 kg (475 lb)
GARANTIE	2 ans sur le moteur, 1 an du manufacturier (usage résidentiel) Limitée de 90 jours (usage commercial)

SÉCURITÉ

INSTRUCTIONS DE SÉCURITÉ

⚠ DANGER

Cela indique une situation dangereuse qui, si elle n'est pas évitée, pourrait entraîner la mort ou des blessures graves.

⚠ AVERTISSEMENT

Cela indique une situation dangereuse qui, si elle n'est pas évitée, pourrait entraîner des blessures légères ou modérées.

⚠ ATTENTION

Ces renseignements sont importants pour une utilisation correcte de votre machine. Le non-respect de ces instructions pourrait endommager votre machine ou vos biens.

RENSEIGNEMENTS SUPPLÉMENTAIRES ET MODIFICATIONS ÉVENTUELLES

Nous nous réservons le droit d'interrompre la production, de modifier ou d'améliorer nos produits en tout temps, sans préavis ni obligation envers l'acheteur. Les descriptions et les spécifications contenues dans ce manuel étaient en vigueur au moment de l'impression. Certains équipements décrits dans ce manuel peuvent être optionnels. Certaines illustrations pourraient ne pas s'appliquer à votre machine.

INFORMATIONS IMPORTANTES DE SÉCURITÉ

⚠ DANGER

LES ÉCHAPPEMENTS CONTIENNENT DU MONOXYDE DE CARBONE : Le monoxyde de carbone (CO) est un gaz toxique, inodore et incolore qui peut provoquer des maladies graves, des lésions cérébrales ou la mort. **NE PAS** faire fonctionner de moteurs ou d'outils à essence à l'intérieur, dans des garages, des sous-sols ou d'autres espaces clos. **MÊME AVEC VENTILATION,** le monoxyde de carbone (CO) peut s'accumuler jusqu'à atteindre des niveaux dangereux, voire mortels. **UTILISER LES MOTEURS ET LES OUTILS À L'EXTÉRIEUR,** loin des prises d'air et avec une ventilation adéquate. Si vous avez des nausées, des maux de tête, des étourdissements ou de la somnolence, sortez immédiatement à l'air frais et consultez un médecin.

⚠ DANGER

1 Lisez et comprenez l'intégralité du manuel d'utilisation avant d'assembler ou d'utiliser ce produit. Le non-respect des avertissements, des précautions et des instructions d'assemblage et d'utilisation peut entraîner des blessures graves, voire mortelles.

2 **NE JAMAIS** laisser les enfants utiliser cet appareil. **NE JAMAIS** laisser une personne n'ayant pas lu et compris l'intégralité du manuel d'utilisation utiliser cet appareil. L'utilisation d'appareils électriques peut être dangereuse. Il incombe uniquement à l'utilisateur de comprendre l'assemblage et le fonctionnement sécuritaire de ce produit.

3 **N'UTILISEZ PAS** l'appareil sous l'effet de l'alcool, de drogues ou de médicaments.

4 **NE LAISSEZ PAS** une personne fatiguée, dont les facultés sont altérées ou qui n'est pas pleinement alerte utiliser l'appareil.

⚠ DANGER

ÉQUIPEMENT DE PROTECTION INDIVIDUELLE : Lors de l'utilisation de cet appareil, il est essentiel de porter un équipement de protection individuelle, notamment des lunettes de sécurité, des chaussures de sécurité à embout d'acier et des gants ajustés (sans poignets ni cordons). Portez toujours des bouchons d'oreille ou un casque antibruit pour vous protéger contre la perte auditive lorsque vous utilisez cet appareil.

⚠ ATTENTION

NE PORTEZ PAS de vêtements ni de bijoux qui pourraient se prendre dans les pièces mobiles de l'équipement. Gardez vos vêtements et vos cheveux loin de toutes les pièces mobiles de l'équipement.

⚠ DANGER

ZONE DE TRAVAIL

1 **N'UTILISEZ PAS** l'équipement sur un sol verglacé, mouillé, boueux ou glissant. Utilisez-le **UNIQUEMENT** sur un terrain plat. **L'utilisation sur une pente pourrait entraîner le renversement de l'équipement ou la chute de la bûche, ce qui pourrait entraîner des blessures.**

2 **N'UTILISEZ PAS** cet équipement dans un espace clos. Les gaz d'échappement du moteur contiennent du monoxyde de carbone, qui peut être nocif, voire mortel, par inhalation.

3 **NE PAS** déplacer l'équipement sur un terrain accidenté ou vallonné sans véhicule de remorquage ou sans aide suffisante.

4 Calez les roues à l'aide de cales ou de blocs pour empêcher tout mouvement de l'équipement pendant son fonctionnement.

5 Utilisez l'équipement à la lumière du jour ou sous un bon éclairage artificiel.

6 Gardez la zone de travail dégagée.

⚠ AVERTISSEMENT

RÉPARATION ET ENTRETIEN

1 **N'UTILISEZ PAS l'équipement s'il est en mauvais état mécanique ou s'il nécessite des réparations.** Vérifiez régulièrement le serrage de tous les écrous, boulons et vis.

2 **NE PAS** modifier l'équipement. Toute modification annulera la garantie et pourrait rendre l'équipement dangereux à utiliser. Effectuez toutes les opérations d'entretien recommandées avant d'utiliser l'équipement. Remplacez immédiatement toutes les pièces endommagées ou usées.

3 **NE PAS** changer le moteur pour le faire fonctionner à des vitesses excessives. Le régime moteur maximal est préréglé par le fabricant et demeure dans les limites de sécurité.

4 Débranchez le fil de la bougie avant toute intervention sur l'équipement.

5 **Vérifiez TOUJOURS le niveau d'huile à moteur avant utilisation.**

6 Les pièces de rechange doivent être conformes aux spécifications du constructeur.

SÉCURITÉ DU CARBURANT

⚠ AVERTISSEMENT

L'essence est un liquide hautement inflammable. Elle émet aussi des vapeurs inflammables qui peuvent s'enflammer facilement et causer un incendie ou une explosion. Ne sous-estimez jamais les dangers de l'essence. Respectez toujours les précautions suivantes :



1 Ne jamais faire tourner le moteur dans un espace clos ou sans ventilation adéquate, car les gaz d'échappement contiennent du monoxyde de carbone, un gaz inodore, insipide et mortellement toxique.

2 Entreposez le carburant et l'huile dans des contenants spécialement conçus et homologués à cet effet, à l'écart de la chaleur, des flammes nues et hors de la portée des enfants.

3 Remplacez les boyaux et les joints en caoutchouc du réservoir de carburant lorsqu'ils sont usés ou endommagés, et après 5 ans d'utilisation.

4 Remplissez le réservoir d'essence à l'extérieur, moteur arrêté, et laissez-le refroidir complètement. Ne manipulez pas d'essence si vous ou une personne à proximité fumez, ou si vous vous trouvez à proximité d'un élément susceptible de provoquer une explosion ou une inflammation. Fermez correctement le bouchon du réservoir et celui du bidon.

5 En cas de déversement d'essence, n'essayez pas de démarrer le moteur. Éloignez la fendeuse de la zone de déversement et évitez toute source d'inflammation jusqu'à la dissipation complète des vapeurs d'essence. Essuyez immédiatement tout carburant répandu afin de prévenir tout risque d'incendie et éliminez les déchets conformément à la réglementation.

6 Laissez le moteur refroidir complètement avant de le ranger dans un espace clos. Ne jamais ranger une fendeuse contenant de l'essence dans son réservoir ou dans un contenant de carburant à proximité d'une flamme nue ou d'une source

d'étincelles, comme un chauffe-eau, un radiateur d'appoint, une sécheuse ou une chaudière.

7 N'effectuez jamais de réglages ni de réparations lorsque le moteur tourne. Coupez le moteur, débranchez le fil de la bougie en le gardant loin de celle-ci pour éviter tout démarrage accidentel, et attendez 5 minutes avant d'effectuer des réglages ou des réparations.

8 Ne jamais modifier le réglage du régulateur de vitesse du moteur. Le régulateur contrôle la vitesse maximale de fonctionnement en toute sécurité et protège le moteur. Un régime moteur excessif est dangereux et risque d'endommager le moteur et les autres pièces mobiles de la machine. Si nécessaire, consultez votre concessionnaire autorisé pour le réglage du régulateur de vitesse du moteur.

9 Gardez les substances combustibles loin du moteur quand il est chaud.

10 Ne jamais couvrir la machine tant que le tuyau d'échappement est chaud.

11 Ne pas faire fonctionner le moteur si le filtre à air ou le couvercle d'admission d'air du carburateur sont retirés. Le retrait de ces pièces peut causer un incendie. N'utilisez pas de solutions inflammables pour nettoyer le filtre à air.

12 Le tuyau d'échappement et le moteur deviennent très chauds et peuvent causer de graves brûlures ; ne les touchez pas.

13 Gardez un extincteur de classe B à portée de main lorsque vous utilisez cet équipement dans des zones sèches, par mesure de précaution contre les éclaboussures d'étincelles.

14 Vidangez le réservoir de carburant avant de le remiser afin d'éviter tout risque d'incendie. Entreposez l'essence dans un contenant homologué et hermétiquement fermé. Entreposez le contenant dans un endroit frais et sec.

15 Fermez le robinet d'arrêt de carburant du moteur à la position « ARRÊT » avant de remorquer l'équipement. Le non-respect de cette consigne peut faire noyer le moteur.

⚠ ATTENTION

REMARQUE IMPORTANTE : Cet équipement est doté d'un moteur à combustion interne et ne doit pas être utilisé sur ou à proximité de terrains non aménagés couverts de forêts, de broussailles ou d'herbe, sauf si le système d'échappement du moteur est équipé d'un pare-étincelles conforme à la législation locale ou nationale en vigueur (le cas échéant). Si un pare-étincelles est utilisé, il doit être maintenu en bon état de fonctionnement par l'utilisateur. En Californie, l'utilisation d'un pare-étincelles est obligatoire. D'autres États ont des lois similaires. La législation fédérale s'applique sur les terres fédérales. Un silencieux pare-étincelles est offert en accessoire chez votre concessionnaire de moteurs le plus proche. Vérifiez toujours la réglementation en vigueur dans votre région.

⚠ ATTENTION

SÉCURITÉ DE REMORQUAGE

1 **NE TRANSPORTEZ** aucune charge ni bois sur l'équipement.

2 **NE LAISSEZ** personne s'asseoir ou voyager sur l'équipement.

3 Débranchez l'équipement du véhicule tracteur avant de l'utiliser.

4 Soyez prudent lors des manœuvres de recul avec l'équipement remorqué afin d'éviter la mise en portefeuille.

5 **Ne dépassez pas 40 km/h (25 mi/h) lors du remorquage de votre équipement.** Remorquer à une vitesse supérieure à 40 km/h (25 mi/h) peut entraîner une perte de contrôle, des dommages à l'équipement, des blessures graves, voire mortelles. Adaptez la vitesse de remorquage au terrain et aux conditions. Faites preuve de prudence sur un terrain accidenté.

⚠ AVERTISSEMENT

ENTRETIEN ET RANGEMENT

1 Gardez la machine, les accessoires et les pièces en bon état de fonctionnement.

2 Vérifiez le serrage des boulons de fixation du moteur et des autres éléments de fixation avant chaque utilisation. N'utilisez **JAMAIS** votre fendeuse de bûches si elle est en mauvais état mécanique ou si elle nécessite des réparations. Assurez-vous que tous les dispositifs de sécurité sont bien positionnés. Ces dispositifs sont conçus pour votre protection.

3 **NE JAMAIS** entreposer l'appareil avec du carburant dans le réservoir à l'intérieur d'un bâtiment où se trouve des sources d'inflammation, comme des chauffe-eau, des radiateurs d'appoint, des sécheuses, etc. Laissez refroidir le moteur avant de le ranger dans un espace clos.

4 Si le réservoir de carburant doit être vidangé, effectuez cette opération à l'extérieur.

5 **NE JAMAIS** modifier les dispositifs de sécurité. Vérifier régulièrement leur bon fonctionnement.

⚠ AVERTISSEMENT

PROPOSITION 65 DE LA CALIFORNIE : Les gaz d'échappement du moteur, certains de leurs composants et certains composants du produit contiennent ou émettent des substances chimiques reconnues par l'État de Californie comme pouvant causer le cancer, des anomalies congénitales ou d'autres problèmes de reproduction. Pour plus d'informations, visitez le site **www.P65Warnings.ca.gov.**

SÉCURITÉ D'UTILISATION

Utilisez l'équipement de la zone de l'opérateur, tel qu'illustré dans le schéma ci-dessous.

⚠ DANGER

LE NON-RESPECT DE CETTE POSITION D'UTILISATION PEUT ENTRAÎNER DES BLESSURES GRAVES, VOIRE MORTELLES.

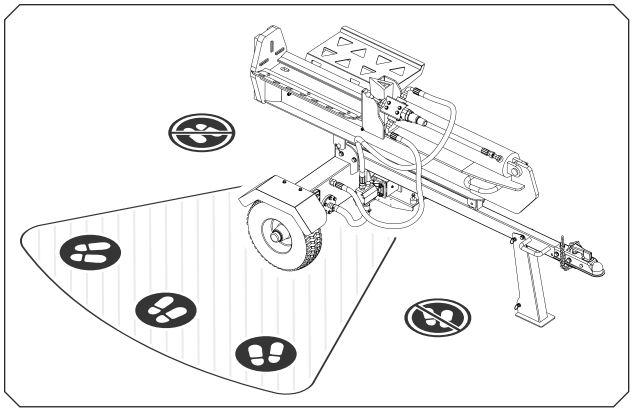

⚠ DANGER

1 **Assurez-vous que l'opérateur sait comment arrêter et désengager l'équipement avant de l'utiliser.**

2 **NE PAS placer les mains dans la zone de fendage de l'équipement pendant le fendage. Des blessures graves, voire mortelles, pourraient en résulter.**

3 **NE PAS** enjamber l'équipement pendant son fonctionnement.

4 **NE PAS** déplacer l'équipement lorsque le moteur tourne.

5 **NE JAMAIS laisser l'équipement sans surveillance lorsque le moteur tourne.** Fermez le moteur si vous vous absentez de l'équipement, même brièvement.

6 Évitez tout contact avec le tuyau d'échappement et les autres parties chaudes du moteur pendant et après son utilisation afin de prévenir les brûlures

⚠ AVERTISSEMENT

1 **NE JAMAIS** placer les mains, les pieds ou toute autre partie du corps sur ou entre les pièces mobiles de la fendeuse, notamment le coin (cale), la poutre ou le moteur, lorsque l'appareil est en marche.

2 Gardez votre visage et votre corps loin de la zone de fendage afin d'éviter les éclaboussures accidentelles de bois.

3 Si l'appareil émet un bruit ou une vibration inhabituelle, arrêtez immédiatement le moteur. Une fois la machine complètement arrêtée, procédez comme suit :

1 Débranchez le ou les fils de bougie et attendez l'arrêt

complet de toutes les pièces mobiles.

2 Vérifiez qu'il n'y a pas de dommages.

3 Réparez ou remplacez les pièces endommagées avant de redémarrer et d'utiliser la machine.

4 Faites attention afin d'éviter de glisser ou de tomber.

5 Arrêtez le moteur lorsque vous quittez votre poste de travail et lorsque vous effectuez des réparations, des réglages ou des inspections.

6 Prenez toutes les précautions recommandées par le fabricant lorsque vous laissez la machine sans surveillance.

7 Assurez-vous que tous les dispositifs de protection et de sécurité sont en place et fonctionnent correctement. N'utilisez pas la machine si tous les dispositifs de sécurité ne sont pas installés.

8 **NE SURCHARGEZ PAS** la machine et n'essayez pas de fendre des matériaux au-delà de la capacité de fendage indiquée dans la section « SPÉCIFICATIONS TECHNIQUES » à la page 38.

9 Utilisez seulement les accessoires approuvés pour cette machine par le fabricant. Lisez attentivement, comprenez et suivez toutes les instructions fournies avec l'accessoire approuvé.

10 Utilisez l'équipement seulement en plein jour. Ne l'utilisez pas la nuit ou dans des endroits sombres où votre vision pourrait être altérée.

11 Faites preuve d'une extrême prudence lorsque vous reculez ou tirez la machine vers vous. Ne **JAMAIS** bouger la machine quand elle est en marche.

12 **NE MODIFIEZ** en aucun cas le réglage du régulateur de vitesse du moteur. Le régulateur contrôle la vitesse maximale de fonctionnement sécuritaire et protège le moteur. Un régime moteur excessif est dangereux et risque d'endommager le moteur et les autres pièces mobiles de la machine.

13 Démarrez le moteur conformément aux instructions du fabricant. Gardez vos mains et vos pieds à l'écart des composants de fendage de l'équipement.

14 **N'UTILISEZ PAS** l'équipement si vous êtes sous l'influence de l'alcool, de drogues ou de médicaments. Il est essentiel d'être lucide pour votre sécurité.

15 Lorsque vous introduisez des matériaux dans cet équipement, assurez-vous qu'aucun morceau de métal, caillou ou autre corps étranger n'y soit introduit. Cela pourrait causer des blessures ou endommager l'équipement.

16 **NE LAISSEZ AUCUNE** partie du moteur, en particulier autour des ailettes de refroidissement et du silencieux, se boucher avec des matériaux traités, des feuilles, de l'huile, de la graisse ou tout autre matériau combustible.

17 **NE PAS** faire fonctionner le moteur si le filtre à air ou le couvercle de l'entrée d'air du carburateur est retiré, sauf pour le réglage. Le non-retrait de ces pièces peut entraîner un risque d'incendie.

SÉCURITÉ HYDRAULIQUE

⚠ AVERTISSEMENT

Le système hydraulique et les composants mécaniques de cet équipement nécessitent une inspection minutieuse avant chaque utilisation. Assurez-vous de remplacer les boyaux hydrauliques ou les composants hydrauliques effilochés, pliés, fissurés ou endommagés.

1 Recherchez les fuites de fluide hydraulique en passant un morceau de papier ou de carton sous ou sur la zone de la fuite. **NE CHERCHEZ PAS** les fuites à mains nues. Le liquide sous pression peut avoir une force suffisante pour pénétrer la peau et causer des blessures graves, voire mortelles.

2 En cas de blessure par fuite d'huile hydraulique, consultez immédiatement un médecin. Une infection ou une réaction grave peut se développer si aucun traitement médical n'est administré immédiatement.

3 Relâchez toute la pression en coupant le moteur et en attendant l'arrêt complet de toutes les pièces mobiles. Ensuite, actionnez la poignée de commande de la valve d'avant en arrière.

4 **NE PAS RETIRER** le bouchon du réservoir hydraulique

lorsque la fendeuse de bûches est en marche. Le réservoir pourrait contenir de l'huile chaude sous pression, ce qui pourrait entraîner des blessures graves.

5 **NE PAS RÉGLER** la soupape hydraulique. La soupape de surpression de la fendeuse à bois est préréglée en usine. Seul un technicien qualifié est autorisé à effectuer ce réglage.

AUTOCOLLANTS DE SÉCURITÉ

Les autocollants et les symboles de sécurité visent à attirer votre attention sur les dangers potentiels. Il est essentiel de lire attentivement les symboles de sécurité et leurs explications afin d'utiliser cette machine en toute sécurité. Les avertissements de sécurité n'enlèvent aucun danger ; leur objectif est de sensibiliser aux risques liés à la machine. Les instructions et avertissements qu'ils contiennent ne remplacent en aucun cas les mesures de prévention des accidents et l'entretien approprié lors de l'utilisation du produit.

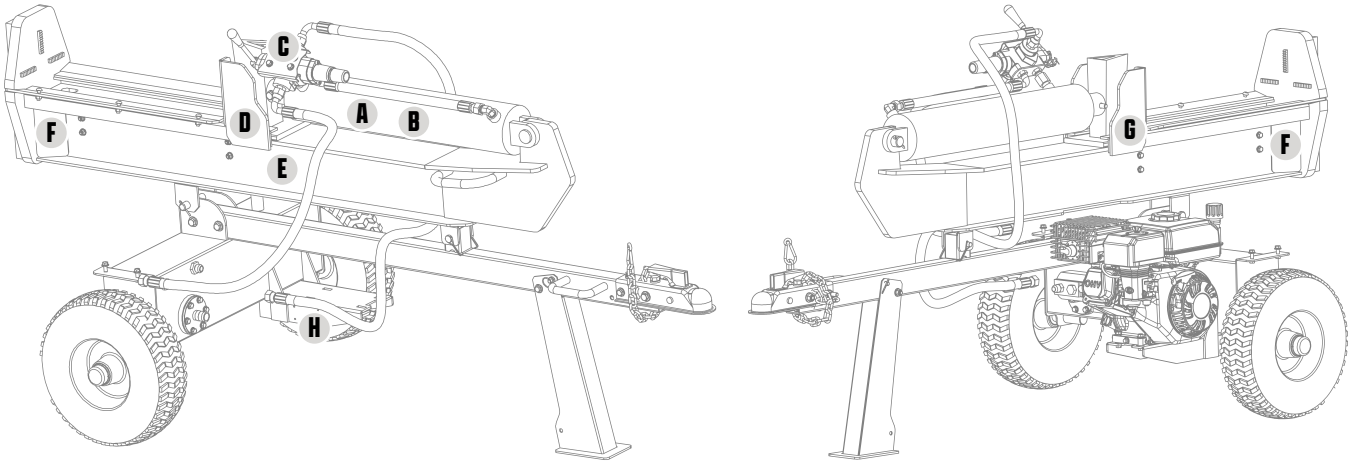

	AUTOCOLLANT	DESCRIPTION
A		Point de pincement - Garder à distance Cylindre hydraulique
B		Risque de coupure Cylindre hydraulique
C		Commandes de fractionnement Soupape de commande

	AUTOCOLLANT	DESCRIPTION
D		Avertissement pour opérateur unique Soupape de régulation inférieure
E		Avertissements généraux de sécurité Châssis principal - Côté opérateur
F		GARDER LES MAINS ET LES PIEDS À DISTANCE Points de pincement - Des deux côtés
G		Proposition 65 de Californie En face de la soupape de commande
H	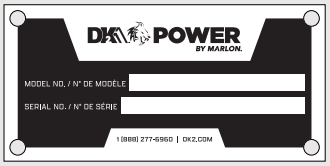	Plaque numéro de série Plancher du moteur

SYMBOLES DE SÉCURITÉ

Certains des symboles suivants peuvent figurer sur l'équipement ; d'autres apparaissent dans le manuel d'utilisation. Veuillez les étudier attentivement, ainsi que leur signification, car ils s'appliquent tous à l'équipement. Le respect de ces symboles de sécurité garantit une utilisation sûre de l'équipement.

SYMBOLES	DESCRIPTION
	**LIRE LE MANUEL D'UTILISATION :** Afin de réduire les risques de blessure, l'utilisateur doit d'abord lire et comprendre le manuel d'utilisation fourni avec l'appareil avant de l'utiliser

SYMBOLES	DESCRIPTION
	**PROTECTION AUDITIVE :** Portez toujours une protection auditive lorsque vous utilisez cet équipement afin de vous protéger du bruit et des projections
	**PROTECTION OCULAIRE :** Portez toujours une protection oculaire lorsque vous utilisez cet équipement afin de vous protéger des projections, notamment des lunettes de sécurité et/ou un écran facial complet.
	**PROTECTION DES PIEDS :** Portez toujours des chaussures de sécurité ou des bottes robustes lorsque vous utilisez cet équipement.
	**GANTS :** Portez toujours des gants de protection antidérapants et résistants lorsque vous utilisez cet équipement.
	**ENFANTS ET PERSONNES À PROXIMITÉ :** Ne laissez jamais des enfants utiliser cet équipement. Ne laissez jamais une personne n'ayant pas lu et compris l'intégralité du manuel d'utilisation utiliser cet équipement. Tenez les personnes présentes à l'écart de la zone de fonctionnement.
	**MONOXYDE DE CARBONE :** Le monoxyde de carbone (CO) est un gaz toxique, inodore et incolore qui peut provoquer des maladies graves, des lésions cérébrales ou la mort. N'utilisez JAMAIS de moteurs ou d'outils à essence à l'intérieur, dans des garages, des sous-sols ou tout autre espace clos.
	**MATÉRIAUX INFLAMMABLES :** L'essence est un liquide hautement inflammable. Elle dégage également des vapeurs inflammables qui peuvent s'enflammer facilement et provoquer un incendie ou une explosion.
	**ALERTE DANGER :** Indique une situation dangereuse qui, si elle n'est pas évitée, peut entraîner la mort ou des blessures graves.
	**POINTS DE PINCEMENT – PIEDS :** Cet équipement comporte plusieurs points où vos pieds peuvent se coincer et vous blesser gravement. Tenez-vous à l'écart des pièces mobiles en permanence.
	**POINTS DE PINCEMENT – MAINS :** Cet équipement comporte plusieurs points où vos mains peuvent se coincer et vous blesser gravement. Tenez-vous à l'écart des pièces mobiles en permanence.
	**ARRÊTEZ LE MOTEUR AVANT DE QUITTER LES LIEUX :** Ne laissez jamais cet équipement sous tension sans surveillance.
	**PROJECTIONS :** Cet équipement peut projeter des matériaux pendant son fonctionnement. Soyez prudent.

SYMBOLES	DESCRIPTION
	**SURFACES CHAUDES :** Cet équipement est équipé d'un moteur qui, en fonctionnement, chauffe. Évitez de toucher le moteur pendant et après son utilisation, et assurez-vous qu'il soit complètement refroidi avant de le toucher ou d'effectuer des opérations de maintenance.
	**MANIPULATION DES BÛCHES :** Manipulez toujours les bûches par le côté arrondi, et non par le côté plat.
	**PLACEMENT DES BÛCHES :** Ne jamais placer la bûche sur le côté sur cet équipement ; toujours la fendre dans le sens du fil du bois.
	**TERRAIN PLAT :** Ne jamais utiliser cet équipement sur un terrain en pente ; la zone d'utilisation doit toujours être plane.
	**TENIR À L'ÉCART DES SOURCES D'ALLUMAGE :** Cet équipement ne doit jamais être utilisé ni entreposé à proximité d'une source d'inflammation.
	**ZONE DE L'OPÉRATEUR :** Utiliser uniquement dans la zone de l'opérateur indiquée dans la section « SÉCURITÉ D'UTILISATION » à la page 42.

ASSEMBLAGE

OUVERTURE DE LA CAISSE

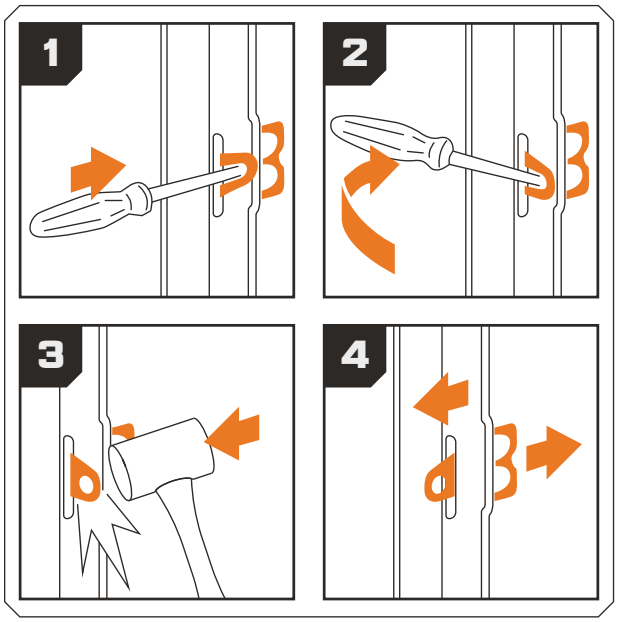

CONTENU DE L'EMBALLAGE

Votre appareil est livré partiellement assemblé. Veuillez consulter le contenu de l'emballage ci-dessous.

REMARQUE : Si, lors de l'inspection des pièces, vous constatez qu'il manque des pièces ou que certaines sont endommagées, **veuillez appeler Marlon au 1 (888) 277-6960** ou nous contacter via notre site web à l'adresse **www.dk2.com. Veuillez ne pas retourner l'article en magasin.**

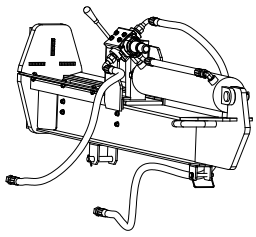

ENSEMBLE POUTRE PRINCIPALE ET CYLINDRE

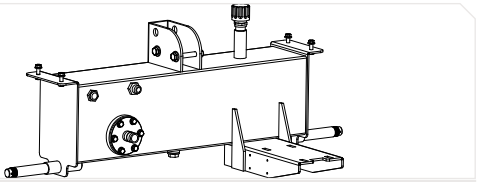

ENSEMBLE SOUDÉ RÉSERVOIR HYDRAULIQUE ET ESSIEU

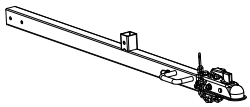

TIMON DE REMORQUAGE

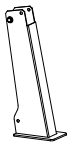

PIED DE SUPPORT



ROUES

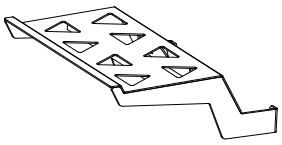

BAC DE RÉCUPÉRATION

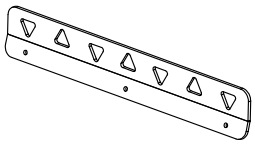

RAIL DU GUIDE

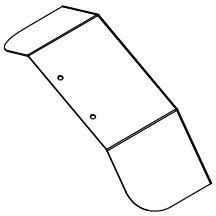

AILES (GARDE BOUE)

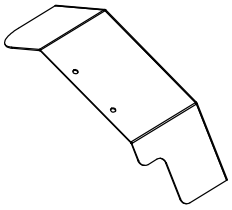

AILES (ENCASTRÉES)

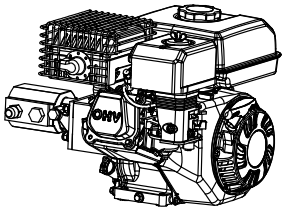

MOTEUR

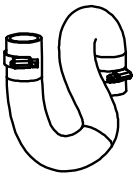

TUYAU RENFORCÉ EN FIL D'ACIER

ÉTAPE 1 : ROUES

COMPOSANTS ET OUTILS NÉCESSAIRES :

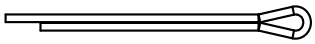

[A1] GOUPILLE FENDUE Ø3,5 x 35 • 2X

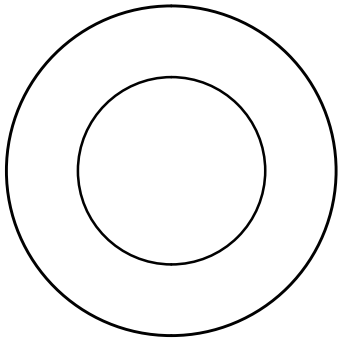

[A2] RONDELLE PLATE Ø24 • 4X

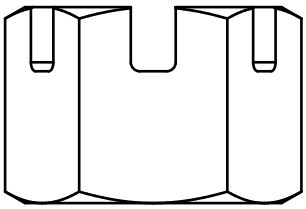

[A3] ÉCROU CRÉDENT M24 • 2X

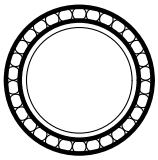

[A4] ROULEMENT À ROULEAUX CONIQUES
L44643 • 4X

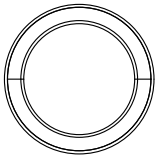

[A5] CAPUCHON DE ROULEMENT
2X



[A6] PNEU
4.80-8 • 2X



CLÉ/DOUILLE
36 mm (M24)



CLÉ DYNAMOMÉTRIQUE
36 mm (M24)

Installez les roues [A6] sur le réservoir hydraulique et l'essieu soudé dans l'ordre suivant : rondelle plate Ø24 [A2], roulement à rouleaux coniques [A4], roue [A6], roulement à rouleaux coniques [A4], rondelle plate Ø24 [A2], écrou crénelé M24 [A3], goupille fendue Ø3,5 x 35 [A1], capuchon d'extrémité de roulement [A5].

A1	2X	GOUPILLE FENDUE Ø3,5 X 35	
A2	4X	RONDELLE PLATE Ø24	
A3	2X	ÉCROU CRÉNELÉ M24	
A4	4X	ROULEMENT À ROULEAUX CONIQUES	
A5	2X	CAPUCHON D'EXTRÉMITÉ DE ROULEMENT	
A6	2X	PNEU 4.80-8	

⚠ AVIS

INSTALLATION DE L'ÉCROU CRÉDENTÉ : Avant d'installer la goupille fendue, il est recommandé de serrer l'écrou crénelé au couple prescrit afin de bien positionner les roulements, puis de le desserrer légèrement pour permettre une rotation fluide de la roue, et enfin de resserrer lentement jusqu'à ce que l'ouverture soit visible pour l'installation de la goupille fendue.

⚠ AVIS

COUVERCLE D'EXTRÉMITÉ DU ROULEMENT : Une fois l'installation terminée, utilisez un maillet en caoutchouc pour mettre en place le capuchon d'extrémité du roulement.

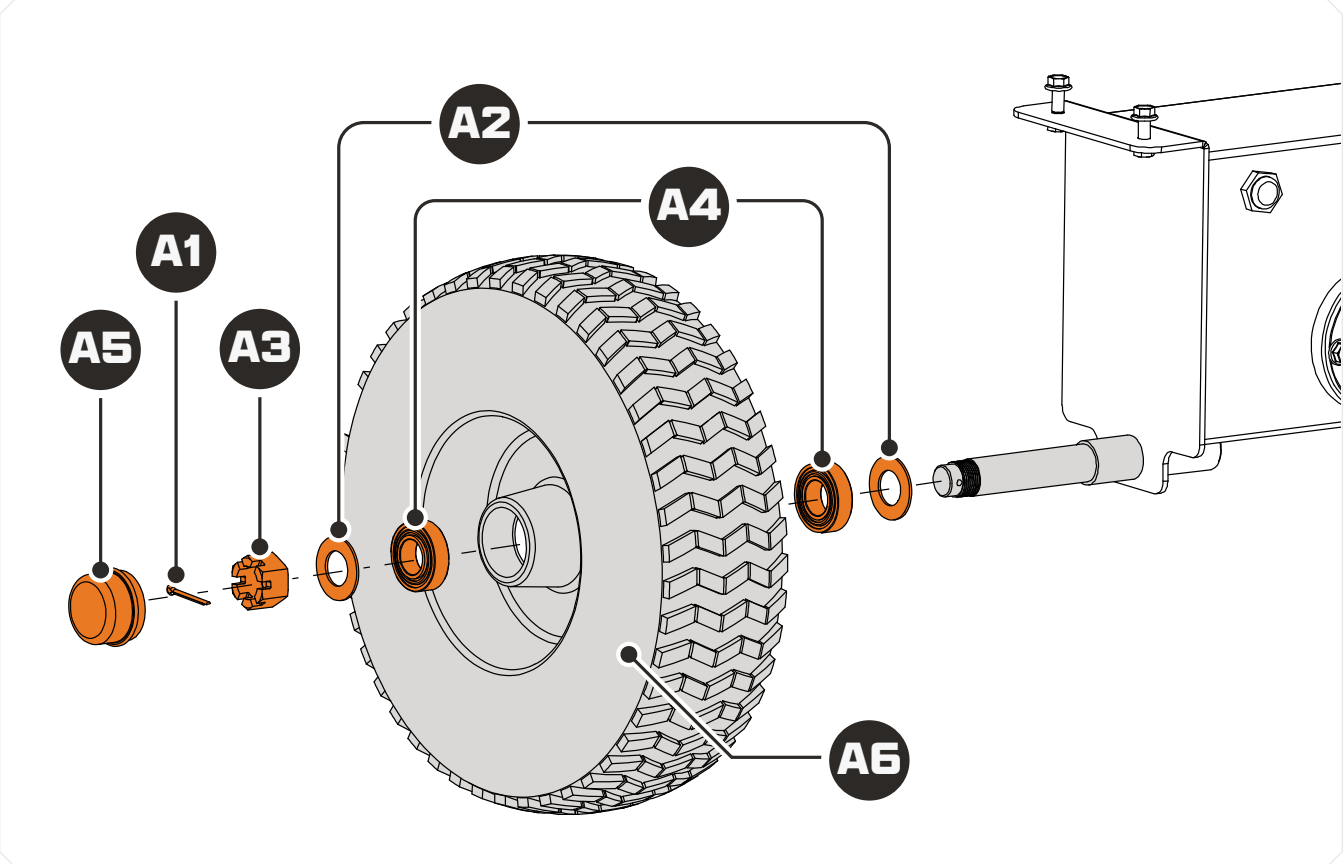

ÉTAPE 2 : TIMON-BARRE DE REMORQUAGE

COMPOSANTS ET OUTILS NÉCESSAIRES :

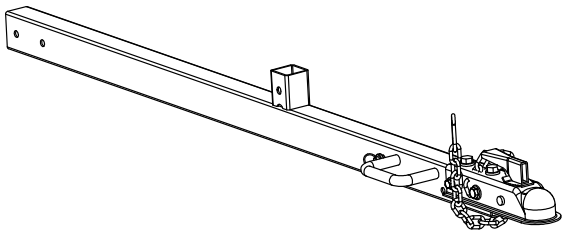

[B1] TIMON	1X

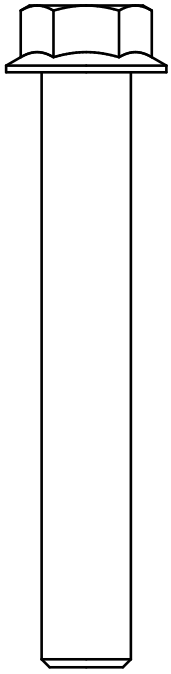

[B2] BOULON À BRIDE HEXAGONALE	M12 x 80 • 2X

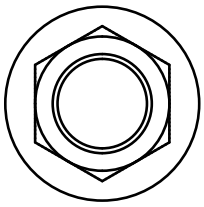

[B3] ÉCROU DE SERRAGE À BRIDE HEXAGONALE	M12 • 2X



CLÉ/DOUILLE
19 mm (M12)

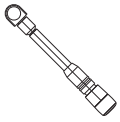

CLÉ DYNAMOMÉTRIQUE
19 mm (M12)

Fixez le Timon [B1] au réservoir hydraulique et à l'essieu. Soudez-la à l'aide de deux boulons à embase hexagonale M12 x 80 [B2] et de deux écrous à embase hexagonale M12 [B3].

B1	1X	BARRE DE REMORQUAGE (TIMON)	
B2	2X	BOULONS À EMBASE HEXAGONALE M12 X 80	
B3	2X	ÉCROUS À EMBASE HEXAGONALE M12	

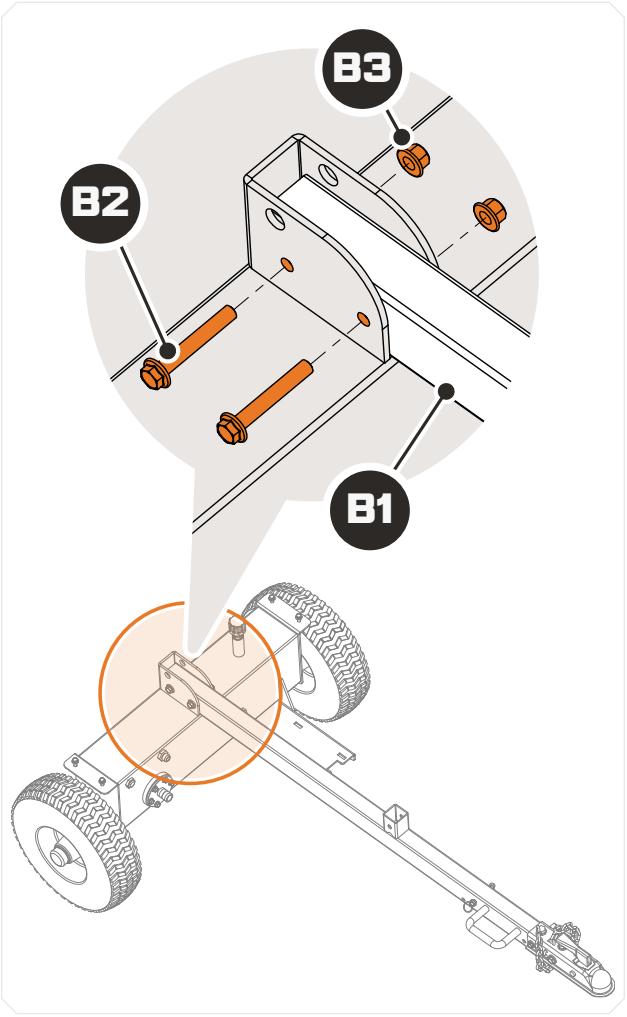

ÉTAPE 3 : PIED DE SUPPORT

COMPOSANTS ET OUTILS NÉCESSAIRES :

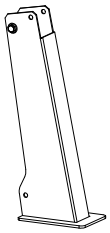	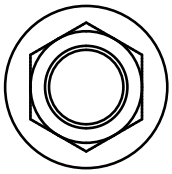
[C1] PIED DE SUPPORT 1X	**[C3] ÉCROU DE SERRAGE À BRIDE HEXAGONALE** M10 • 1X
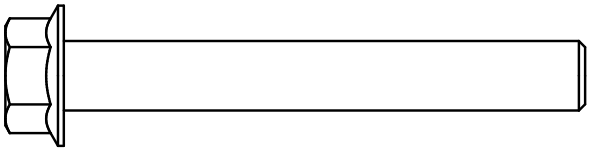	
[C2] BOULON À BRIDE HEXAGONALE	M10 x 75 • 1X
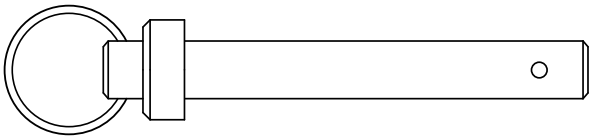	
[C4] GOUPILLE À DÉGAGEMENT RAPIDE	Ø10 x 70 • 1X
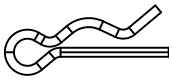	
[C5] ANNEAU DE RETENUE EN R Ø2.5 x 35 • 1X	

	
CLÉ/DOUILLE 15 mm (M10)	**CLÉ DYNAMOMÉTRIQUE** 15 mm (M10)

Soulevez la barre de remorquage et fixez le pied de support [C1] à l'aide d'un boulon à embase hexagonale M10 x 75 [C2], d'un écrou de blocage à embase hexagonale M10 [C3], d'une goupille à dégagement rapide Ø10 x 70 [C4] et d'un clip en R Ø2,5 x 35 [C5].

C1	1X	PIED DE SUPPORT	
C2	1X	BOUCHON À EMBACE HEXAGONALE M10 X 75	
C3	1X	ÉCROU DE BLOCAGE À EMBACE HEXAGONALE M10	
C4	1X	GOUPILLE À DÉGAGEMENT RAPIDE Ø10 X 70	
C5	1X	ANNEAU DE RETENUE EN R Ø2,5 X 35	

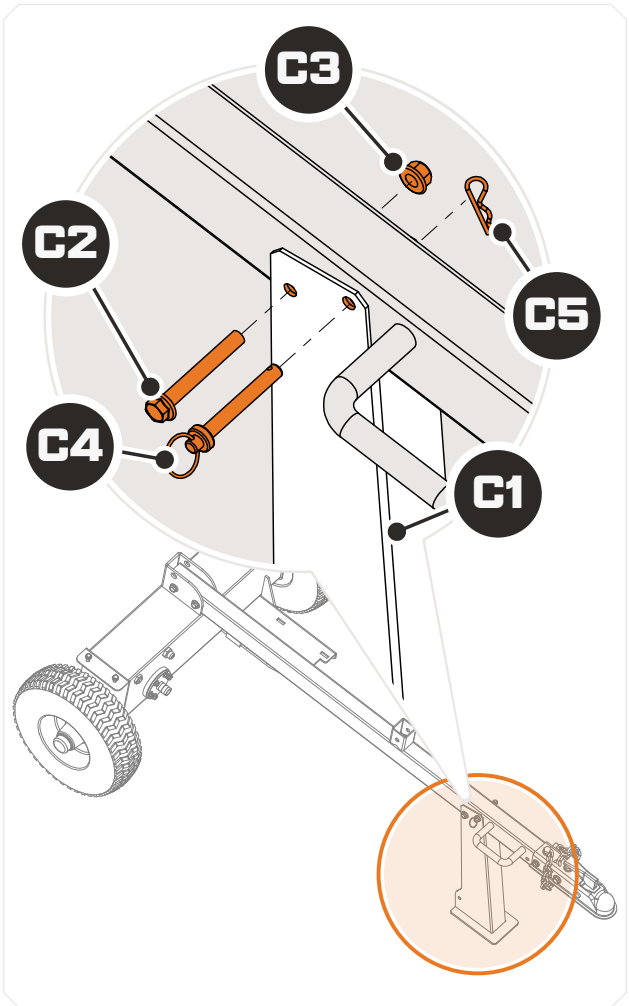

ÉTAPE 4 : FAISCEAU PRINCIPAL

⚠ ATTENTION

La poutre principale est très lourde et **doit être soulevée par un minimum de deux (2) personnes ou plus,** ou par d'autres moyens tels comme un palan, un ascenseur, etc. Le non-respect de cette précaution pourrait entraîner des blessures corporelles ou des dommages à l'équipement ou à la propriété.

COMPOSANTS ET OUTILS REQUIS :

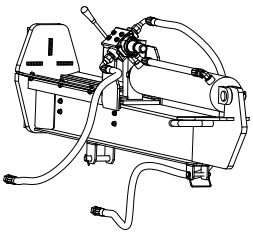

[D1] FAISCEAU PRINCIPAL	1X

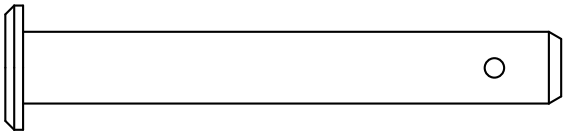

[D2] GOUPILLE DE LEVAGE DE POUTRE	1X

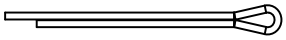

[D3] GOUPILLE FENDUE
Ø3,5 x 35 • 1X

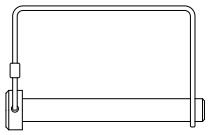

[D4] PIN D CARRÉ
Ø10 x 80 • 1X

Soulevez l'ensemble poutre principale et cylindre [D1] au-dessus du système de remorquage et fixez-la en place avec une goupille de levage de poutre [D2] et Goupille fendue Ø3,5 x 35 [D3] près du réservoir hydraulique et de l'assemblage de l'essieu , et une broche en D carrée Ø10 x 80 [D4] plus haut dans la barre de remorquage.

D1	1X	ENSEMBLE POUTRE PRINCIPALE ET CYLINDRE	
D2	1X	GOUPILLE DE LEVAGE DE POUTRE	
D3	1X	GOUPILLE FENDUE Ø3,5 X 35	
D4	1X	GOUPILLE D CARRÉ Ø10 X 80	

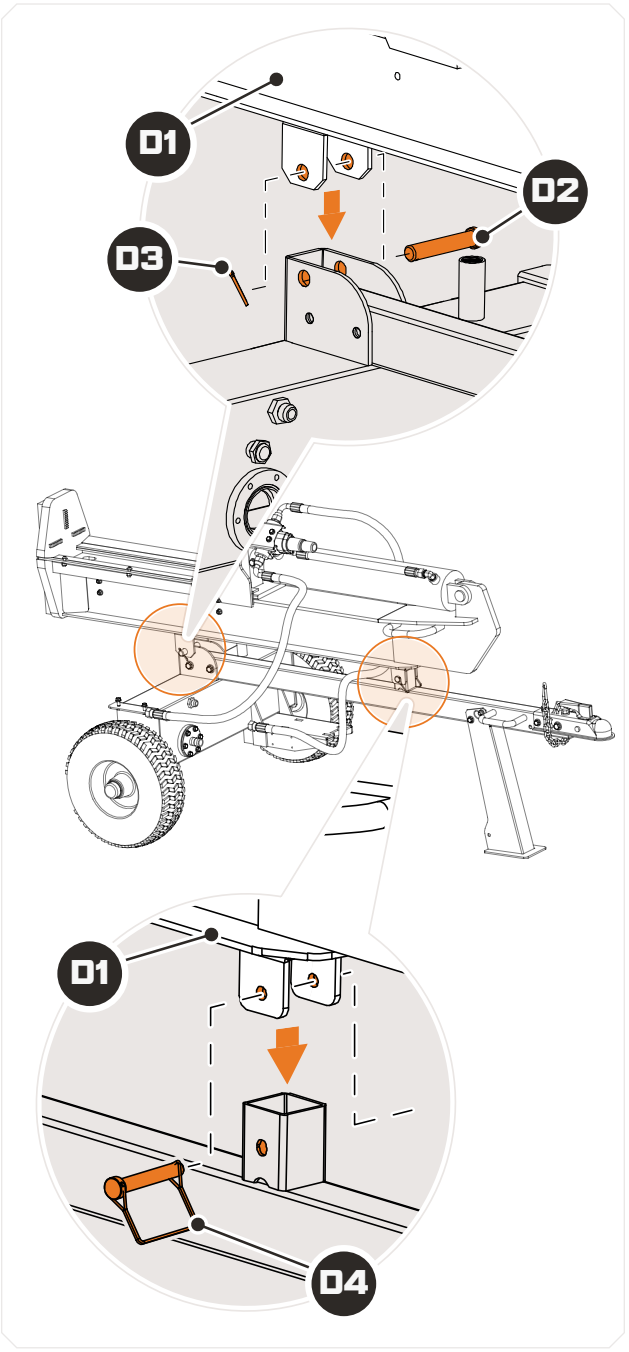

⚠ AVIS

La goupille carrée en D maintient le fendeur de bûches en position horizontale. Pour une utilisation en position verticale, retirez la goupille carrée en D et soulevez l'ensemble de la poutre principale.

ÉTAPE 4 : MOTEUR

⚠ ATTENTION

Le moteur est un équipement lourd et complexe qui **doit être soulevé par au moins deux (2) personnes.** Le non-respect de cette précaution pourrait entraîner des blessures ou endommager le moteur ou l'équipement.

COMPOSANTS ET OUTILS REQUIS :

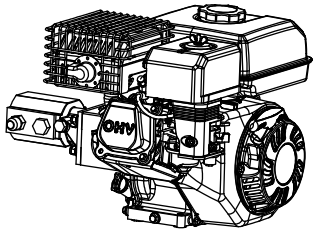	
[E1] MOTEUR	1X
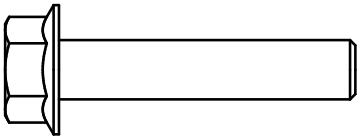	
[E2] BOULON À BRIDE HEXAGONALE	M8 x 40 • 4X
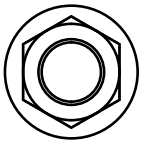	
[E3] ÉCROU À BRIDE HEXAGONALE M8 • 4X	

	
CLÉ/DOUILLE 13 mm (M8)	**CLÉ DYNAMOMÉTRIQUE** 13 mm (M8)

Montez le moteur [E1] sur la plaque de montage située sur le réservoir hydraulique et l'ensemble essieu, puis fixez-le à l'aide de quatre boulons à bride hexagonale M8 x 40 [E2] et de quatre écrous de blocage hexagonaux M8 [E3].

E1	1X	MOTEUR	
E2	4X	VIS À BRIDE HEXAGONALE M8 X 40	
E3	4X	ÉCROU DE SERRAGE À BRIDE HEXAGONALE M8	

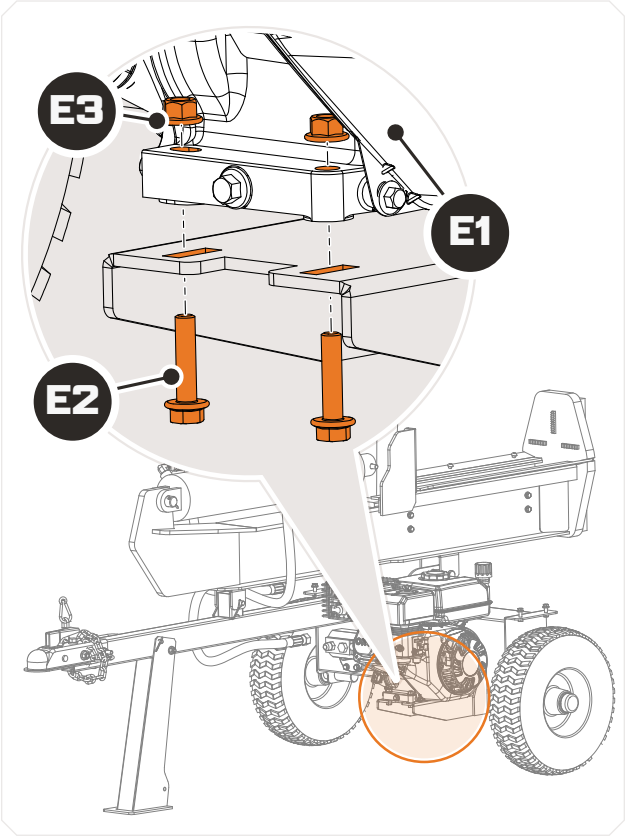

ÉTAPE 5 : GARDE-BOUE

COMPOSANTS ET OUTILS NÉCESSAIRES :

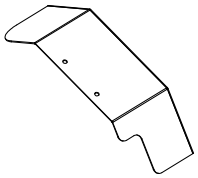	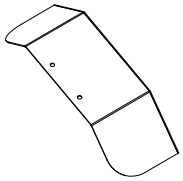
[F1] GARDE-BOUE (ENCASTRÉ) 1X	**[F2] GARDE-BOUE** 1X
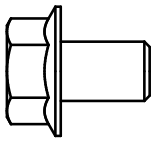	
[F3] BOULON À BRIDE HEXAGONALE M8 x 12 • 4X	

	
CLÉ/DOUILLE 13 mm (M8)	**CLÉ DYNAMOMÉTRIQUE** 13 mm (M8)

1 Installez le garde-boue entaillé [F1] côté moteur à l'aide de deux boulons à bride hexagonale M8 x 12 [F3].

⚠ AVIS

Le garde-boue côté moteur est entaillé pour s'adapter à l'espace requis par le moteur.

2 Installez l'autre garde-boue [F2] du côté opposé à l'aide de deux boulons à bride hexagonale M8 x 12 [F3].

F1	1X	GARDE-BOUE (ENTAILLÉ)	
F2	1X	GARDE-BOUE	
F3	4X	VIS À BRIDE HEXAGONALE M8 X 12	

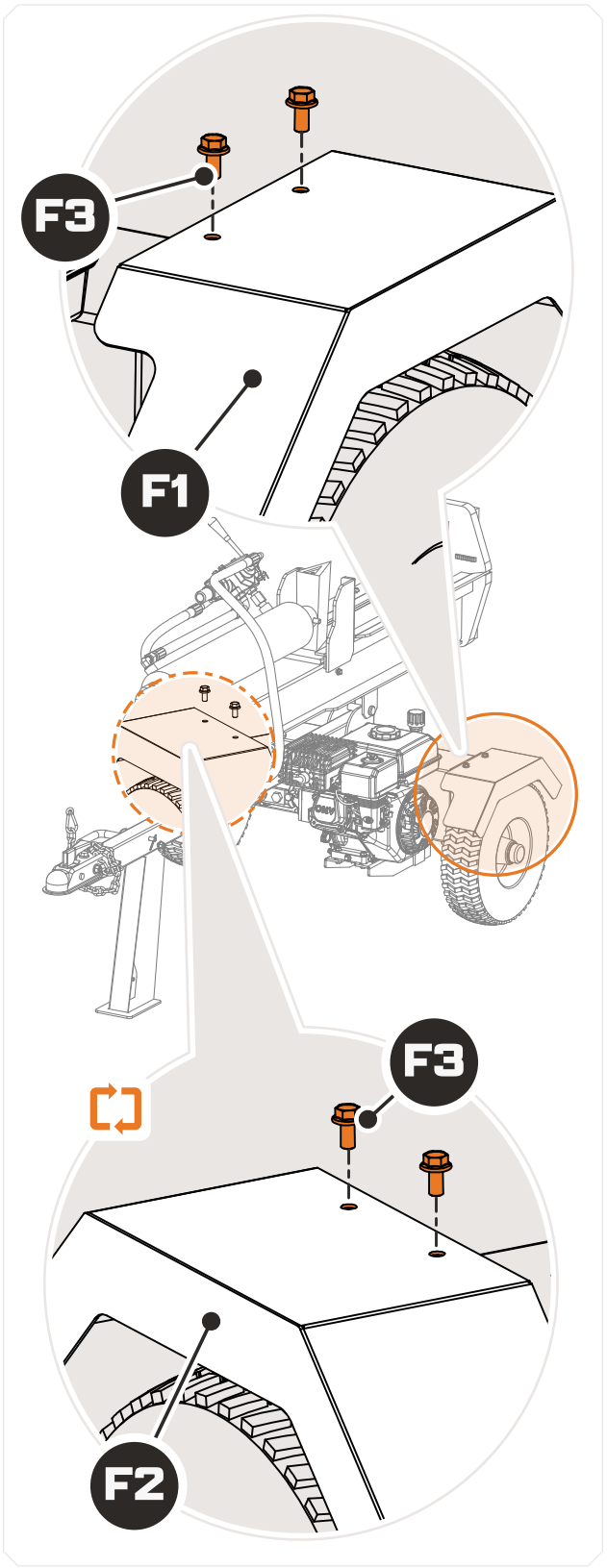

ÉTAPE 6 : PLATEAU DE RÉCUPÉRATION ET RAIL DE GUIDAGE

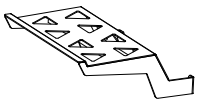	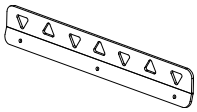
[G1] PLATEAU DE RÉCUPÉRATION 1X	**[G2] RAIL DE GUIDAGE** 1X
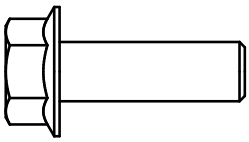	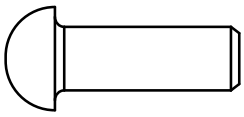
[G3] BOULON À BRIDE HEXAGONALE M8 x 25 • 4X	**[G4] BOULON À COUPE HEXAGONALE** M8 x 25 • 3X
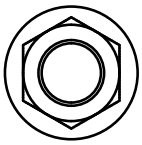	
[G5] ÉCROU À BRIDE HEXAGONALE M8 x 12 • 4X	

	
CLÉ/DOUILLE 13 mm (M8)	**CLÉ DYNAMOMÉTRIQUE** 13 mm (M8)
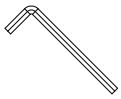	
CLÉ HEXAGONALE/ALLEN 5 mm (M8)	

G1	1X	BAC DE RÉCUPÉRATION	
G2	1X	GUIDE DE RAIL	
G3	4X	VIS À EMBOÎTE HEXAGONALE M8 X 25	
G4	3X	VIS À SOUS-VISES HEXAGONALE M8 X 25	
G5	7X	ÉCROUS À EMBOÎTE HEXAGONALE M8	

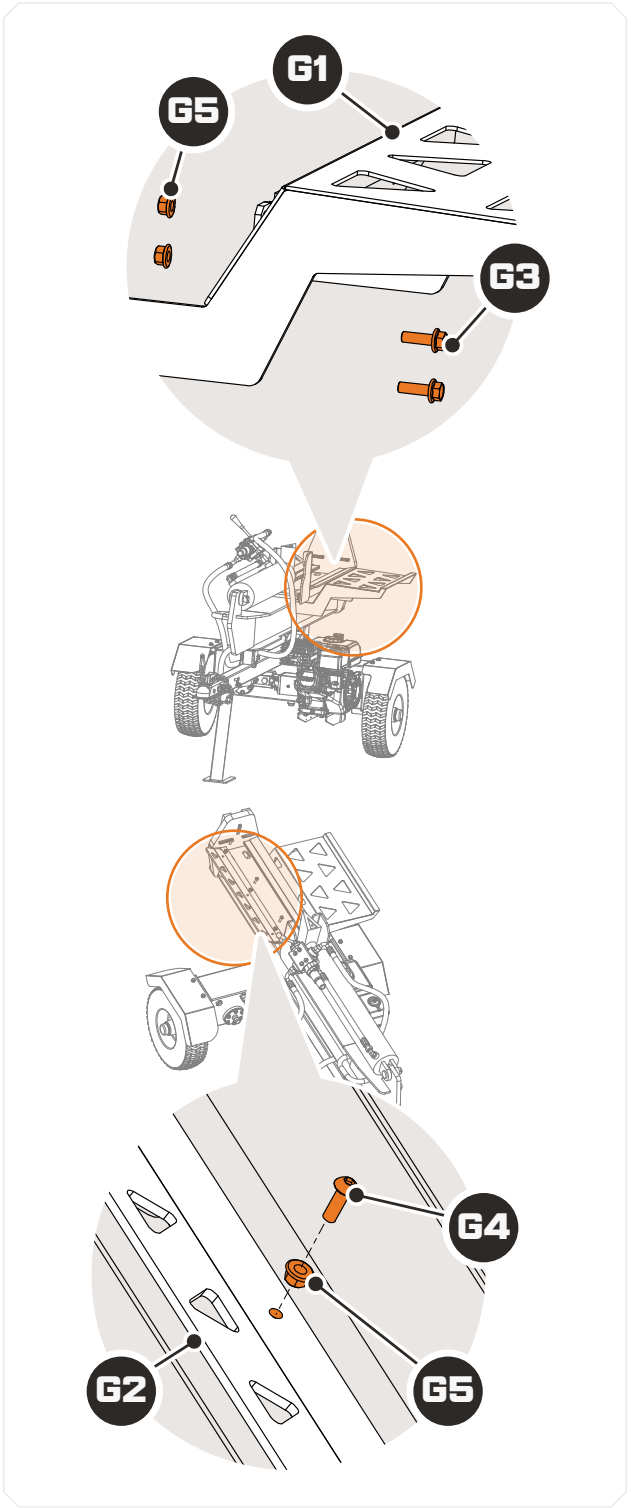

1 Installez le bac de récupération [G1] sur la poutre principale à l'aide de quatre boulons à bride hexagonale M8 x 25 [G3] et de quatre écrous de blocage à bride hexagonale M8 [G5].

2 Installez le rail de guidage [G2] sur la poutre principale à l'aide de trois vis à six pans creux M8 x 25 [G4] et de quatre écrous à embase hexagonale M8 [G5].

ÉTAPE 7 : INSTALLATION HYDRAULIQUE

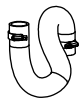	
[H1] TUYAU D'ASPIRATION HYDRAULIQUE RENFORCÉ PAR UN FIL D'ACIER • 1X	**[H2] COLLIER DE SERRAGE** 2X
	
TOURNEVIS PLAT	

1 Installez le tuyau d'aspiration hydraulique [H1] sur le réservoir hydraulique, l'ensemble essieu et la pompe hydraulique à l'aide de deux colliers de serrage [H2], puis serrez-les avec un tournevis plat.

H1	1X	TUYAU D'ASPIRATION HYDRAULIQUE	
H2	2X	COLLIER DE SERRAGE	

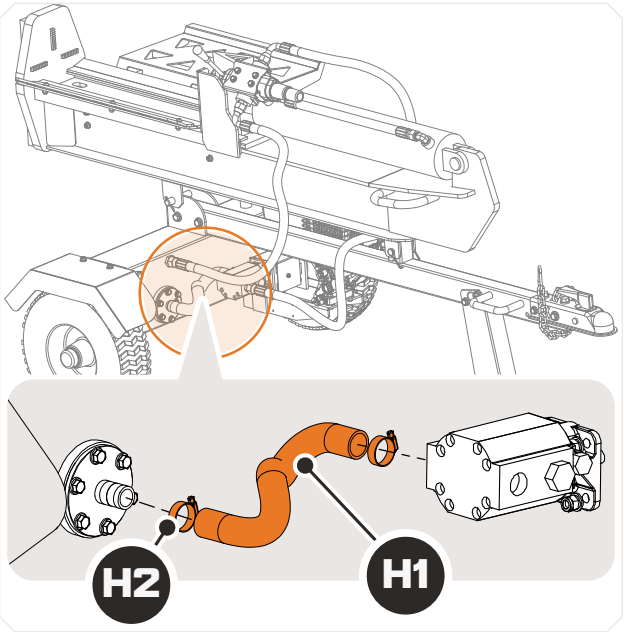

	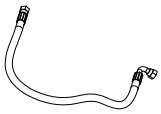
[H3] TUYAU DE SORTIE HYDRAULIQUE 1700 mm • 1X	**[H4] TUYAU DE RETOUR HYDRAULIQUE** 1400 mm • 1X
	
CLÉ	

2 Installez le tuyau de sortie hydraulique de 1700 mm [H3] sur le raccord de la pompe hydraulique, raccordez l'autre extrémité au haut du distributeur et serrez.

3 Installez le tuyau de retour hydraulique de 1400 mm [H4] sur le réservoir hydraulique et l'ensemble essieu, raccordez l'autre extrémité au bas du distributeur et serrez.

H3	1X	TUYAU DE SORTIE HYDRAULIQUE 1700 MM	
H4	1X	TUYAU DE RETOUR HYDRAULIQUE 1400 MM	

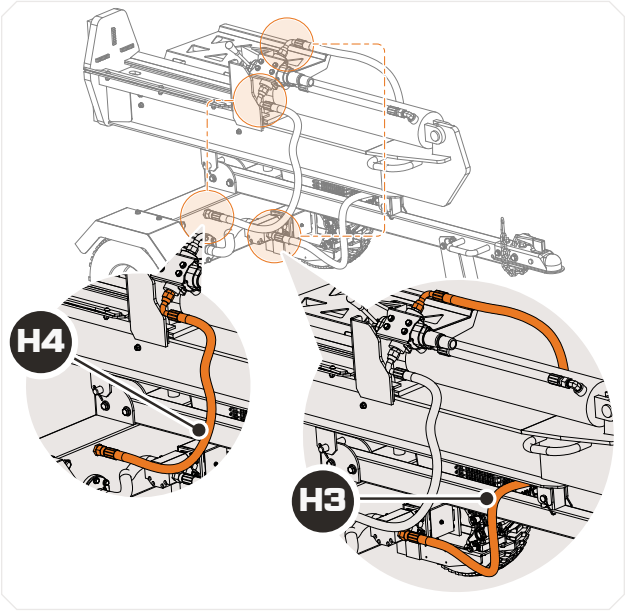

⚠ AVIS

La pompe hydraulique utilise le tuyau d'aspiration hydraulique pour aspirer le fluide du réservoir hydraulique, qui est ensuite mis sous pression et envoyé vers la vanne de séparation.

⚠ AVIS

Le tuyau de sortie hydraulique aspire le fluide de la pompe hydraulique pour l'action de séparation, et le tuyau de retour hydraulique récupère le fluide usagé et le renvoie au réservoir hydraulique.

FONCTIONNEMENT

CONSIGNES DE SÉCURITÉ ET INFORMATIONS GÉNÉRALES

⚠ DANGER

Lisez et comprenez l'intégralité du manuel d'utilisation avant d'assembler ou d'utiliser cet appareil. Le non-respect des avertissements, des précautions et des instructions d'assemblage et d'utilisation peut entraîner des blessures graves, voire mortelles.

1 **NE LAISSEZ JAMAIS** les enfants utiliser cet appareil.

2 **NE LAISSEZ PAS** une personne n'ayant pas lu et compris l'intégralité du manuel d'utilisation utiliser cet appareil. L'utilisation d'outils motorisés peut être dangereuse. Il est de la seule responsabilité de l'utilisateur de comprendre l'assemblage et le fonctionnement sécuritaire de cet appareil.

⚠ ATTENTION

IL FAUT AJOUTER DE L'HUILE AU MOTEUR AVANT DE LE DÉMARRER OU DE L'UTILISER.

HUILE MOTEUR RECOMMANDÉE : L'huile SAE 10W-30 est recommandée pour un usage général.

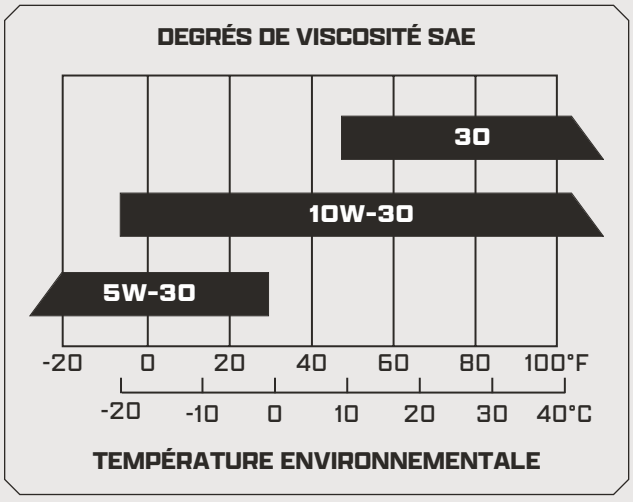

⚠ ATTENTION

INSTRUCTIONS DE DÉMARRAGE : Pour plus d'informations sur le démarrage et l'arrêt du moteur, consultez le manuel d'utilisation de votre moteur.

⚠ AVERTISSEMENT

REMARQUE : Pour une utilisation en zone boisée, installez un pare-étincelles sur le système d'échappement. Consultez le manuel d'utilisation et d'entretien du moteur et renseignez-vous auprès de votre centre de service agréé.

AJOUT D'HUILE MOTEUR

1 Placez l'appareil sur une surface plane et horizontale.

2 Retirez le bouchon de remplissage d'huile/jauge et préparez-vous à ajouter de l'huile à moteur.

REMARQUE : Le moteur possède deux orifices de remplissage d'huile et une jauge. Vous pouvez inverser l'emplacement de la jauge selon vos préférences.

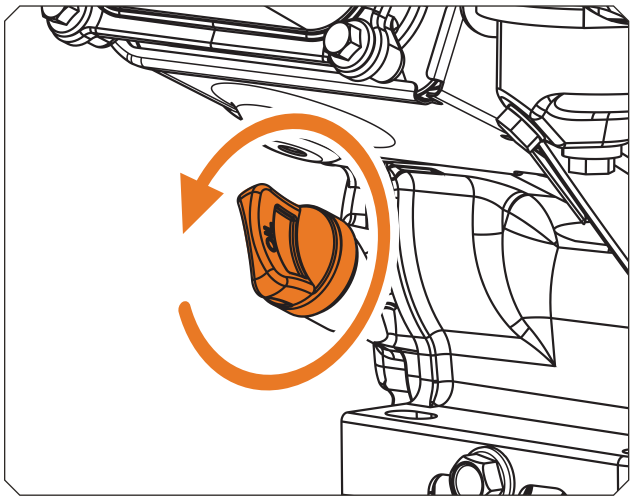

3 À l'aide d'un entonnoir, remplissez l'huile à moteur jusqu'au repère « PLEIN » sur la jauge.

⚠ ATTENTION

NE PAS TROP REMPLIR : Vérifiez quotidiennement le niveau d'huile à moteur et rajoutez-le si nécessaire.

⚠ ATTENTION

ARRÊT EN CAS DE NIVEAU D'HUILE BAS : Le moteur est équipé d'un système d'arrêt automatique en cas de niveau d'huile bas. Un manque d'huile à moteur peut endommager le moteur.

AJOUT D'ESSENCE

⚠ AVERTISSEMENT

L'essence est un liquide hautement inflammable. Elle émet aussi des vapeurs inflammables qui peuvent s'enflammer facilement et causer un incendie ou une explosion. Ne sous-estimez jamais les dangers liés à l'essence. Pour plus d'informations, veuillez consulter la section « SÉCURITÉ DU CARBURANT » à la page 31.

1. Fermez le moteur et attendez qu'il refroidisse avant de faire le plein.
2. Retirez le bouchon du réservoir et ajoutez du carburant.

Veuillez consulter le manuel du moteur pour connaître la capacité du réservoir, le type de carburant recommandé et l'emplacement du réservoir.

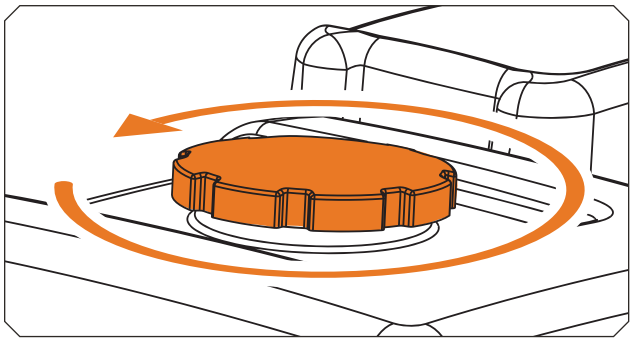

⚠ ATTENTION

NE PAS SURREMPLIR LE RÉSERVOIR

1. Cet équipement et son moteur sont dotés d'un système de contrôle des émissions par évaporation conforme aux règlements de l'EPA et/ou du CARB. Ce système ne fonctionnera correctement que si le réservoir est rempli au niveau recommandé. Un remplissage excessif peut endommager irrémédiablement les composants du système de contrôle des émissions par évaporation.
2. Remplir le réservoir au niveau recommandé assure un espace suffisant pour la dilatation du carburant. Lors du ravitaillement, assurez-vous de ne pas dépasser le niveau recommandé.
3. Pour remplir le réservoir, utilisez un pistolet de remplissage adapté. N'utilisez pas d'entonnoirs ni d'autres dispositifs qui obstruent la vue de l'orifice de remplissage.
3. Replacez et serrez le bouchon du réservoir. Nettoyez immédiatement toute trace de carburant répandue.

DÉMARRAGE DU MOTEUR

1. Placez votre appareil sur une surface plane et horizontale.
2. Tournez le robinet d'essence à la position « ON » (OUVERT).

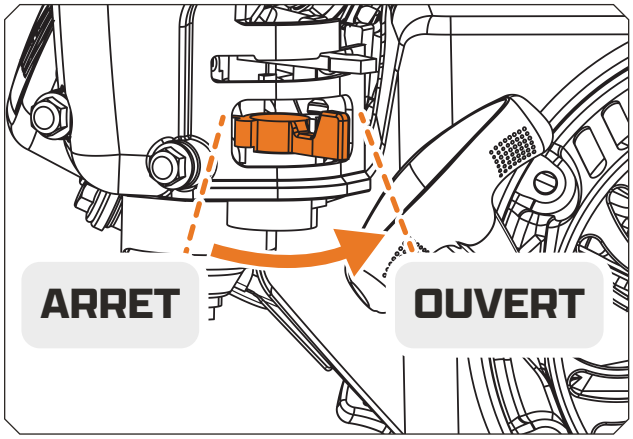

3. Tournez le levier de l'étrangleur sur la position « ARRÊT » (FERMÉ).

REMARQUE : Si l'essence est chaude, ne fermez pas l'étrangleur.

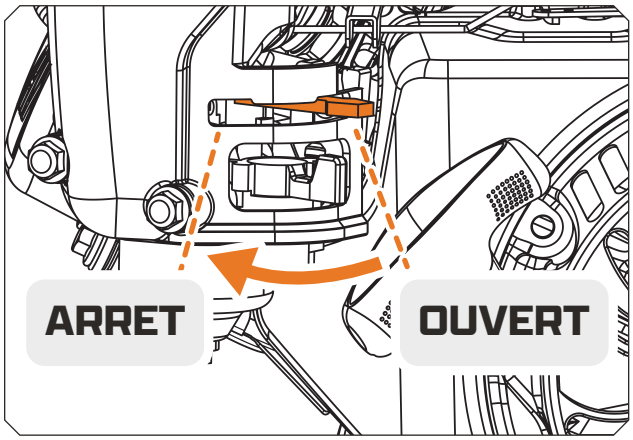

4 Déplacez légèrement le levier d'accélérateur vers la gauche pour le mettre à basse vitesse.

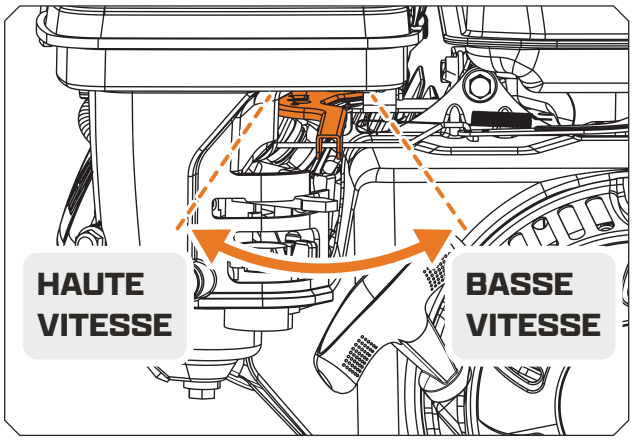

5 Tournez l'interrupteur d'alimentation du moteur situé sous le réservoir de carburant sur la position « ON » (OUVERT).

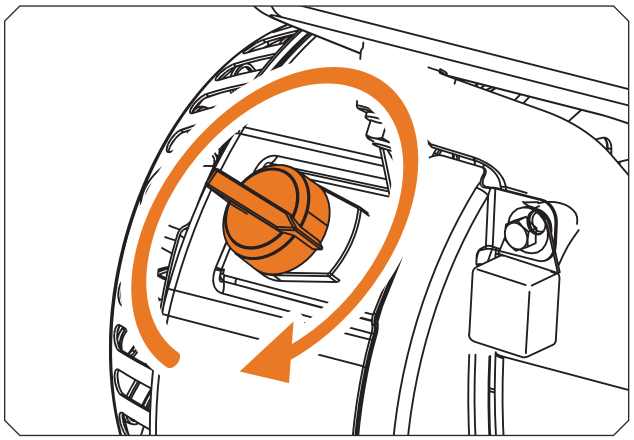

6 Tirez légèrement sur le lanceur à rappel jusqu'à sentir une résistance, puis tirez fermement pour démarrer le moteur.

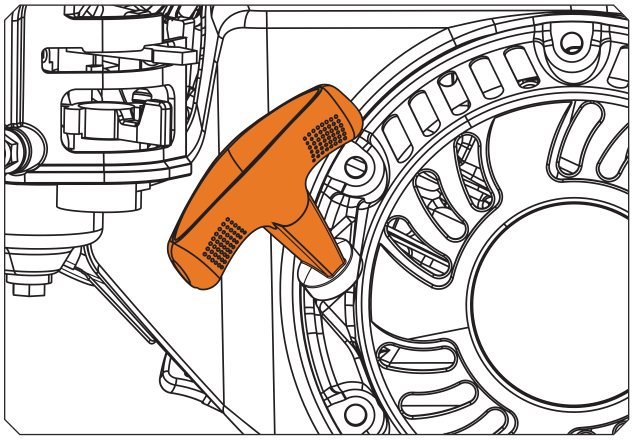

MISE EN MARCHE DU MOTEUR

1 Moteur tournant, poussez le levier de l'étrangleur en position « ON » (OUVERT).

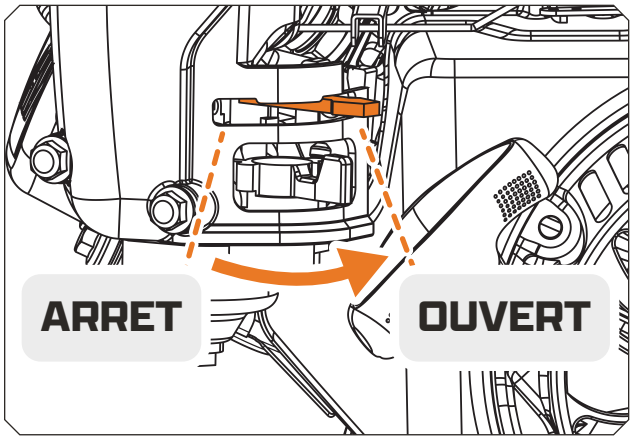

2 Déplacez lentement le levier d'accélérateur complètement vers la gauche pour atteindre la vitesse maximale.

REMARQUE : Si la machine n'a pas fonctionné (moteur froid), faites chauffer le moteur en le faisant tourner à mi-régime pendant 3 à 4 minutes, puis augmentez la vitesse du moteur au maximum.

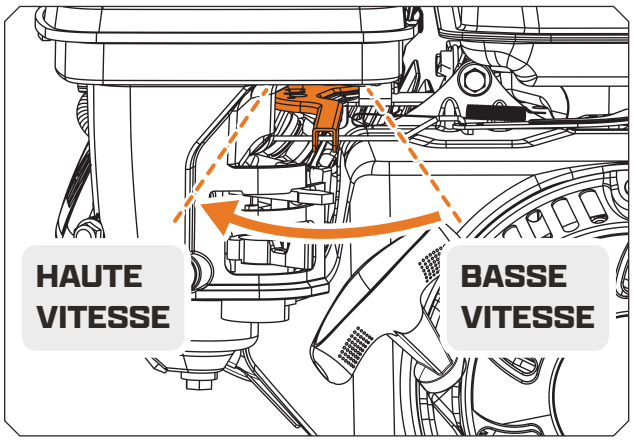

ARRÊT DU MOTEUR

⚠ ATTENTION

EN CAS D'URGENCE : Mettre l'interrupteur du moteur en position « ARRÊT » (FERMÉ). Soyez conscients que cette opération peut endommager le moteur s'il tourne à haut régime.

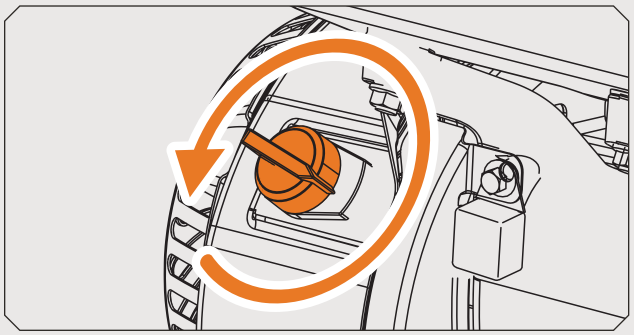

Dans des circonstances normales, suivez les instructions ci-dessous :

1. Poussez le levier d'accélérateur vers la droite, en le réglant sur la vitesse la plus basse.

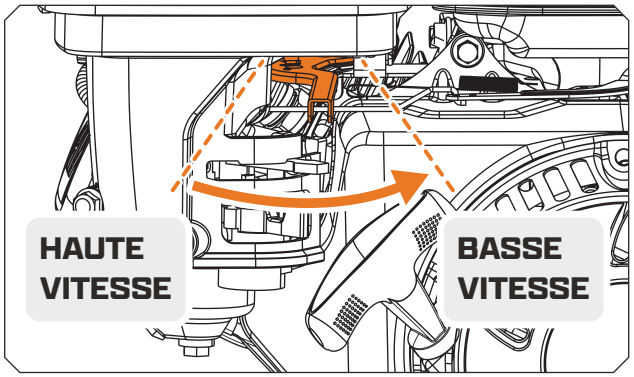

2. Tournez l'interrupteur du moteur sur la position « ARRÊT » (FERMÉ).

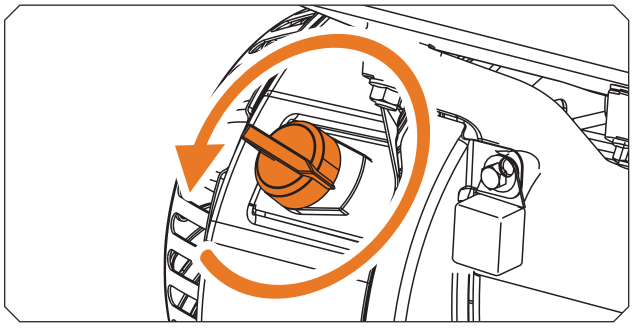

3. Mettre le robinet de carburant en position « ARRÊT » (FERMÉ).

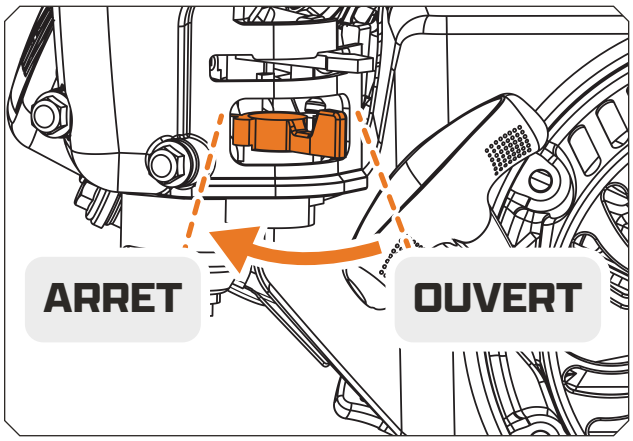

⚠ ATTENTION

DE L'HUILE HYDRAULIQUE DOIT ÊTRE AJOUTÉE AU RÉSERVOIR AVANT TOUTE MISE EN MARCHE OU UTILISATION.

RECOMMANDATION CONCERNANT L'HUILE HYDRAULIQUE : Pour un fonctionnement optimal, il est recommandé d'utiliser jusqu'à 45,4 litres (12 gallons) d'huile hydraulique AW32/AW48.

⚠ AVIS

L'huile hydraulique doit circuler dans toutes les conduites hydrauliques pour que la fendeuse de bûches fonctionne de manière optimale. Avant de fendre du bois, mettez le moteur en marche et actionnez la poignée de la soupape pour déployer et rétracter complètement le vérin 10 à 12 fois.

⚠ AVERTISSEMENT

AVANT DE DÉMARRER LE MOTEUR

1. Zone dégagée de toutes les personnes et biens qui pourraient être endommagés. Pensez sécurité.
2. Cette fendeuse est rapide et peut causer des blessures si la sécurité n'est pas respectée.
3. Un seul opérateur doit travailler sur cet appareil. **NE DEMANDEZ JAMAIS** à une autre personne de charger les bûches pendant un autre personne est aux commandes.
4. Ne retirez pas le levier de sécurité de la deuxième main.

⚠ AVERTISSEMENT

SI VOTRE UNITÉ NE DÉMARRE PAS

1. Vérifiez le niveau d'huile. Votre moteur est doté d'une protection contre le manque d'huile et ne démarrera pas s'il manque d'huile.
2. Assurez-vous que le fil de la bougie est bien en place.
3. Déplacez le levier de gaz vers la droite. La position gauche est OFF.
4. Utilisez l'étrangleur pour le démarrage à froid.
5. Vérifiez votre niveau de l'essence.

⚠ AVERTISSEMENT

PRATIQUE SÉCURITAIRE

1. **NE PORTEZ PAS** de vêtements amples qui pourraient se coincer dans le vérin.
2. Uniquement du bois à fendre, pas de métal ni de plastique.
3. Les enfants ne doivent pas utiliser cet équipement.
4. Restez attentif à votre environnement et aux personnes qui pourraient apparaître dans la zone pendant que vous êtes de travail.
5. Chargez la bûche sur la poutre, glissez jusqu'au coin de fente.
6. Portez des lunettes de sécurité, des gants et des chaussures de protection.
7. Utilisez uniquement à l'extérieur - les vapeurs de gaz sont mortelles à l'intérieur.

⚠ ATTENTION

TOUTES LES BÛCHES NE DOIVENT PAS DÉPASSER 60 CM (23,6 PO) DE LONGUEUR ET 40,6 CM (16 PO) DE DIAMÈTRE.

⚠ ATTENTION

ÉVITEZ LE FENDAGE À GRAINS CROISÉS: N'essayez JAMAIS de fendre du bois dans le sens du grain croisé. La fendeuse à bois n'est pas conçue pour le fendage dans le sens contraire du grain. Cela pourrait endommager la fendeuse et vous blesser. Assurez-vous que les deux extrémités de la bûche à fendre sont bien positionnées et aussi perpendiculaires que possible. Cela empêchera la bûche de glisser sous la pression.

1. Placez la bûche dans la fendeuse. Saisissez-la par les côtés près du milieu. Centrez la bûche, latéralement, sur le rail de la fendeuse, en veillant à ce qu'une extrémité soit contre la cale de fendage.
2. De la main gauche, tirez le levier de sécurité, de la main droite, poussez le levier de fendage, puis relâchez. La machine se rétracte automatiquement après le relâchement du levier de refendage.

ZONE DE L'OPÉRATEUR

Utilisez l'équipement depuis la zone de l'opérateur, comme indiqué dans le schéma ci-dessous.

⚠ DANGER

NE PAS UTILISER L'ÉQUIPEMENT DEPUIS CETTE POSITION PEUT ENTRAÎNER DES BLESSURES GRAVES, VOIRE LA MORT.

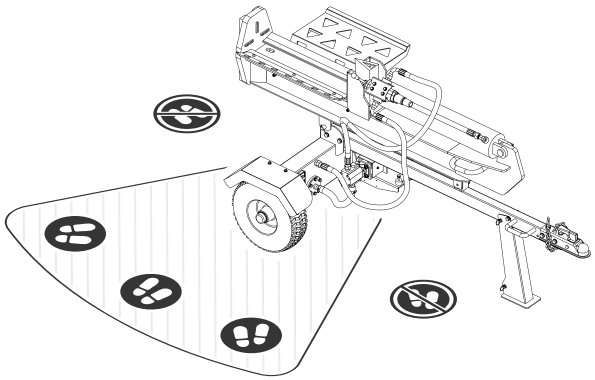

⚠ DANGER

CONSIGNES IMPORTANTES RELATIVES À LA ZONE DE L'OPÉRATEUR

1 **NE PAS** placer vos mains sur les extrémités de la bûche lors du chargement de la fendeuse. **CECI EST TRÈS DANGEREUX** et pourrait entraîner des blessures graves aux mains.

2 **NE PAS** tendre le bras ni enjamber le rail pendant que la fendeuse est en marche. **CECI EST TRÈS DANGEREUX** et pourrait entraîner des blessures, voire la mort.

3 **NE PAS** tenter de rattraper le bois fendu pendant le fendage ; laissez-le tomber au sol ou dans le bac de récupération.

INFORMATIONS GÉNÉRALES

Faites tourner le moteur à plein régime. Cette machine pousse le piston vers l'avant et dispose d'un système de rétraction hydraulique automatique. Pour une utilisation optimale de la fendeuse, laissez le piston se rétracter complètement avant de charger une nouvelle bûche.

Procédure de fente :

1 Poussez la poignée de commande vers l'avant de la fendeuse et maintenez-la enfoncée pour démarrer la procédure de fendage.

2 Tirez la poignée de commande vers l'arrière jusqu'à sa position initiale et relâchez-la une fois la rétraction terminée. La poignée de commande devrait revenir automatiquement en position neutre.

⚠ AVIS

Si le coin de fendage ne se rétracte pas complètement, veuillez consulter la section « RÉGLAGE DE LA SOUPAPE DE RETOUR » à la page 64.

ENTRETIEN

REMARQUES GÉNÉRALES, ENTREPOSAGE ET LISTE DE CONTRÔLE

Un entretien régulier est essentiel pour garantir les performances optimales et la longévité de votre machine. Veuillez consulter ce manuel et le manuel d'utilisation du fabricant du moteur pour connaître les procédures d'entretien.

⚠ AVERTISSEMENT

Avant toute opération d'entretien ou d'inspection, arrêtez le moteur et attendez cinq minutes pour permettre à toutes les pièces de refroidir. Débranchez le fil de la bougie en le tenant éloigné de celle-ci.

⚠ AVERTISSEMENT

1 N'entreposer **JAMAIS** le moteur à l'intérieur ou dans des espaces clos et mal ventilés avec du carburant dans le réservoir, où les vapeurs d'essence pourraient entrer en contact avec une flamme nue, une étincelle ou une veilleuse, comme celle d'une chaudière, d'un chauffe-eau, d'un sèche-linge ou de tout autre appareil à gaz. Si le moteur ne doit pas être utilisé pendant 30 jours ou plus, procédez comme suit : videz le carburateur et le réservoir de carburant afin d'éviter la formation de dépôts et les risques de dysfonctionnement. Vidangez le carburant à l'extérieur, dans un récipient approprié, loin de toute flamme nue. Assurez-vous que le moteur est froid. Ne fumez pas. Laissez tourner le moteur jusqu'à ce que le réservoir soit vide et que le moteur cale.

2 Un stabilisateur de carburant est une solution acceptable pour limiter la formation de dépôts pendant l'entreposage. Ajoutez le stabilisateur à l'essence dans le bidon ou le réservoir. Suivez les instructions du fabricant pour déterminer le dosage approprié. Faites tourner le moteur pendant au moins 10 minutes après l'ajout du stabilisateur pour permettre à celui-ci d'atteindre le carburateur.

VIDANGE DE L'HUILE HYDRAULIQUE

L'huile hydraulique doit être changée après les 50 premières heures d'utilisation, puis toutes les 100 heures ou à chaque saison pour assurer le bon fonctionnement de l'équipement.

⚠ AVIS

Changer l'huile hydraulique avant chaque saison ou toutes les 100 heures permet d'éliminer toute accumulation d'humidité résiduelle dans le réservoir hydraulique.

1 Avec le vérin rétracté et le robinet d'essence du moteur en position ARRÊT, relâchez toute pression accumulée dans le système hydraulique en actionnant la poignée de commande hydraulique d'avant en arrière à plusieurs reprises.

2 Préparez un bac ou un récipient de récupération et placez-le sous le bouchon de vidange hydraulique. Assurez-vous que le bac ou le récipient a une capacité suffisante pour contenir l'huile contenue dans le réservoir hydraulique.

⚠ AVIS

Le réservoir hydraulique de cette fendeuse a une capacité de 45,4 litres (12 gallons).

3 Dévissez et retirez le bouchon de vidange et laissez l'huile s'écouler complètement du réservoir.

4 Réinsérez le bouchon de vidange et resserrez-le.

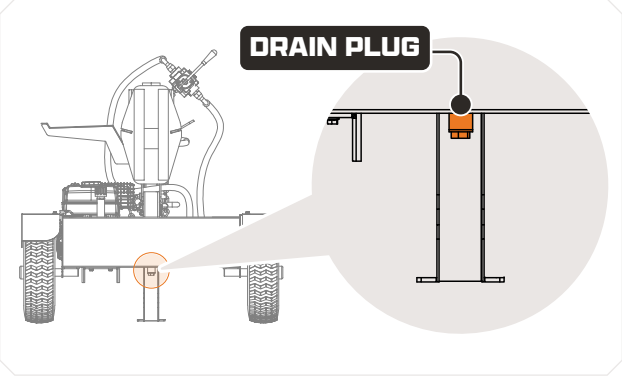

REMPLACEMENT DU FILTRE À HUILE HYDRAULIQUE

1 Préparez un bac de récupération ou un récipient et placez-le sous le tuyau d'aspiration hydraulique transparent, à l'endroit où se trouve le filtre à huile hydraulique à l'intérieur du réservoir.

2 Dévissez et retirez la bride pour accéder au filtre à huile. Retirez le filtre et vidangez l'huile restante à l'intérieur.

3 Avec un filtre de remplacement homologué, lubrifiez le joint avec une petite quantité d'huile propre et vissez le nouveau filtre jusqu'à ce que le joint soit en contact, puis terminez par un quart à un tour complet. Remontez la bride pour terminer le remplacement du filtre.

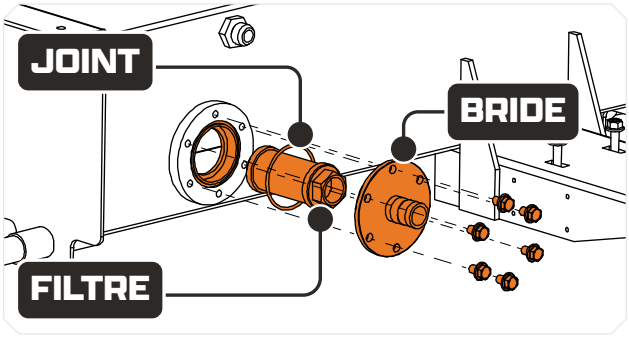

⚠ AVIS

Installez un nouveau filtre à huile hydraulique à chaque vidange d'huile hydraulique.

⚠ AVIS

Éliminez l'huile usagée dans les points de collecte agréés, conformément aux lois fédérales, étatiques, provinciales ou locales.

RÉGLAGE DE LA SOUPAPE DE RETOUR

Une soupape de retour correctement réglé permet à l'utilisateur de tirer sur la poignée de commande de la fendeuse, et le coin de fendage se rétracte automatiquement et complètement avant de revenir en position neutre. Si le coin de fendage ne se rétracte pas complètement comme prévu, il peut être nécessaire de régler la soupape de retour comme suit :

1 Repérez le bouchon de la soupape de retour, dévissez-le et retirez-le à la main.

2 Insérez une clé Allen de 6 mm dans l'orifice prévu à cet effet et desserrez simultanément l'écrou hexagonal à l'aide d'une clé plate ou d'une clé plate, suffisamment pour permettre le passage de la clé Allen de 6 mm.

⚠ AVIS

L'écrou hexagonal sert à bloquer le cran d'arrêt de la soupape de retour une fois celui-ci correctement réglé. Assurez-vous qu'il est bien serré avant de terminer le réglage.

3 À l'aide de la clé Allen de 6 mm, serrez la tige filetée d'un quart de tour dans le sens horaire pour augmenter la pression de la soupape de retour.

⚠ AVIS

Pour diminuer la pression de la soupape de retour, tournez la tige filetée d'un quart de tour dans le sens antihoraire.

4 En laissant la clé hexagonale en place, utilisez une clé ou une douille pour serrer l'écrou hexagonal afin de finaliser le processus de réglage.

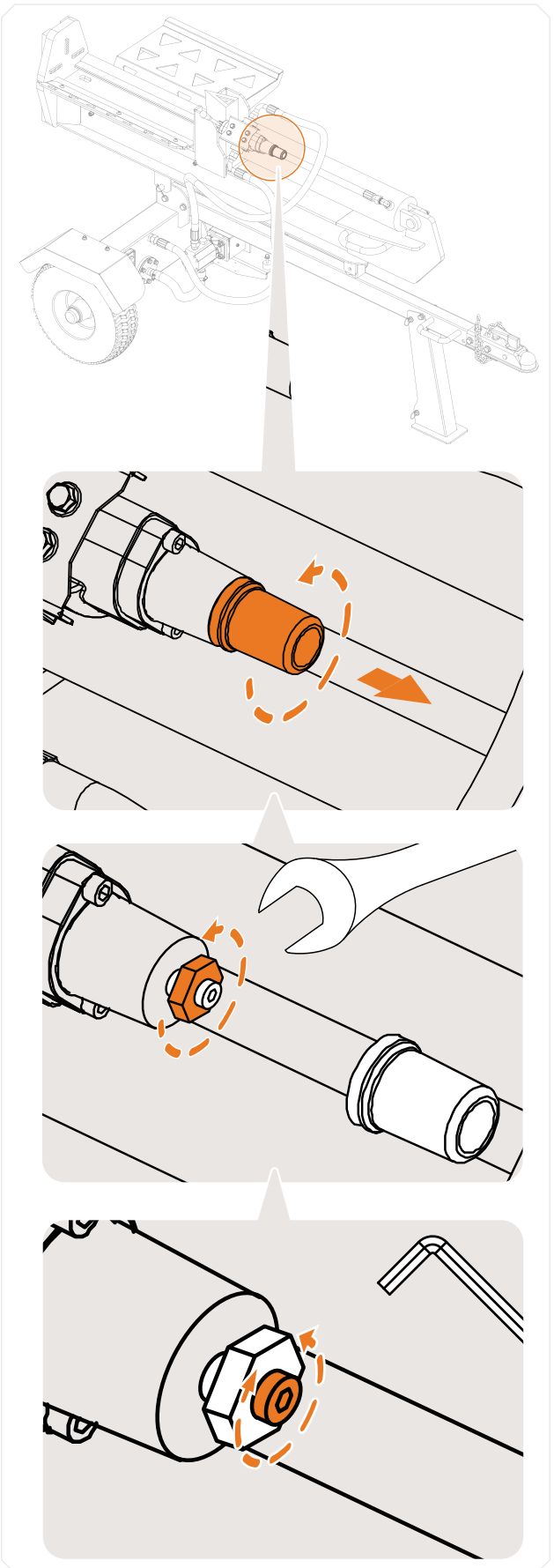

LISTE DE CONTRÔLE D'ENTRETIEN RÉGULIER

PROCÉDURE	AVANT CHAQUE UTILISATION	TOUTES LES 3 HEURES	TOUTES LES 25 HEURES	TOUTES LES 100 HEURES
VÉRIFIER LE NIVEAU D'HUILE MOTEUR	✓			
VÉRIFIER L'ÉTAT GÉNÉRAL DE L'ÉQUIPEMENT	✓			
VÉRIFIER L'AFFÛTAGE DU CALE	✓			
GRAISSER LA SURFACE DU RAIL DE GLISSE	✓			
VÉRIFIER LE NIVEAU D'HUILE HYDRAULIQUE	✓			
VÉRIFIER LA PRESSION DES PNEUS			✓	
NETTOYER L'EXTÉRIEUR DU MOTEUR ET LE SYSTÈME DE REFROIDISSEMENT			✓	
VIDANGE D'HUILE MOTEUR			✓	
VIDANGE D'HUILE HYDRAULIQUE				✓
REMPLACER LE FILTRE HYDRAULIQUE				✓
REMPLACER LE FILTRE À AIR			✓	
REMPLACER LA BOUGIE				✓

DÉPANNAGE

REMARQUES GÉNÉRALES

La plupart des problèmes sont faciles à résoudre. Consultez le tableau de dépannage ci-dessous pour connaître les problèmes courants et leurs solutions. Si vous continuez à rencontrer des problèmes, contactez l'équipe du service client Marlon au **1 (888) 277-6960.**

⚠ AVERTISSEMENT

Avant d'effectuer toute procédure d'entretien ou d'inspection, arrêtez le moteur et attendez cinq minutes pour permettre à toutes les pièces de refroidir. Débranchez le fil de la bougie d'allumage, en le gardant éloigné de la bougie d'allumage.

TABLEAU DE DÉPANNAGE

SYMPTÔME	CAUSE POSSIBLE
LE MOTEUR NE DÉMARRE PAS. (VEUILLEZ CONSULTER LE MANUEL D'UTILISATION DU MOTEUR POUR CONNAÎTRE LES PROCÉDURES SPÉCIFIQUES À CE MOTEUR)	1. Le contact est-il mis ? 2. Le robinet d'arrêt de carburant est-il ouvert ? 3. Utilisez-vous de l'essence propre et fraîche ? Si l'essence est vieille, changez-la. Utilisez un stabilisateur de carburant si vous la conservez plus de 30 jours. 4. La bougie est-elle propre ? Si elle est sale ou fissurée, changez-la. Si elle est huileuse, retirez-la, placez un chiffon sur l'orifice et tirez plusieurs fois sur le démarreur pour sortir l'huile du cylindre, puis essuyez la bougie et remettez-la en place.

SYMPTÔME	CAUSE POSSIBLE
LE MOTEUR MANQUE DE PUISSANCE OU NE FONCTIONNE PAS CORRECTEMENT. (VEUILLEZ CONSULTER LE MANUEL D'UTILISATION DU MOTEUR POUR CONNAÎTRE LES PROCÉDURES SPÉCIFIQUES À CE MOTEUR)	1. Vérifiez que le levier d'accélérateur est en position MARCHE. 2. Le filtre à air est-il propre ? S'il est sale, remplacez-le en suivant la procédure décrite dans le manuel du constructeur du moteur. 3. La bougie d'allumage est-elle propre ? Si elle est encrassée ou fissurée, remplacez-la. Si elle est huileuse, retirez-la, placez un chiffon sur l'orifice de la bougie et tirez plusieurs fois sur le démarreur pour évacuer l'huile du cylindre, puis essuyez la bougie et remettez-la en place. 4. Utilisez-vous de l'essence sans plomb propre et récente ? Si elle est vieille, changez-la. Utilisez un stabilisateur de carburant si vous conservez l'essence plus de 30 jours. 5. Votre moteur contient-il la bonne quantité d'huile ? Si elle est sale, changez-la en suivant la procédure décrite dans le manuel d'utilisation du constructeur du moteur. 6. Vérifiez le niveau d'huile et ajustez-le si nécessaire.
FUMÉES DU MOTEUR. (VEUILLEZ CONSULTER LE MANUEL D'UTILISATION DU MOTEUR POUR CONNAÎTRE LES PROCÉDURES SPÉCIFIQUES À CE MOTEUR)	1. Vérifiez le niveau d'huile et ajustez-le si nécessaire. 2. Vérifiez le filtre à air et nettoyez-le ou remplacez-le si nécessaire. 3. Il se peut que vous utilisiez une huile inadaptée, trop fluide pour la température. Consultez le manuel d'utilisation de votre moteur pour plus d'informations. 4. Nettoyez les ailettes de refroidissement si elles sont sales.
LE COIN DE FENDAGE SE DÉPLACE TROP LENTEMENT OU DE FAÇON IRRÉGULIÈRE.	1. Purgez l'air restant dans le circuit hydraulique en actionnant plusieurs fois le coin de fendage. 2. Vérifiez qu'aucun objet n'entrave le mouvement de la poutre. 3. Contrôlez le niveau d'huile hydraulique pour vous assurer d'une lubrification suffisante de la fendeuse.
FUITE D'HUILE HYDRAULIQUE AU NIVEAU DU CYLINDRE	1. Joint de tige endommagé. Contactez support@marlonproducts.com 2. Tige endommagée. Contactez support@marlonproducts.com 3. Vérifiez le serrage des raccords et resserrez-les si nécessaire.

PIÈCES ET SCHÉMAS

SCHÉMAS

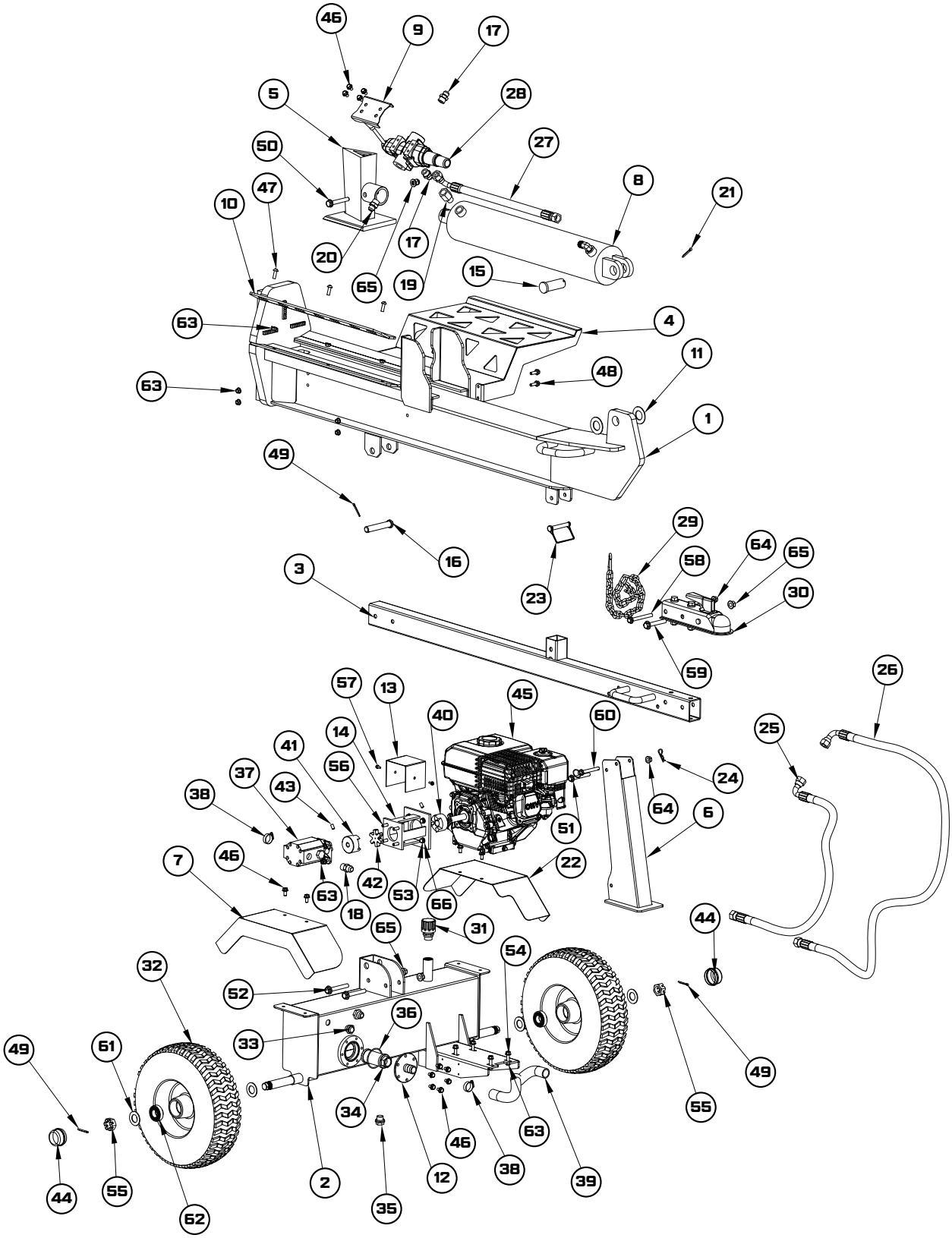

LISTE DE PIÈCES

ART.	DESCRIPTION	PIÈCE #	QTÉ
1	ENSEMBLE SOUDÉ DE LA POUTRE PRINCIPALE	100-0664	1
2	ENSEMBLE SOUDÉ DU RÉSERVOIR HYDRAULIQUE ET DE L'ESSIEU	602-0009	1
3	TIMON DE REMORQUAGE	100-0669	1
4	BAC DE RÉCUPÉRATION	100-0670	1
5	CALE	100-0671	1
6	PIED DE SUPPORT	100-0672	1
7	GARDE BOUE (AILE)	206-0728	1
8	VÉRIN HYDRAULIQUE	602-0010	1
9	PLAQUE DE SOUPAPE 4 VOIES	100-0673	1
10	RAIL DE GUIDAGE	100-0674	1
11	RONDELLE PLATE DE VÉRIN HYDRAULIQUE	210-0545	2
12	ENSEMBLE DE BRIDE DE SORTIE D'HUILE	210-0546	1
13	PLAQUE DE MONTAGE DE LA POMPE HYDRAULIQUE	602-0011	1
14	SUPPORT DE POMPE HYDRAULIQUE	602-0012	1
15	AXE DE VÉRIN HYDRAULIQUE	602-0013	1
16	AXE DE LEVAGE DE LA POUTRE	210-0547	1
17	ADAPTATEUR DROIT NPT 3/4 - 1/2 TYPE D	210-0548	3
18	ADAPTATEUR DROIT NPT 1/2 - 1/2 TYPE D	210-0549	1
19	ADAPTATEUR FEMELLE NPT 1/2 - 1/2	210-0550	1
20	ADAPTATEUR NPT 3/4 - 3/4 TYPE D	210-0551	1
21	GOUPILLE FENDUE Ø5 X 40	207-0092	1
22	GARDE-BOUE (AILEENCOCHÉ)	206-0729	1
23	GOUPILLE CARRÉE EN D Ø10 X 80	207-0093	1
24	GOUPILLE EN R Ø2,5 X 35	207-0094	1
25	TUYAU DE RETOUR D'HUILE 1400 MM	602-0014	1
26	TUYAU DE SORTIE D'HUILE 1700 MM	602-0015	1
27	TUYAU DE VÉRIN HYDRAULIQUE	602-0016	1
28	SOUPAPE 4 VOIES	602-0017	1
29	CHAÎNE 21 MAILLONS AVEC CROCHET	208-0010	1
30	ATTELAGE (COUPLEUR)	100-0726	1
31	BOUCHON DE RÉSERVOIR D'HUILE HYDRAULIQUE VENTILÉ	235-0020	1
32	PNEU 4.80-8	220-0034	2
33	JAUGE D'HUILE	100-0727	1
34	ÉLÉMENT FILTRANT	602-0018	1
35	BOUCHON DE VIDANGE D'HUILE	217-0027	1
36	JOINT TORIQUE	217-0028	1
37	POMPE HYDRAULIQUE	602-0019	1
38	COLLIER DE SERRAGE	602-0020	2
39	TUYAU RENFORCÉ EN FIL D'ACIER	602-0021	1
40	ACCOUPLEMENT POMPE-MOTEUR (ENTRÉE)	210-0552	1
41	ACCOUPLEMENT POMPE-MOTEUR (SORTIE)	210-0553	1
42	PATIN EN CAOUTCHOUC POUR ACCOUPLEMENT	210-0554	1
43	VIS DE BLOCAGE M8 X 10	210-0555	2
44	COUVERCLE DE PALIER	202-0048	2
45	MOTEUR	601-0015	1
46	VIS À BRIDE HEXAGONALE M8 X 12	210-0556	14
47	VIS À TÊTE CYLINDRIQUE CREUSE HEXAGONALE M8 X 25	210-0557	3
48	VIS À BRIDE HEXAGONALE M8 X 25	210-0558	4
49	GOUPILLE FENDUE Ø 3,5 X 35	207-0095	3
50	VIS HEXAGONALE G12.9 M12 X 80	210-0559	1
51	VIS À BRIDE HEXAGONALE M10 X 75	210-0560	1
52	BOULON À BRIDE HEXAGONALE M12 X 80	210-0561	2
53	BOULON HEXAGONAL M8 X 25	210-0562	4
54	BOULON À BRIDE HEXAGONALE M8 X 40	210-0563	4
55	ÉCROU CRÉNELÉ M24	210-0101	2
56	BOULON HEXAGONAL M8 X 30	210-0564	4
57	BOULON À BRIDE HEXAGONALE M6 X 12	210-0422	2
58	BOULON À BRIDE HEXAGONALE M10 X 90	210-0565	1
59	BOULON À BRIDE HEXAGONALE M12 X 75	210-0566	1
60	GOUPILLE DE SÉCURITÉ Ø10 X 70	207-0096	1
61	RONDELLE PLATE POUR PNEU Ø24	210-0567	4
62	ROULEMENT À ROULEAUX CONIQUES L44643	202-0049	4
63	ÉCROU DE BLOCAGE À BRIDE M8	210-0568	15
64	ÉCROU DE BLOCAGE À BRIDE M10	210-0571	2
65	ÉCROU DE BLOCAGE À BRIDE M12	210-0570	4
66	RONDELLE Ø8	210-0431	4


DK POWER
BY MARLON®