NORTRAC

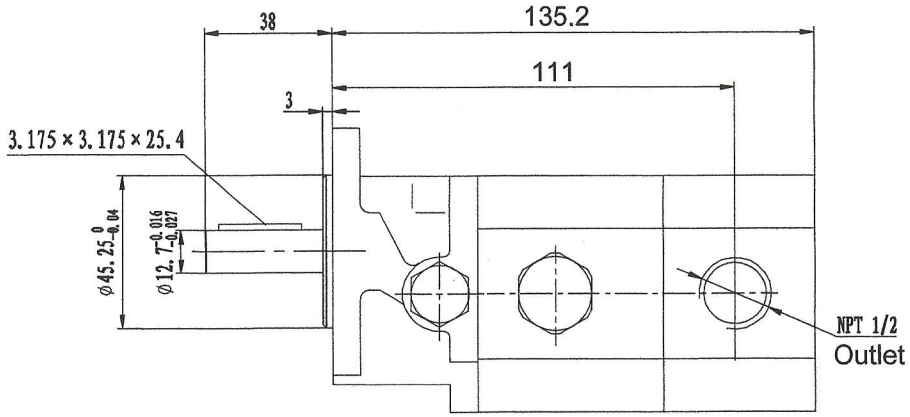


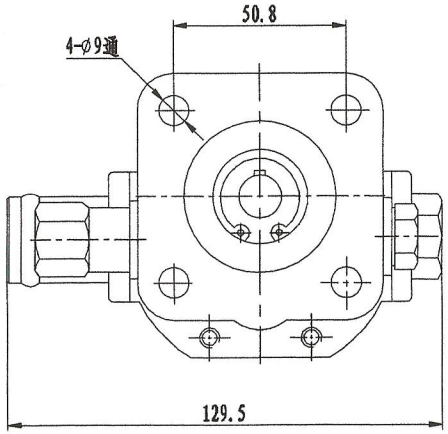


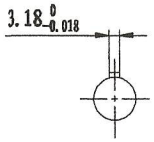


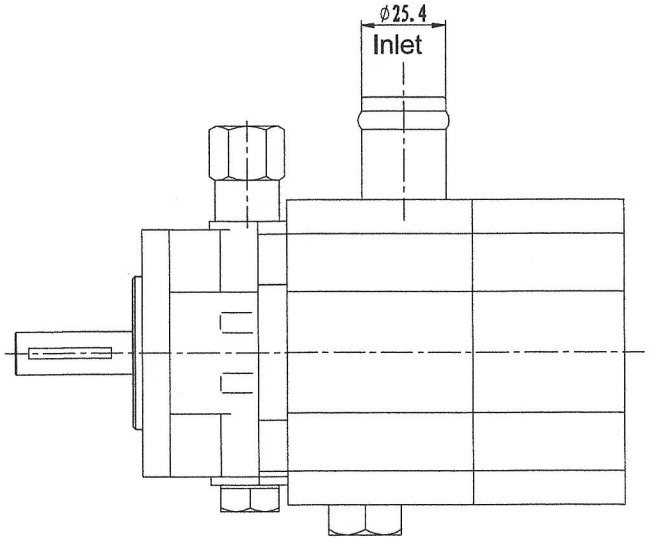


Hydraulic schematic

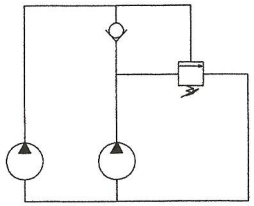

Specifications
1.displacement front pump 10.9cc back pump 2.1cc
2.pressure rated pressure of front pump 25bar
unloading pressure 32-35bar
rated pressure of back pump 200bar,max pressure 230bar
3.speed 3600 rpm
4.rotation CW right
5.material:all black cast iron

| | | | | | | | | | |
|---|---|---|---|---|---|---|---|---|---|
| 标记 | 处数 | 更改文件号 | 签名 | 日期 | Outline | | | | 106970 |
| 设计 | | 标准化 | | | 阶段标记 | 数量 | 重量 | 比例 | Gear pump |
| 绘图 | | 审定 | | | | 1 | | 1:1 | |
| 审核 | | 批准 | | | 共 张 | 第 张 | | | CBT-10.9/2.1-A-C |
| 工艺 | | 日期 | | | | | | | |

| |
|---|
| 版本号 |
| |
| 旧底图总号 |
| |
| 图幅 |
| A2 |
| 日期 |