NORTRAC

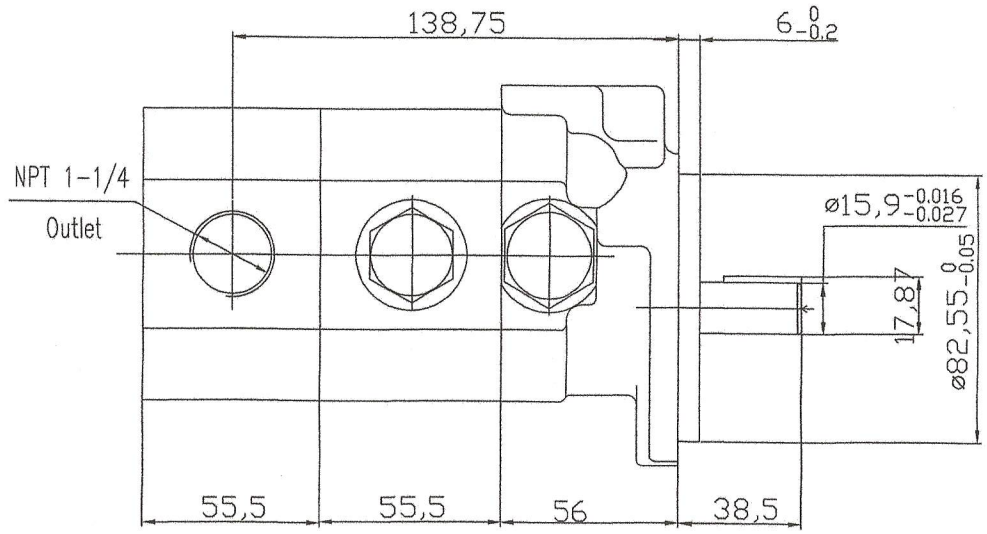

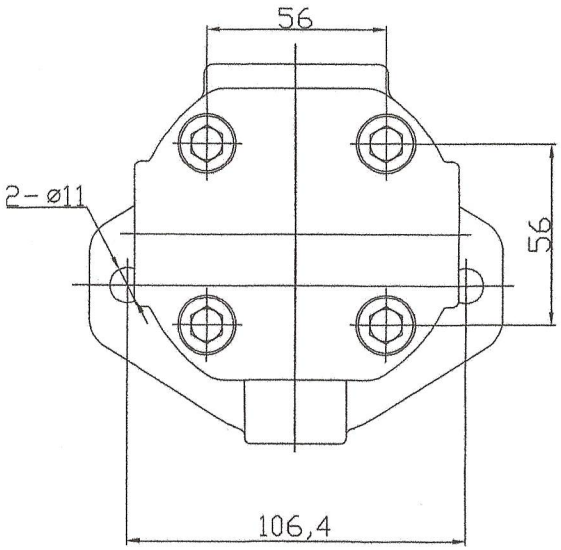

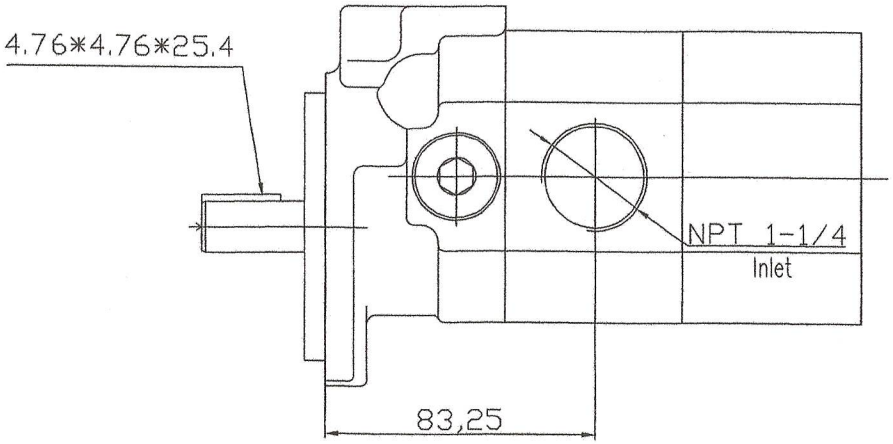

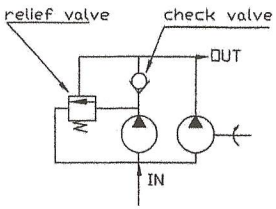

版本号				
A				
旧底图总号				
图幅	CBT1-15.2/7.6	22	0.465	0.930
A4				
日期	code	normal displacement GPM	high pressure displacement GPM	low pressure displacement GPM

标记	处数	更改文件号	签名	日期	Outline	106945
设计		标准化				HI/LO Gear Pump
绘图		审定			阶段标记 / 数量 1 / 重量 / 比例 1:1	CBT-15.2/7.6
审核		批准				
工艺		日期			共 张 第 张	