NORTRAC

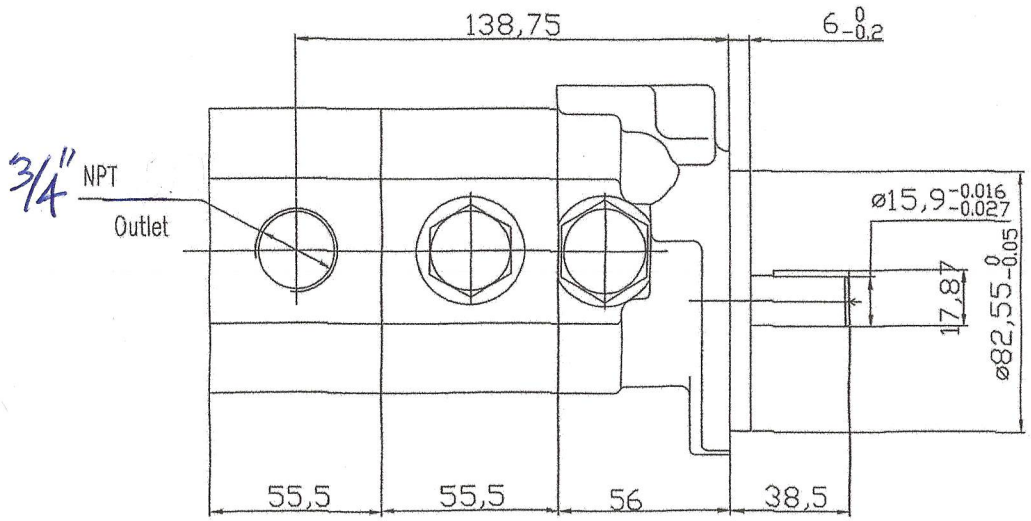

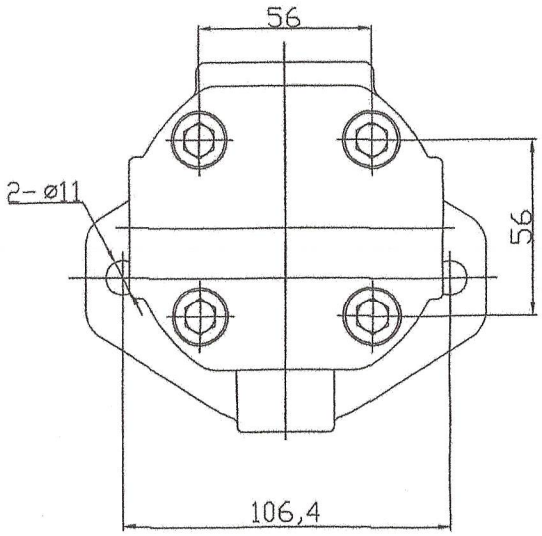

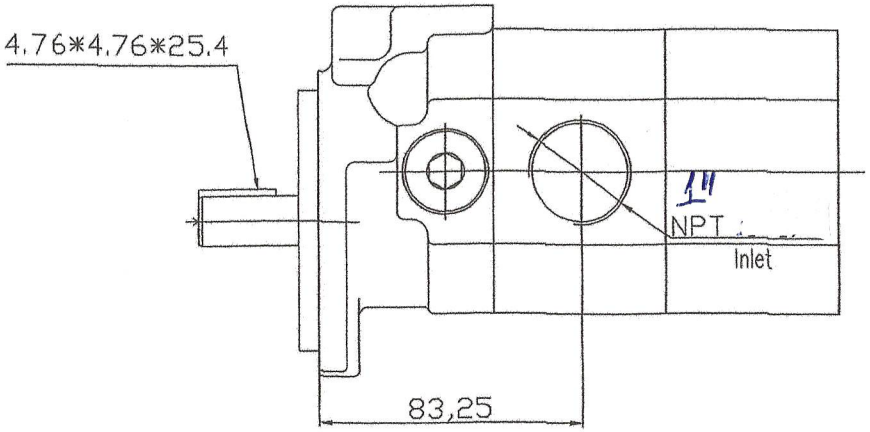

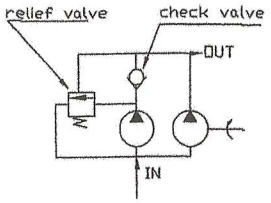

版本号				
A				
图幅	CBT1-15.2/7.6	22	0.465	0.930
A4				
日期	code	normal displacement GPM	high pressure displacement GPM	low pressure displacement GPM

标记	处数	更改文件号	签名	年月日				
设计			标准化		Outline			106945
绘图			审定		件数	数量	重量	比例
审核			批准			1		1:1
工艺			日期		共 张		第 张	

HI/LO Gear Pump

CBT-15.2/7.6